Финансово-экономическое обоснование

к проекту закона Пермского края «О внесении изменений в Закон Пермского края «О бюджете Пермского края на 2020 год и на плановый период 2021 и 2022 годов».

Законопроектом предлагается увеличить доходы бюджета Пермского края в 2020 году на 192 183,4 тыс. рублей, на 2021 – 2022 на 66 715,8 тыс. рублей ежегодно.

1. Увеличить неналоговые доходы бюджета Пермского края по доходам от оказание платных услуг ГКУ ПК «Единый центр учета» по ведению бюджетного (бухгалтерского) учета и налогового учета, кадрового учета, формированию бюджетной (бухгалтерской) и налоговой отчетности государственным учреждениям, исполнительным органам государственной власти в соответствии с заключенными и планируемыми к заключению договорами на оказание услуг в 2020 году на 65 753,1 тыс. рублей, в 2021-2022 годы на 66 715,8 тыс. рублей ежегодно (приложение 1).

Централизация функций по ведению бюджетного (бухгалтерского), налогового учета, отдельных направлений кадрового учета, финансово-экономического обеспечения в государственных учреждениях и исполнительных органах государственной власти Пермского края предусмотрена согласно распоряжению Правительства Пермского края от 12 декабря 2018 г. № 335-рп «О создании государственного казенного учреждения Пермского края «Единый центр учета».

Предлагается предусмотреть доходы от оказания платных услуг на уровне объема расходов, рассчитанных в соответствии необходимой нормативной штатной численностью работников бухгалтерской, экономической и кадровой служб, полученной путем проведения нормирования, а также исходя из среднемесячной заработной платы работников организаций Пермского края (по данным Пермьстата) по группам профессий «бухгалтеры», «экономисты», «специалисты в области подбора и использования персонала» с учетом соответствующих норм накладных расходов.

2. Увеличить доходы бюджета Пермского края в 2020 году на сумму 103 314,8 тыс. рублей от возврата прочих остатков субсидий, субвенций и иных межбюджетных трансфертов, имеющих целевое назначение, прошлых лет фактически поступивших из бюджетов муниципальных образований, потребность в которых не подтверждена на реализацию пилотного проекта по предоставлению выплат на приобретение жилого помещения лицам из числа детей-сирот и детей, оставшихся без

попечения родителей, достигших возраста 23 лет и старше в целях расширения их возможностей реализовать свои жилищные права;

3. В рамках обеспечения реализации мероприятий по переселению граждан из аварийного жилищного фонда на территории Пермского края увеличить доходы бюджета Пермского края на 2020 года в сумме 23115,5 тыс. рублей за счет:

безвозмездных поступлений от государственной корпорации - Фонда содействия реформированию жилищно-коммунального хозяйства на обеспечение мероприятий по переселению граждан из аварийного жилищного фонда на территории Пермского края в сумме 21 876,6 тыс. рублей. В рамках реализации федерального проекта «Обеспечение устойчивого сокращения непригодного для проживания жилищного фонда» национального проекта «Жилье и городская среда» в 2019 году Пермскому краю были предусмотрены средства в сумме 1 729 888,1 тыс. рублей, фактически поступления составили в сумме 1 708 011,5 тыс. рублей. Остаток в сумме 21 876,6 тыс. рублей планируется к поступлению в бюджет Пермского края в 2020 году;

доходов от возврата прочих остатков субсидий, субвенций и иных межбюджетных трансфертов, имеющих целевое назначение, прошлых лет фактически поступивших из бюджетов муниципальных образований, потребность в которых не подтверждена в сумме 1 238,9 тыс. рублей.

Министр финансов Пермского края Е.А. Чугарина

Приложение 1

Расшифровка планируемых доходов за оказанные ГКУ ПК «ЕЦУ» услуги бюджетного, налогового кадрового учета на 2020-2022 гг

Показатели	Всего		
	2020 год	2021 год	2022 год
Доходы за оказанные ГКУ ПК «ЕЦУ» услуги бюджетиого, налогового кадрового учета всего, в том числе	**65 753,10**	**66 715,80**	**66 715,80**
от оказания услуг государственным учреждениям	58 761,60	59 724,30	59 724,30
от оказания услуг исполнительным органам государственной власти	6 991,5	6 991,5	6 991,5

Расчет доходов от оказания услуг государственным учреждениям на 2020-2022 годы.

тыс. руб.

	Наименование государственных учреждений	Всего				
		в том числе				
		Сумма в месяц	Сумма в год	2020 год	2021 год	2022 год
	Всего, в том числе	**4 977,00**	**59 724,30**	**58 761,60**	**59 724,30**	**59 724,30**
	за счет внебюджетных средств учреждений	**3 208,40**	**38 501,60**	**38 501,60**	**38 501,60**	**38 501,60**
1	ГКБУ "Управление по эксплуатации административных зданий" (внебюджетные средства)	463,60	5 563,10	5 563,10	5 563,10	5 563,10
2	ГБУ "Центр технической инвентаризации и кадастровой оценки Пермского края" (внебюджетные средства)	1 047,40	12 569,20	12 569,20	12 569,20	12 569,20
3	КГБУ "Аналитический центр"(внебюджетные средства)	126,00	1 512,50	1 512,50	1 512,50	1 512,50
4	ГКБУ "ГАПК" (внебюджетные средства)	61,80	741,40	741,40	741,40	741,40
5	ГБУ ПК "ММЦ" (внебюджетные средства)	143,00	1 716,00	1 716,00	1 716,00	1 716,00
	Государственные учреждения, подведомственные Госветинспекция ПК (внебюджетные средства)	**1 366,60**	**16 399,40**	**16 399,40**	**16 399,40**	**16 399,40**
6	ГБУВК "Пермский ВДЦ"	180,30	2 163,50	2 163,50	2 163,50	2 163,50
7	ГБУВПК "Пермская СББЖ"	274,50	3 294,30	3 294,30	3 294,30	3 294,30
8	ГБУВК "Добрянская СББЖ"	49,50	594,00	594,00	594,00	594,00
9	ГБУВК "Нытвенская СББЖ"	159,40	1 912,90	1 912,90	1 912,90	1 912,90
10	ГБУВК "Соликамская СББЖ"	134,30	1 611,60	1 611,60	1 611,60	1 611,60
11	ГБУВК "Березовская СББЖ"	18,90	227,30	227,30	227,30	227,30
12	ГБУВК "Суксунская СББЖ"	19,50	234,40	234,40	234,40	234,40
13	ГБУВК "Кунгурская СББЖ"	114,10	1 369,10	1 369,10	1 369,10	1 369,10
14	ГБУВК "Октябрьская СББЖ"	12,20	146,40	146,40	146,40	146,40
15	ГБУВК "Чусовская СББЖ"	18,40	220,40	220,40	220,40	220,40
16	ГБУВК "Чернушинская СББЖ"	41,30	495,50	495,50	495,50	495,50
17	ГБУВК "Чайковская СББЖ"	100,10	1 200,70	1 200,70	1 200,70	1 200,70
18	ГБУВК "Частинская СББЖ"	88,40	1 060,70	1 060,70	1 060,70	1 060,70
19	ГБУВК "Кудымкарская СББЖ"	45,70	548,80	548,80	548,80	548,80
20	ГБУВК "Сивинская СББЖ"	39,60	474,60	474,60	474,60	474,60
21	ГБУВК "Верещагинская СББЖ"	70,40	845,20	845,20	845,20	845,20
	за счет федеральных средств учреждений	**1 768,60**	**21 222,70**	**20 260,00**	**21 222,70**	**21 222,70**
	Государственные учреждения, подведомственные Министерствуприроды ПК (федеральный бюджет) всего, в том числе	**1 768,6**	**21 222,7**	**20 260,0**	**21 222,7**	**21 222,7**
22	ГКУ "Управление лесничествами Пермского края с 01.02.2020	962,70	11 552,20	10 589,50	11 552.20	11 552,20
23	СГБУ "Пермский лесопожарный центр"	250,00	3 000,00	3 000,00	3 000,00	3 000,00
24	ГБУ "Кишертский лесхоз"	82,70	992,60	992,60	992,60	992,60
25	ГБУ "Кизеловский лесхоз"	136,00	1 632,30	1 632,30	1 632,30	1 632,30
26	ГБУ "Чусовской лесхоз"	93,10	1 116,70	1 116,70	1 116,70	1 116,70
27	ГБУ "Кудымкарский лесхоз"	48,80	585,50	585,50	585,50	585,50
28	ГБУ "Сивинский лесхоз"	46,40	556,50	556,50	556,50	556,50
29	ГБУ "Октябрьский лесхоз"	47,50	569,80	569,80	569,80	569,80
30	ГБУ "Чайковский лесхоз"	101,40	1 217,10	1 217,10	1 217,10	1 217,10

Расчет доходов от оказания услуг исполнительным органам государственной власти на 2020-2022 годы.

тыс. руб.

№	Наименование ИОГВ	Всего		
		2020 год	2021 год	2022 год
	Доходы (Контрактация) всего, в том числе	**6 991,5**	**6 991,5**	**6 991,5**
	средства федерального бюджета	**6 991,5**	**6 991,5**	**6 991,5**
1	Министерство природных ресурсов, лесного хозяйства и экологии Пермского края	4 938,4	4 938,4	4 938,4
2	Комитет записи актов гражданского состояния Пермского края	2 053,1	2 053,1	2 053,1

ФИНАНСОВО-ЭКОНОМИЧЕСКОЕ ОБОСНОВАНИЕ
к проекту закона Пермского края «О внесении изменений в закон Пермского края «О бюджете Пермского края на 2020 год и на плановый период 2021 и 2022 годов»

Государственная программа «Государственная поддержка агропромышленного комплекса Пермского края»

Увеличение расходов за счет средств краевого бюджета

Предлагается внести изменения в Закон о бюджете, связанные с увеличением бюджетных ассигнований по Министерству сельского хозяйства и продовольствия Пермского края на реализацию государственной программы «Государственная поддержка агропромышленного комплекса Пермского края» подпрограммы «Развитие агропромышленного комплекса и стимулирование инвестиционной деятельности» на сумму не освоенных на начало текущего года остатков средств краевого бюджета за 2019 год, необходимых для использования в 2020 году, в объеме 185 448,0 тыс. рублей.

По основному мероприятию «Поддержка отдельных подотраслей растениеводства и животноводства, а также сельскохозяйственного страхования» увеличить бюджетные ассигнования на сумму 137 935,0 тыс. рублей.

По направлению «Возмещение части затрат на производство зерна и зернобобовых культур» 87 935,0 тыс. руб.

В связи с ежегодным увеличением затрат с/х товаропроизводителей на 1 га посевной площади (за 2016-2018 годы рост затрат на производство зерновых, зернобобовых культур составил 31%), потерями, связанными с погодными условиями 2019 года, в т.ч. потерями семенного материала, недостаточностью оборотных средств для проведения весенних полевых работ, в целях достижения значения целевого показателя «Валовый сбор зерновых и зернобобовых культур», установленного Пермскому краю Министерством сельского хозяйства Российской Федерации на 2020 год - 410 тыс.тонн, предлагается предусмотреть в 2020 году субсидии на возмещение части затрат на производство зерновых и зернобобовых культур: на закупку ГСМ, семян, удобрений, средств защиты растений.

Ставка субсидии производителям зерна и зернобобовых культур - 430 руб. на 1 га.

Ставка рассчитана на основании данных отчета 9-АПК за 2018 год, т.к. срок представления отчетов с/х товаропроизводителями за 2019 г. - с 10.02.2020 г.

Расчет ставки: затраты на 1 га посевной площади в 2018 г. по данным отчетов 9-АПК (без учета заработной платы, топлива (уголь, газ, дрова), затрат на страхование) - 10,477 тыс. руб. * индекс потребительских цен непродовольственных товаров в 2018 г. – 4,08 % = 0,430 тыс. руб.

Затраты на 1 га посевной площади в 2018 г. приведены в приложении 1.

Потребность в средствах бюджета Пермского края 87 935 тыс. руб.

Расчет: 0,430 тыс. руб. * 204,5 тыс.га. (площадь, планируемая к субсидированию в 2020 году) = 87 935 тыс. руб.

По направлению «Субсидии на финансовое обеспечение затрат на производство и реализацию мяса свиней АО «Пермский свинокомплекс» 50 000,0 тыс. руб. для стабилизации сложной финансовой ситуации, сложившейся на предприятии, а также сохранения действующего производства свинины.

На протяжении многих лет предприятие находится в сложной финансовой ситуации. Расчет точки безубыточности работы предприятия АО «Пермский свинокомплекс» предполагает производство и реализацию свинины в живом весе в объеме не менее 1180 тонн в месяц (по итогам 2019 года данный показатель составил в среднем 1010 тонн в месяц). Данного объема предприятие может достичь при условии ежесуточного содержания поголовья в количестве не менее 90 тыс. голов и среднесдаточного веса, при реализации свиней, не менее 96 кг живого веса 1 головы с откорма.

Сохранность поголовья и среднесуточный прирост поголовья обеспечиваются в результате качественного и количественного кормления свинопоголовья и его ветеринарной профилактики и лечения.

На сегодняшний день предприятие испытывает нехватку оборотных средств, вследствие следующих факторов:

1. Увеличение цен на ветеринарные медикаменты из-за роста курса валют на 5%. Доля ветеринарных медикаментов, зависящих от курса валют составляет 10% в общем объеме ветмедикаментов.
2. Рост цен на ингредиенты для производства кормов - соевые продукты (шрот соевый, соя экструдированная) на 30%, зерновые составляющие комбикорма (ячмень, пшеница, шрот подсолнечный) – рост до 20%.
3. Увеличение тарифов на энергоресурсы на 3,6%.
4. Рост цен в течение последних двух предыдущих месяцев на горюче-смазочные материалы: бензин на 18 %, дизельное топливо на 6%.

При дефиците средств не представляется возможным обеспечить планируемое кормление поголовья свиней.

Предлагается предоставить средства бюджета Пермского края на финансовое обеспечение затрат на производство мяса свинины в связи с ростом цен на корма в сумме 50 000,0 тыс. руб.

Информация об увеличении стоимости основного ингредиента комбикормов представлена в таблице 1.

Таблица 1

Рост стоимости ингредиента сырья для производства комбикормов АО «Пермский свинокомплекс»

Вид сырья	год	ЕИ	Январь	Февраль	Март	Апрель	Май	Июнь	Июль	Август	Сентябрь	Октябрь	Ноябрь	Декабрь	ИТОГО за год	в % к общему объему поставленного сырья для производства кормов
Ячмень	2018г.	руб/т	6872	7182	7182	7187	8200	8543	8310	8081	7934	8302	9749	11031		
	2019г.	т	2056	582	1357	1422	2185	1153	2245	2320	1714	1383	1599	1956	19974	
		руб/т	12175	12253	12263	12044	12104	12022	12074	11023	9820	9442	9927	10201		
	Превышение (разница между ценами * объем)	Тыс руб	10 903,0	2 951,3	6 894,9	6 906,7	8 530,2	4 011,3	8 450,2	6 825,4	3 232,6	1 576,6	284,6	- 1 623,6	58 943,3	37%

252

По основному мероприятию «Мероприятия по реализации кадровой политики, формированию и укреплению положительного имиджа в агропромышленном комплексе» по мероприятию «Проведение информационных мероприятий, направленных на кадровое обеспечение в агропромышленном комплексе» увеличить бюджетные ассигнования на 9 400,0 тыс. рублей на разработку стратегии развития агропромышленного комплекса.

В целях повышения роли агропромышленного комплекса в социально-экономическом развитии Пермского края, достижения роста экономики сельских территорий, диверсификации направлений сельскохозяйственной специализации предприятий региона в зависимости от потенциала муниципальных образований, а также в соответствии с требованиями Федерального закона от 28 июня 2014 г. № 172-ФЗ «О стратегическом планировании в Российской Федерации» планируется разработка Стратегии развития Агропромышленного комплекса Пермского края.

В рамках разработки Стратегии развития Агропромышленного комплекса Пермского края планируется:

- проведение анализа условий для долгосрочного развития АПК;
- оценка уровня цифровизации и применение инновационных технологий на предприятиях АПК;
- анализ социально-экономического развития сельских территорий;
- определение ключевых направлений развития АПК;
- определение количественных и качественных параметров реализации сценария развития отраслей АПК.

Стоимость разработки стратегии определена на основании коммерческого предложения ФГБУ ВО «Пермский государственный аграрно-технологический университет им. академика Д.Н.Прянишникова – 9 400,0 тыс. руб.

Срок разработки стратегии – 5 месяцев.

Согласно информации Единой информационной системы в сфере закупок средняя стоимость разработки стратегии отдельной отрасли составляет 9 381,0 тыс. рублей. (Таблица 2).

Таблица 2

Стоимость разработки стратегии отдельной отрасли

№ п/п	Предмет закупки	Номер закупки	Дата контракта	Цена контракта тыс. руб.
1	2	3	4	5
1.	Разработка комплексных схем организации дорожного движения для сетей дорог и стратегии развития дорожного движения на территориях муниципальных образований, расположенных вграницах Самарской области,	31806823543	15.08.2018	15 857,0

1	2	3	4	5
	на срок до 2038 года, в части территорий городского округа Тольятти и разработки актуальной мультимодальной математической модели работы транспорта в границах Самаро – Тольяттинско – Сызранской городской агломерации.			
2.	Выполнение исследовательской работы на тему: «Разработка фокусной стратегии повышения инвестиционной привлекательности Воронежской области и совершенствования взаимодействия исполнительных органов государственной власти с предпринимательским сообществом на период 2020 г.»	31908740750	-	8 899,3
3.	Консалтинговые услуги по консалтинговому проекту «Разработка стратегии развития авиатранспортной системы Красноярского края»	31908284596	13.09.2019	6 920,0
4.	Оказание услуг по экспертному и консультационному сопровождению разработки стратегии развития льняной отрасли Российской Федерации	0173100009518000247	08.10.2018	8 090,0
5.	Разработка проекта стратегии развития туризма на территории Северо-Кавказского федерального округа до 2035 года	0195100000817000012	22.09.2017	8500,0
6.	Разработка научно обоснованных предложений по корректировке и актуализации отдельных положений Транспортной стратегии Российской Федерации	31705732809	11.2017	8000,0
7	Разработка Стратегии развития Агропромышленного комплекса Пермского края	коммерческое предложение	11.11.2019	9 400,0
8.	Всего	-	-	65 666,3
9.	Средняя стоимость услуг	-	-	9 381,0

По основному мероприятию «Создание и развитие центра компетенций в сфере сельскохозяйственной кооперации и поддержки фермеров» по мероприятию «Обеспечение деятельности (оказание услуг, выполнение работ)» увеличить бюджетные ассигнования на 1 450,0 тыс. рублей.

Распоряжением Правительства Пермского края от 05.12.2019 г. № 271-рп принято решение о создании ГБУ «Центр компетенций в сфере сельскохозяйственной кооперации и поддержки фермеров» со штатной численностью 14 человек.

Цель деятельности учреждения - оказание на территории Пермского края информационно-консультационных услуг субъектам малого и среднего предпринимательства в области сельского хозяйства, в том числе крестьянско-фермерским хозяйствам, сельскохозяйственным кооперативам и гражданам, ведущим личные подсобные хозяйства на сельских территориях.

Бюджетом Пермского края на 2020 год и плановый период 2021 и 2022 годов предусмотрены средства на выполнение государственного задания ГБУ «Центр компетенций в сфере сельскохозяйственной кооперации и поддержки фермеров» в размере 6 600,1 тыс. руб., в т.ч. федеральный бюджет - 3 000,0 тыс. руб., бюджет Пермского края - 3 600,1 тыс.рублей.

Для оснащения учреждения компьютерной, организационной техникой, программным обеспечением и мебелью требуется 1 450,0 тыс. руб. Расчет прилагается в таблице 3.

Таблица 3

Расходы по организации центра компетенций (ЦК)

№ п/п	Наименование статьи расходов	Кол	Цена, руб.	Сумма расходов, руб.	Информация о рыночной стоимости					
					1		2		3	
					Наименование компании	Цена	Наименование компании	Цена	Наименование компании	Цена
1	2	3	4	5	6	7	8	9	10	11
1.	Мебель офисная всего, в том числе:			424 757						
	Стол рабочий сотрудника ЦК	14	4 929	69 001	Шатура	5300	Славянская столица	5470	ПермЭкспресс офис	4016
	Тумба сервисная	14	3 907	54 693	Шатура	4200	Славянская столица	4350	ПермЭкспресс офис	3170
	Тумба подкатная	14	3 583	50 162	Шатура	3580	Славянская столица	2956	ПермЭкспресс офис	4365
	Кресло рабочее сотрудника	12	2 797	33 560	СитиЛинк	2750	Кресла в офис	3140	Сатурн 59	2500
	Кресло руководителя	2	5 643	11 287	СитиЛинк	5450	Кресла в офис	5230	Сатурн 60	6250
	Кресло для посетителя (по 1 у стола рядового сотрудника, по 2 у столов Директора и Зама)	18	998	17 964	Евроофис	974	Кресла в офис	850	Ю-принт	1170
	Стол для переговоров на 12 мест	1	15 171	15 171	Экспресс-офис	12990	Шатура	16500	Юнитекс	16022
	Стул к столу для переговоров	12	998	11 976	Евроофис	974	Кресла в офис	850	Ю-принт	1170
	Гардероб для сотрудников	4	12 423	49 693	Шатура	12600	Славянская столица	12990	ПермЭкспресс офис	11680
	Гардероб для посетителей (12 человек / 4 вешалки = 3 гардероба)	3	12 423	37 270	Шатура	12600	Славянская столица	12990	ПермЭкспресс офис	11680
	Шкаф для бумаг	6	12 330	73 980	Шатура	12200	Славянская столица	12690	ПермЭкспресс офис	12100
2.	**Компьютерная техника, серверное оборудование, расходы по организации сети**			**918 370**						
	Сервер	1	50 000	50 000						
	Персональный компьютер Моноблок 23.8" Lenovo V530-24	13	42 610	553 930	Эльдорадо	41990	Джаст Ру	42920	Связной	42920
	Сетевое оборудование		20 000	20 000						
	МФУ Xerox B215	5	15 169	75 843	Корпорация Центр	14966	СитиЛинк	15270	E2E4	15270
	Принтер HP Color LaserJet Professional	2	91 664	183 328	Лоптоп 59	85542	E2E4	97590	Олди Пермь	91860

1	2	3	4	5	6	7	8	9	10	11
	CP5225 (CE710A)									
	Проектор EPSON EB-E350	1	27 027	27 027	СитиЛинк	26990	Эльдорадо	26990	E2E4	27100
	Экран переносной	1	8 238	8 242	Лоптоп 59	9500	Корпорация Центр	6590	Джаст Ру	8623
3.	**Приобретение лицензии на ПО (антивирус, контур, Windows, Offise, 1С, CRM)**			**50 000**						
4.	**Оборудование связи, оборудование Кол-центра**			**56 873**						
	Телефон проводной Panasonic KX-TS2365RUW	14	2 459	34 426	ДНС	2450	Оникс	2497	Джаст Ру	2430
	Мини-АТС для организации горячей линии (Гибридная цифровая АТС PANASONIC KX-HTS824RU)	1	22 447	22 447	СитиЛинк	22430	Позитроника	22420	Вольта	22490
ИТОГО РАСХОДЫ ЦЕНТРА КОМПЕТЕНЦИЙ		**X**	**X**	**1 450 000**						

По основному мероприятию «Ликвидация чрезвычайной ситуации природного характера» по направлению «Компенсация ущерба, причиненного чрезвычайной ситуацией природного характера» - 36 663,0 тыс. руб.

Наибольший ущерб в результате чрезвычайной ситуации природного характера в 2019 году причинен производителям картофеля.

В целях компенсации ущерба планируется предоставление субсидии производителям картофеля, представившим документы в Министерство сельского хозяйства и продовольствия Пермского края для оценки ущерба в соответствии с порядком оценки ущерба, утвержденным приказом Министерства сельского хозяйства Российской Федерации от 26.03.2015 г. № 113 и не получившим такую компенсацию в 2019 году.

Размер субсидии - возмещение 70% фактически понесенных затрат на производство картофеля за период с 01.01.2019 г. до момента возникновения чрезвычайной ситуации. Расчет представлен в таблице 4.

В 2019 году 8 сельскохозяйственных товаропроизводителей картофеля понесли затраты на выращивание картофеля в размере 52,4 млн.руб., которые не возмещены в рамках предоставления иных форм государственной поддержки.

Для достижения установленного Пермскому краю Министерством сельского хозяйства Российской Федерации целевого показателя «Валовый сбор картофеля в сельскохозяйственных организациях, КФХ, включая ИП» - 1,1 тыс. тонн, проведения весенних полевых работ, предлагается возместить ущерб производителям картофеля.

Таблица 4

Компенсация ущерба, причиненного чрезвычайной ситуацией природного характера сельскохозяйственными товаропроизводителями картофеля

№ п/п	Наименование хозяйств	Наименование культуры	Площади застрахованы / незастрахованы	Назначение культуры	**Данные хозяйств** (основные сведения о гибели и комиссионный акт обследования)				Положительное заключение МСХ РФ **на незастрахованные культуры**				Объем БА по не возмещенным затратам, тыс. руб.	Примечание
					Площадь культуры, га		Фактические затраты на культуру до стихийного бедствия		Площадь культуры, га		Фактические затраты на культуру до стихийного бедствия			
					всего	в т. ч. Погибшей	на 1 га, руб.	всего, тыс. руб.	всего	в т. ч. Погибшей	на 1 га, руб.	всего, тыс. руб.		
	2	3	4	5	6	7	8	9	10	11	12	13	14	15
1	КФХ Макаров И.В.	Картофель	Застрахованы	продовольственный	270	151	90 590,70	13 679,20	0	0	0,00	0,00	3 670,00	объем подтверждения затрат составит - 3 670,0 тыс.р.
2	ООО "Луч"	Картофель	Застрахованы	продовольственный	160	86	90 590,70	7 790,80	0	0	0,00	0,00	7 790,80	
3	ООО "Труженик"	Картофель	Не застрахованы	картофель	383	380	64 377,69	24 463,52	0	0	0,00	0,00	24 463,52	
4	ГКФХ Мардамшин Эльмир Хайдарович	Картофель	Не застрахованы	продовольственный	40	16	80 000,00	1 280,00	0	0	0,00	0,00	1 280,00	
5	ООО НПФ "Садоводство"	картофель	Не застрахованы	картофель	105	50	57 797,00	2 889,85	0	0	0,00	0,00	2 889,85	
6	ООО Сельское	картофель	Не застрахованы	продовольственное	43	12	52 921,00	635,05	43	12	52 921,00	635,05	635,05	
7	ООО «Овен»	картофель	Не застрахованы	картофель	1 012	**101**	83 541,00	8 437,64	1012	**44**	81 823,38	3 600,23	8 437,64	
8	ООО «УралАгро»	Картофель	Не застрахованы	картофель	300	132	24 311,22	3 209,08	0	0	0,00	0,00	3 209,08	
Всего					**2 313**	**928**	**x**	**62 385,14**	**1 055,0**	**56,00**	**x**	**4 235,28**	**52 375,95**	**x**
Процент возмещения затрат													70%	
Сумма субсидии													**36 663**	

Перераспределение расходов краевого бюджета

Предлагается в связи со сменой исполнителя перераспределить средства краевого бюджета в рамках основного мероприятия «Мероприятия по предотвращению распространения и уничтожению борщевика Сосновского на территории Пермского края» между кодами видов расходов с 600 на 500. Наименование КЦСР 08 1 08 2У200 "Грант в форме субсидий некоммерческим организациям, не являющимся казенными учреждениями, на реализацию мероприятия по предотвращению распространения и уничтожения борщевика Сосновского на территории Пермского края" заменить на "Реализация мероприятий по предотвращению распространения и уничтожению борщевика Сосновского в муниципальных образованиях Пермского края".

С учетом разграничения полномочий в соответствии с Федеральным законом от 6 октября 1999 № 184-ФЗ «Об общих принципах организации законодательных (представительных) и исполнительных органов государственной власти субъектов Российской Федерации» и Федеральным законом от 6 октября 2003 г. № 131-ФЗ «Об общих принципах организации местного самоуправления в Российской Федерации» средства на реализацию мероприятия предлагается направить в виде субсидий из бюджета Пермского края бюджетам муниципальных образований Пермского края на реализацию мероприятий по предотвращению распространения и уничтожению борщевика Сосновского на территории Пермского края (далее – субсидии) - на софинансирование расходных обязательств муниципальных образований на реализацию указанных мероприятий на земельных участках, находящихся в муниципальной собственности, а также земельных участках и землях, государственная собственность на которые не разграничена.

Субсидии планируется предоставлять муниципальным образованиям на основании конкурсного отбора.

Критерии для отбора муниципальных образования в целях предоставления субсидий следующие:

1) наибольшая численность населения, человек;
2) наибольшая площадь засорения борщевиком Сосновского территории муниципального образования, гектар;
3) наименьшая территориальная удаленность муниципального образования от центра Пермского края, км.

Отбор муниципальных образований для получения субсидии проводится в соответствии с рейтингом муниципальных образований в порядке убывания комплексной балльной оценки, рассчитанной на основании указанных критериев.

Муниципальные образования должны соответствовать следующим требованиям:

наличие плана первоочередных мероприятий по предотвращению распространения и уничтожению борщевика Сосновского на территории муниципального образования;

наличие в муниципальных программах мероприятий на реализацию мероприятий по предотвращению распространения и уничтожению борщевика Сосновского;

общая площадь земельных участков, засоренных борщевиком Сосновского, в муниципальном образовании составляет не менее 1 000 гектар;

наличие в бюджете муниципального образования бюджетных ассигнований в объеме не менее 25 % от общего объема расходов на проведение указанных мероприятий.

Мероприятия по предотвращению распространения и уничтожению борщевика Сосновского и на территории Пермского края проводятся химическим и механическим способами. Расчет представлен в таблице 5:

Таблица 5

Расчет субсидий
на реализацию мероприятий по предотвращению распространения и уничтожению борщевика Сосновского в муниципальных районах Пермского края

Показатель	2020 год			2021 год			2022 год		
	Площадь земельных участков, гектар	Цена обработки за гектар, тыс. рублей	Стоимость работ, тыс. рублей	Площадь земельных участков, гектар	Цена обработки за гектар, тыс. рублей	Стоимость работ, тыс. рублей	Площадь земельных участков, гектар	Цена обработки за гектар, тыс. рублей	Стоимость работ, тыс. рублей
1	2	3	4	5	6	7	8	9	10
Общая сумма расходов на реализацию мероприятия с учетом софинансирования из бюджетов муниципальных образований (25 % от общей суммы)	1800,0	22,222	40000,0	1800,0	22,222	40000,0	1800,0	22,222	40000,0
в том числе: Субсидии из бюджета Пермского края бюджетам муниципальных образований Пермского края			30000,0			30000,0			30000,0
Обработка химическим способом – прицепными опрыскивателями	650,0	17,0	11050,0	650,0	17,0	11050,0	650,0	17,0	11050,0
Обработка химическим способом – ранцевыми опрыскивателями	250,0	31,1	7775,0	250,0	31,1	7775,0	250,0	31,1	7775,0
Обработка механическим способом – кошение трактором	650,0	16,0	10400,0	650,0	16,0	10400,0	650,0	16,0	10400,0
Обработка механическим способом – кошение вручную триммерами	250,0	43,1	10775,0	250,0	43,1	10775,0	250,0	43,1	10775,0

Площадь земельных участков, на которой планируется проведение работ по уничтожению борщевика Сосновского составляет:

в 2020 году – не менее 1800 гектар;

в 2021 году – не менее 1800 гектар;

в 2022 году, не менее 1800 гектар.

Министр О.О. Бреднева

Приложение 1

Затраты на производство в 2018 году

Наименование культуры/ вида продукции	Период	Площадь, га		Затраты на производство, относимые на себестоимость продукции отчетного года, тыс. руб												
				всего (гр.6+ 7+ 8+ 9+ 10+ 11+ 12+ 13+ 14+ 15)	в том числе по статьям:											
					оплата труда с отчислениями на социальные нужды	материальные затраты:								затраты на страхование	прочие затраты	амортизация
						семена и посадочный материал	в том числе элитные	минеральные удобрения, бактериальные и другие препараты	органические удобрения	средства защиты растений	покупная энергия всех видов, топливо, кроме нефтепродуктов (уголь, газ, дрова)	нефтепродукты всех видов, используемые на технологические цели	содержание ОС (запасные части и расходные материалы, текущий ремонт)			
1	*2*	*3*	*4*	*5*	*6*	*7*	*7.1*	*8*	*9*	*10*	*11*	*12*	*13*	*14*	*15*	*15.1*
Зерновые и зернобобовые культуры на зерно и семена (кроме риса), всего	2018	208 013,0	207 201,0	2 645 417	336 637	538 651	41 909	167 846	65 656	66 241	94 773	416 393	302 194	34 335	622 691	270 849
на 1 га посевной площади	2018	-	-	12,717	1,618	2,589	0,201	0,807	0,315	0,318	0,456	2,002	1,453	0,165	2,993	1,302

Затраты на 1 га посевной площади в 2018 г. по данным отчетов 9-АПК (без учета заработной платы, топлива (уголь, газ, дрова), затрат на страхование) = 2,589+0,807+0,315+0,318+2,002+1,453+2,993= 10,477 тыс. руб.

268

Финансово-экономическое обоснование к поправкам к проекту Закона Пермского края «О внесении изменений в Закон Пермского края «О бюджете Пермского края на 2020 год и на плановый период 2021 и 2022 годов»

по мероприятиям государственной программы Государственная программа Пермского края «Качественное здравоохранение»

1. Подпрограмма «Повышение эффективности системы оказания медицинской помощи»

1.1. Основное мероприятие «Развитие инфраструктуры в сфере здравоохранения»

Предлагается увеличить на 2020 год расходы бюджета Пермского края за счет неиспользованного остатка 2019 года в сумме 59 480,8 тыс. рублей на мероприятие «Реконструкция здания ГБУЗ ПК "Детская городская больница" по адресу: Пермский край, г. Березники, Советский проспект, 67»

В целях реконструкции здания больницы заключен муниципальный контракт, в рамках исполнения которого в период с 2016 по 2019 годы произведены проектные работы, технологическое присоединение к электросетям и инженерным сетям водоснабжения, частично строительно-монтажные работы.

Бюджетом Пермского края на данное мероприятие выделены средства в объеме 196 194,04 тыс. рублей, за указанный период исполнение по средствам краевого бюджета составило 22 109,21 тыс. рублей. Остаток средств бюджета администрации г. Березники на 01 января 2020 г. составляет 114 604,03 тыс. рублей, остаток средств по данной статье в бюджете Пермского края составил 59 480,8 тыс. рублей.

20 августа 2018 г. заключен муниципальный контракт № 0156300046618000251-0206949-01 с ООО «Монте-АВО» на реконструкцию здания ГБУЗ ПК «Детская городская больница» на сумму 203 885,41 тыс. рублей со сроком исполнения 18 декабря 2019 г.

Работы ведутся с отставанием от графика на 8 месяцев, в связи с чем освоение средств в размере 59 480,74 тыс. рублей запланировано на 2020 год.

Министр строительства
Пермского края А.В. Колмогоров

ФИНАНСОВО-ЭКОНОМИЧЕСКОЕ ОБОСНОВАНИЕ
к поправкам к проекту закона Пермского края
«О внесении изменений в бюджет Пермского края на 2020 год и на плановый период 2021 и 2022 годов»
по Министерству по управлению имуществом и градостроительной деятельности Пермского края

Расходы

Предлагается внести изменения в закон Пермского края «О бюджете Пермского края на 2020 год и на плановый период 2021 и 2022 годов», увеличив объем средств на реализацию государственных программ Пермского края.

Государственная программа Пермского края «Экономическая политика и инновационное развитие»

Предлагается увеличить объем средств на реализацию государственной программы Пермского края «Экономическая политика и инновационное развитие», утвержденной постановлением Правительства Пермского края от 03 октября 2013 г. № 1325-п (далее – Государственная программа), на сумму 6 121 659,2 тыс.рублей, в т.ч.

2020 год на сумму 3 224 159,2 тыс.рублей,

2021 год на сумму 128 943,9 тыс.рублей,

2022 год на сумму 2 768 556,1 тыс.рублей.

Предлагаемые изменения не повлекут изменений целевых показателей государственной программы.

Подпрограмма «Управление земельными ресурсами и имуществом Пермского края»

Предлагается внести изменения по следующим основным мероприятиям:

1. по основному мероприятию «Изъятие земельных участков для государственных нужд» предусмотреть средства в 2020 году в сумме 46 635,0 тыс.рублей на возмещение затрат, связанных с изъятием объектов недвижимого имущества.

1.1. В соответствии с распоряжением Правительства Пермского края от 02 ноября 2018 г. № 276-рп «Об изъятии земельных участков и расположенных на них объектов недвижимого имущества для государственных нужд Пермского края» (далее – распоряжение № 276-рп) в 2019 году Министерством по управлению имуществом и градостроительной деятельности Пермского края (далее – Министерство) начаты мероприятия

по изъятию объектов недвижимого имущества, были заключены и оплачены три соглашения об изъятии на общую сумму 93,5 тыс.рублей. В отношении остальных собственников в суды направлены иски о принудительном изъятии.

В соответствии с определениями судов назначена и проведена судебная экспертиза рыночной стоимости и права аренды изымаемых объектов недвижимого имущества. Согласно заключениями экспертов на основании определений судов и решения суда, принятого в отношении 2-х собственников, затраты, связанные с изъятием объектов недвижимого имущества, увеличились на 33 635,0 тыс.рублей (Приложение 1).

1.2. Схемой территориального планирования Пермского края, утвержденной постановлением Правительства Пермского края от 27 октября 2009 г. № 780-п, а также документацией по планировке территории, утвержденной постановлением Правительства Пермского края от 18 сентября 2019 г. № 646-п «Об утверждении документации по планировке территории в целях размещения объекта регионального значения «Создание транспортно-пересадочного узла на базе железнодорожного вокзала Пермь – II со строительством автовокзала и обустройством прилегающей территории» предусмотрено размещение объекта регионального значения (Строительство ТП 6/0,4кВ и КЛ 6 кВ).

В целях реализации вышеуказанных документов планируется изъятие земельного участка с кадастровым номером 59:01:4415090:3 площадью 414,58 кв.м, с расположенным на нем объектом недвижимого имущества с кадастровым номером 59:01:4415090:11 площадью 109 кв.м, расположенных по адресу: Пермский край, г. Пермь, Дзержинский район, ул. Локомотивная, 18а, находящихся в частной собственности (далее – Имущество).

Согласно информации ООО «Акцент-Оценка», представленной в рабочем порядке, ориентировочная стоимость Имущества составляет 13 000,0 тыс. рублей.

Объект недвижимости, подлежащий изъятию:

№ п/п	Объект недвижимости	Кадастровый номер, характеристики объекта недвижимости	Доля собственности	Ограничение	Предмет оценки	Стоимость (ориентировочная) руб.
1.	Земельный участок с расположенным на нем объектом недвижимого имущества (магазин)	59:01:4415090:3 – площадь 414,58 кв.м, адрес: г. Пермь, р-н Дзержинский, ул. Локомотивная, 18а 59:01:4415090:11 – магазин, площадью 109 кв.м, адрес: г. Пермь, р-н Дзержинский, ул. Локомотивная, 18а	1 1	- -	Оценка рыночной стоимости земельного участка и расположенного на нем объекта недвижимого имущества, размер убытков, причиняемых изъятием земельного участка с расположенным на нем объектом недвижимости	13 000 000

2. по основному мероприятию «Актуализация единого государственного реестра недвижимости» предусмотреть увеличение средств в 2020 году на сумму 29 946,0 тыс.рублей и в 2021 году на сумму 128 943,9 тыс.рублей, уменьшение средств в 2022 году на сумму 77 943,9 тыс.рублей, из них:

2.1. в целях установления равномерного объема выполнения работ по разработке проектов межевания территории и проведения комплексных кадастровых работ предлагается перераспределить средства в сумме 77 943,9 тыс.рублей с 2022 года на 2021 год. Работы планируется провести на 1 528,3 га (60,0 тыс.рублей * 1 528,3 га * 85 % (софинансирование расходных обязательств муниципальных образований).

2.2. предусмотреть увеличение средств на сумму 80 946,0 тыс.рублей, в т.ч.

на мероприятие «Работы по совершенствованию данных об объектах недвижимости на территории Пермского края» в 2020 году в сумме 5 946,0 тыс.рублей (расчет – Приложение 2). Средства будут направлены на предоставление субсидии на иные цели ГБУ ПК «Центр технической инвентаризации и кадастровой оценки Пермского края» для выполнения работ по цифровой аэрофотосъемке (наземной фотосъемке) объектов недвижимости на территории муниципальных образований Пермского края, в которых целесообразно проведение работ по вовлечению объектов недвижимости в налоговый оборот;

на новое мероприятие «Выполнение научно-исследовательской работы по методологическому и организационному сопровождению деятельности органов исполнительной власти Пермского края и органов местного самоуправления по вовлечению объектов недвижимости в налоговый оборот» в 2020 году на сумму 24 000,0 тыс. рублей и в 2021 году на сумму 51 000,0 тыс. рублей.

Исполнитель НИР будет определен путем проведения открытого конкурса в соответствии со статьей 48 Федерального закона от 5 апреля 2013 г. № 44-ФЗ «О контрактной системе в сфере закупок товаров, работ, услуг для обеспечения государственных и муниципальных нужд». Начальная (максимальная) цена контракта на выполнение НИР в 2020-2021 гг. составляет 75 000,0 тыс. рублей (не облагается НДС в соответствии с подпунктом 16 пункта 3 статьи 149 Налогового кодекса Российской Федерации).

Объем расходов определен с учетом результатов анализа проведения открытых конкурсов на выполнение работ аналогичной направленности (Приложение 3). Средняя цена выполнения работ аналогичной направленности в расчете на месяц составляет 4 700,0 тыс.рублей. Планируемый период выполнения НИР – 16 месяцев.

3. по основному мероприятию «Обеспечение эффективного управления имуществом на территории Пермского края» предлагается предусмотреть увеличение денежных средств в 2020 году на сумму 3 143 138,0 тыс.рублей и в 2022 году на сумму 2 846 500,0 тыс.рублей, из них:

3.1. на расходы по обеспечению сохранности, содержания и эксплуатации имущества казны Пермского края в 2020 году в сумме 11 638,0 тыс.рублей для проведения технического обследования несущих и ограждающих строительных конструкций зданий в целях приведения объектов в нормативное состояние (стоимость работ сформирована на основании предварительных расчетов проектировщиков в соответствии со Справочником базовых цен на обмерные работы и обследования зданий и сооружений).

Информация о стоимости работ
на выполнение технического обследования несущих и ограждающих строительных конструкций зданий, расположенных по адресу:
г. Пермь, ул. Энергетиков, 50

№ п/п	Наименование объекта	Наименование работ	Стоимость в рублях с НДС 20%
Здания			
1	Административно-бытовой корпус (лит. А) Этажность – 4 Высота -11,93 м Строительный объем -10775 куб. м Фундамент – сваи Стены-Панели Перекрытия-Ж\Б	Обследование на предмет дальнейшего использования	867 000,00
2	Производственный корпус (лит. Б) Этажность – 1 Высота -7,11м Строительный объем -110916, куб. м	Обследование на предмет дальнейшего использования	7 818 000,00
3	Механизированная мойка (лит. В) Этажность – 1-2 Высота -6,30м Строительный объем -4200, куб. м	Обследование на предмет аварийного состояния	50 000,00
4	Цех по ремонт аккумуляторов (лит. Д) Этажность – 2 Высота -7,42м Строительный объем -4996, куб. м	Обследование на предмет дальнейшего использования	539 000,00

5	Здание склада (лит. Е) Этажность – 1 Высота -7,42м Строительный объем -4996, куб. м	Обследование на предмет аварийного состояния	50 000,00
6	Здание контрольно-технического пункта (лит.З) Высота -2,52м Строительный объем -139 куб.м	Обследование на предмет дальнейшего использования	140 000,00
7	Здание павильона «Турист» (лит.И) Этажность – 1 Высота -2,65м Строительный объем -270 куб.м	Обследование на предмет аварийного состояния	50 000,00
8	Здание топливно-заправочного пункта (лит.К) Этажность – 1 Высота -2,42м Строительный объем -238 куб.м	Обследование на предмет аварийного состояния	50 000,00
9	Здание диспетчерской (лит.Л) Этажность – 1 Высота -3м Строительный объем -17 куб.м	Обследование на предмет аварийного состояния	50 000,00
10	Здание – караульное помещение (лит.П) Этажность – 1 Высота -2,41м Строительный объем -40 куб.м	Обследование на предмет дальнейшего использования	150 000,00
11	Отдельно стоящее здание овощных ям, ул. Энергетиков, 50 (Лит.М). Кадастровый номер 59:01:4416018:16. Реестровый номер 25250	Обследование на предмет дальнейшего использования	324 000,00
Объекты инженерной инфраструктуры			
12	Ограждение из железобетонных панелей (сооружение (реестровый номер 162903)	Обследование на предмет дальнейшего использования	10 000,00
13	Ворота металлические (сооружение (реестровый номер 162901)	Обследование на предмет дальнейшего использования	10 000,00

14	Ограждение из бетонных блоков (сооружение (реестровый номер 162902)	Обследование на предмет дальнейшего использования	10 000,00
15	Ограждение металлическое (сооружение (реестровый номер 162904)	Обследование на предмет дальнейшего использования	10 000,00
16	Пожарный резервуар (лит. Г6, реестровый номер 453772)	Обследование на предмет дальнейшего использования	10 000,00
17	Очистные сооружения (лит.Г5, реестровый номер 453773)	Обследование на предмет дальнейшего использования	150 000,00
18	Автозаправочная станция	Обследование на предмет аварийного состояния	50 000,00
19	Инженерно-геологические изыскания, 10 шурфов	Проводятся согласно п 5.2.2, 5.2.3 ГОСТ 31937-2011 «Здания и сооружения. Правила обследования и мониторинга технического состояния»	1 300 000,00
ИТОГО			**11 638 000,00**

3.2. на мероприятие «Взнос в уставный капитал ООО «Спорткомплекс «Олимпия-Пермь» в целях строительства многофункционального комплекса с аквапарком, фитнес-центром и гостиницей, в том числе на разработку проектно-сметной документации и проведение экспертизы проектно-сметной документации» в объеме 5 693 000,0 тыс.рублей, в т.ч.

2020 г. – 2 846 500,0 тыс.рублей;

2022 г. – 2 846 500,0 тыс.рублей.

Средства будут направлены на строительство Многофункционального комплекса, в состав которого входят крытый аквапарк с бассейном, гостиница и фитнес-центр. Планируется провести:

в 2020 г. – подготовительные работы, технологическое присоединение к сетям инженерно-технического обеспечения;

в 2021 г. – возведение конструкций «нулевого» цикла (фундаменты), возведение конструкций здания;

в 2022 г. – возведение конструкций здания, монтаж технологического оборудования, строительство внутриплощадочных сетей, благоустройство территории, пусконаладочные работы.

Площадь комплекса составит около 50000 кв.метров.

Объем расходов определен на основании НЦС 05(2017)-03-001-02 (Приложение 4).

3.3. предлагается предусмотреть в 2020 г. денежные средства для предоставления субсидии городу Перми в размере 285 000,0 тыс. рублей на приобретение объектов недвижимого имущества по адресу: г. Пермь, ул. Барамзиной, 31, находящихся на земельном участке с кадастровым номером 59:01:4415053:25, и расположенных в коридоре проектируемых дорог по ул. Барамзиной, ул. Углеуральской и ул. Гатчинской в размере неосвоенного остатка на начало текущего года на эти же цели. Ориентировочная рыночная стоимость объектов недвижимости составляет 300 000,0 тыс.рублей. Доля средств краевого бюджета 95 %, что составляет 285 000,0 тыс.рублей, местного бюджета 5 %, что составляет 15 000,0 тыс.рублей.

Подпрограмма «Повышение эффективности управления государственной программой, развитие общественной инфраструктуры»

Предлагается внести изменения по основному мероприятию «Развитие общественной инфраструктуры»:

предлагается предусмотреть увеличение средств в 2020 году в сумме 4 440,2 тыс.рублей на приобретение объектов недвижимого имущества: административного здания и здания гаража, расположенных в г.Кудымкар.

Приобретение объектов недвижимого имущества: административного здания и здания гаража, расположенных в г.Кудымкар, обусловлено необходимостью обеспечения деятельности ГКУ ПК «Управление лесничествами Пермского края» для размещения сотрудников структурного подразделения – Кудымкарского лесничества. Помещение, в котором в настоящее время располагается Кудымкарское лесничество, не соответствует требованиям санитарно-пожарной безопасности. Здание в деревянном исполнении, двухэтажное, 1971 года постройки, первый этаж является жилым, на котором размещены квартиры, находящиеся в собственности граждан. В связи с ветхостью здания приведение его в нормативное состояние нецелесообразно.

Лесничество осуществляет исполнение государственных функций в области лесных отношений, в том числе контроль и надзор в лесах, непосредственно организует работу с физическими и юридическими лицами по

вопросам лесопользования, заключает договоры купли-продажи лесных насаждений в количестве не менее 2000 договоров ежегодно.

Общая штатная численность сотрудников Кудымкарского лесничества – 48 единиц, в т.ч. планируемая для размещения в предлагаемом для приобретения здании – 26 единиц.

Предлагаемое к приобретению здание – обособленное, принадлежит ПАО «Пермэнергосбыт» на правах собственности. Соответствует нормам санитарно-технической безопасности. Находится в удовлетворительном состоянии, в кирпичном исполнении, 1995 года постройки, проведение капитального ремонта не требует. Общая площадь помещений составляет 249,2 кв.м, что является оптимальным для размещения сотрудников лесничества.

В целом затраты на приобретение администратривного здания и гаража в сумме 4 440,2 тыс.рублей значительно ниже расходов на строительство аналогичного нового здания.

Государственная программа Пермского края «Градостроительная и жилищная политика, создание условий для комфортной городской среды»

Предлагается увеличить объем средств на реализацию государственной программы Пермского края «Градостроительная и жилищная политика, создание условий для комфортной городской среды», утвержденной постановлением Правительства Пермского края от 03 октября 2013 г. № 1331-п, на сумму 19 497,1 тыс.рублей, в т.ч.

2020 год – на сумму 6 559,9 тыс.рублей,

2021 год – на сумму 6 465,3 тыс.рублей,

2022 год – на сумму 6 471,9 тыс.рублей.

Предлагаемые изменения не повлекут изменений целевых показателей государственной программы.

Подпрограмма «Градостроительная деятельность и развитие инфраструктуры в Пермском крае»

Предлагается внести изменения по основному мероприятию «Развитие градостроительной деятельности»:

предлагается предусмотреть увеличение средств на обеспечение деятельности ГКУ ПК «Институт регионального и городского планирования» для реализации новых полномочий на сумму 19 497,1 тыс.рублей, в т.ч.

2020 год – на сумму 6 559,9 тыс.рублей,

2021 год – на сумму 6 465,3 тыс.рублей,

2022 год – на сумму 6 471,9 тыс.рублей.

Средства необходимы для содержания дополнительных 7 ставок в ГКУ ПК «Институт регионального и городского планирования».

Фонд оплаты труда на 2020 год (9 месяцев) составит 4 803,8 тыс.рублей, на 2021-2022 годы ежегодно по 5 319,2 тыс. рублей;

материальные расходы: в 2020 г. – 1 756,1 тыс. рублей (в т.ч. разовые расходы на приобретение оргтехники и мебели для обеспечения рабочих мест 599,1 тыс.руб.), в 2021 г.– 1 146,1 тыс. рублей, в 2022 г.– 1 152,7 тыс. рублей (расчет – Приложение 5).

Министр по управлению имуществом
и градостроительной деятельности
Пермского края Н.Н. Гончаров

ФИНАНСОВО-ЭКОНОМИЧЕСКОЕ ОБОСНОВАНИЕ
к проекту закона о внесении изменений в Закон Пермского края «О бюджете Пермского края на 2020 год и на плановый период 2021 и 2022 годов»

Министерство ЖКХ и благоустройства Пермского края

Государственная программа Пермского края "Градостроительная и жилищная политика, создание условий для комфортной городской среды"

1. Мероприятие «Развитие городского пространства в г. Перми».

Предлагается увеличить расходы бюджета Пермского края на 2020 год и плановый период 2021, 2022 г. г. по мероприятиям по благоустройству города Перми к празднованию 300-летия, в том числе в 2020 г. – 224 400,00 тыс. руб., в 2021 г. – 1 322 565,1 тыс. руб., в 2022 г. – 1 372 565,2 тыс. руб.

На мероприятие «Капитальный ремонт сквера в 66 квартале эспланады» предлагается предусмотреть на 2020 г. – 50 000,00 тыс. руб., на 2021 г. - 146 124,00 тыс. руб., 2022 г. – 196 124,00 тыс. руб.

В преддверии празднования в 2023 году 300-летия города Перми реализуется крупнейший проект преобразования городского пространства – Эспланада.

Главная цель проекта по реновации Эспланады заключается в создании качественного, наполненного общественной, культурной жизнью городского пространства, а также в объединении всех архитектурных форм в гармоничную структуру.

Концепция проекта заключается в согласованности разных по функциям пространств при помощи единых стилистических приемов, сохраняющих уникальность каждой отдельной зоны (многофункциональной рекреационной, мемориальной и театральной), и предусматривает следующие мероприятия:

установка современных малых архитектурных форм;

реконструкция систем наружного освещения с установкой новых опор;

реконструкция существующей и организация новой дорожно-тропиночной сети;

комплекс мероприятий для обеспечения возможности использования Эспланады в зимнее время: праздничный вариант архитектурно-художественной подсветки; установка малых архитектурных форм

для использования в зимнее время; обустройство катков, лыжных трасс, ярмарочных пространств;

создание трансформируемых пространств;

использование различных материалов мощения;

посадка зеленых насаждений;

устройство зон отдыха;

организация новых планировочных решений;

обновление фасадов зданий, расположенных по периметру Эспланады, архитектурно-художественная подсветка.

На мероприятие «Благоустройство набережной в Кировском районе» предлагается предусмотреть на 2021 г. – 468 330,20 тыс. руб., 2022 г. – 468 330,20 тыс. руб.

Мероприятия по благоустройству набережной в Кировском районе включают в себя: устройство дорожно - тропиночной сети; устройство наружного освещения; установка малых – архитектурных форм; озеленение.

На мероприятие «Архитектурная подсветка коммунального моста» предлагается предусмотреть на 2021 г. – 80 000,00 тыс. руб., 2022 г. – 80 000,00 тыс. руб.

Планируется выполнить функциональное освещение с помощью опор освещения интересного дизайна с индивидуализированными конструкциями для крепления светильников. Дополнительное функциональное освещение пешеходной части, интегрированное в ограждение моста, будет работать и на архитектурное освещение, высвечивая ограждение. Освещение пешеходной части предлагается сделать интерактивным.

На мероприятие «Капитальный ремонт бульвара по Комсомольскому проспекту» предлагается предусмотреть на 2021 г. – 258 111,00 тыс. руб., 2022 г. – 258 111,10 тыс. руб.

Проектной документацией предусматривается частичная замена покрытия проезжей и пешеходной части Комсомольского проспекта, капитальный ремонт объекта озеленения общего пользования (бульвар), восстановление газонов и зеленых насаждений, капитальный ремонт сети наружного освещения улично-дорожной сети, капитальный ремонт чугунных ограждений и пр.

На мероприятие «Архитектурная подсветка центральных улиц города (2 этап)» предлагается предусмотреть на 2021 г. – 370 000,0 тыс. руб., 2022 г. – 370 000,0 тыс. руб.

Основная цель - создание качественной, комфортной для проживания светоцветовой среды в городе Пермь, опираясь на современные подходы к освещению, используя современные технические средства, современное оборудование (опоры, светильники, прожекторы, лампы).

Предлагаемые мероприятия обеспечат формирование современного архитектурного облика города, и благоприятно повлияет на его имидж, что привлечет дополнительные инвестиционные и туристические потоки. Также проект приведет к формированию комфортного социально - культурного пространства, предназначенного для удовлетворения нужд жителей города.

Реализацию проекта планируется осуществить в 2020-2022 годах. По мероприятиям «Капитальный ремонт сквера в 66 квартале эспланады», «Благоустройство набережной в Кировском районе», «Архитектурная подсветка коммунального моста», «Капитальный ремонт бульвара по Комсомольскому проспекту» предусматривается софинансирование за счет средств местного бюджета не менее 20 %.

2. Мероприятие «Капитальный ремонт водовода Ду 400 мм от резервуаров «высокой зоны» до резервуаров «низкой зоны» г. Кизел».

Предлагается предусмотреть расходы на 2020 год на проведение капитального ремонта водовода Ду 400 мм от резервуаров «высокой зоны» до резервуаров «низкой зоны» г. Кизела в размере 23 993,00 тыс. руб.

С целью снижения аварийности и нормализации поставки питьевой воды в г. Кизел планируется выполнить работы по капитальному ремонту участка магистрального водовода от резервуаров высокой зоны до резервуаров средней зоны предлагается предусмотреть расходы в сумме 23 993,00 тыс. руб. на прокладку водовода Ду 400 мм от резервуаров «высокой зоны» до резервуаров «низкой зоны» г. Кизел.

На основании проведенного технического обследования магистральных сетей водоснабжения г. Кизела были выявлены особо аварийные участки. Участок магистральной сети от камеры переключения ВК1 резервуаров верхней зоны до резервуаров средней зоны протяженностью 1,6 км имеет 8 повреждений. Места утечек зафиксированы приборным методом, объем потерь воды оценивается в сотни кубических метров в час.

Общая стоимость мероприятия «Капитальный ремонт водовода Ду 400 мм от резервуаров «высокой зоны» до резервуаров «низкой зоны» г.Кизел» составляет 24 017,00 руб., в том числе софинансирование работ за счет бюджета Пермского края - 23 993,00 тыс. руб. (99,9%), за счет бюджета Кизеловского городского округа – 24,00 тыс. руб. (0,1%). Затраты на прокладку нового водовода (материал - полиэтилен питьевой, диаметр 400 мм) от резервуаров высокой зоны до резервуаров средней зоны определены сметным методом с использованием федеральных единичных расценок, объемы работы определены на основе дефектных ведомостей, составленных на итогам проведенного технического обследования. Работы планируется выполнять открытым способом.

3. Мероприятие «Капитальный ремонт объектов водоснабжения г. Гремячинска».

Предлагается предусмотреть расходы в размере 7 980,50 тыс. руб. для проведения капитального ремонта объектов водоснабжения г. Гремячинска.

С целью снижения аварийности на сетях водоснабжения г. Гремячинска планируется выполнить ряд мероприятий:

- Капитальный ремонт объектов водоснабжения г. Гремячинска: ремонт водопровода п. Юго-Западный: ул. Пролетарская – 2 322, 68 тыс. руб.,

- Капитальный ремонт объектов водоснабжения г. Гремячинска: ул. Молодежная, ул. Грибоедова – 438,85 тыс. руб.,

- Капитальный ремонт объектов водоснабжения г. Гремячинска: ремонт водопровода от ВНБ п. Юго-Западный до ВНБ п. Южный – 5 226,96 тыс. руб.

Общая стоимость мероприятия «Капитальный ремонт объектов водоснабжения г. Гремячинска» - 7 988,50 тыс. руб., в том числе софинансирование работ за счет бюджета Пермского края - 7 980,51 тыс. руб. (99,9%), софинансирования за счет бюджета Кизеловского городского округа – 7, 99 тыс. руб.(0,1%).

Стоимость определена сметным способом на основании федеральных единичных расценок. Общая протяженность участков сетей, на которых планируется проведение капитального ремонта - 7,9 км.

4. Мероприятие «Реконструкция, строительство водовода и модернизация насосного оборудования систем водоснабжения г. Краснокамска Пермского края 3 очередь «Реконструкция сетей водоснабжения» (по ул. Городская, Коммунистическая, Шоссейная, Спортивная, в микрорайоне «Матросово»)».

Предлагается предусмотреть расходы в сумме 60 629,20 тыс. руб. на мероприятие «Реконструкция, строительство водовода и модернизация насосного оборудования систем водоснабжения г. Краснокамска Пермского края 3 очередь «Реконструкция сетей водоснабжения» (по ул. Городская, Коммунистическая, Шоссейная, Спортивная, в микрорайоне «Матросово»)».

Для обеспечения поставки питьевой воды потребителям г. Краснокамска от Чусовских очистных сооружений г. Перми планируется завершение работ 3-й очереди реконструкции системы водоснабжения г. Краснокамска. Выполнение работ по реконструкции магистральных внутригородских сетей позволит снизить аварийность (в том числе снизит потери воды при транспортировке) и обеспечит сохранность качества поставляемой воды (в настоящий момент в числе прочих загрязнений воды наблюдается ухудшение качества за счет вторичного загрязнения в сетях).

Часть мероприятий, определенных проектной документацией «Реконструкция, строительство водовода и модернизация насосного оборудования систем водоснабжения г. Краснокамска Пермского края 3 очередь «Реконструкция сетей водоснабжения» (шифр проекта 110-2010/3) выполнена в рамках реализации мероприятий государственной программы Пермского края

«Градостроительная и жилищная политика, создание условий для комфортной городской среды» (утв. постановлением Правительства Пермского края от 3 октября 2013 г. № 1331-п) в 2018-2019 годах, в том числе запланирована к реализации в 2020 году. Однако, часть мероприятий на магистральных сетях не вошла в мероприятия государственный программы и требует дополнительного финансирования в объеме 60 689 910,0 руб. (в ценах 4 квартала 2019 г.), в том числе:

- реконструкция наружных сетей холодного водоснабжения по ул. Городская через АТП до дюкера через р. Малая Ласьва - 13 458,50 тыс.руб.,

- реконструкция наружных сетей холодного водоснабжения по Коммунистическая от ул. Февральская до пер. Дорожный - 7741,87 тыс.руб.,

- реконструкция наружных сетей холодного водоснабжения между ул.Коммунистическая (ул.Шоссейная) - 7449,75 тыс.руб.,

- реконструкция наружных сетей холодного водоснабжения по ул.Шоссейная-ул.Спортивная - 12721,53 тыс.руб.,

- реконструкция наружных сетей холодного водоснабжения микрорайона «Матросово» - 19318,27 тыс.руб.

Мероприятие «Реконструкция, строительство водовода и модернизация насосного оборудования систем водоснабжения г. Краснокамска Пермского края 3 очередь «Реконструкция сетей водоснабжения» (по ул. Городская, Коммунистическая, Шоссейная, Спортивная, в микрорайоне «Матросово»)» планируется обеспечить за счет:

- бюджета Пермского края (не более 99,9%) - 60 629,22 тыс. руб.,

- бюджета Краснокамского городского округа (не менее 0,1%) – 60,69 тыс. руб.

5. Мероприятие «Реконструкция, строительство тепловых сетей левобережной части г. Нытва».

Предлагается предусмотреть расходы на проведение работ по объекту «Реконструкция, строительство тепловых сетей левобережной части г. Нытва» на 2020 год в размере 20 000,00 тыс. руб. Проект не реализован в 2019 году в связи с изменением прохождения трассы, первоначальный вариант затрагивал охранную зону памятника культурного наследия, что повлекло изменения в проекте планировки и межевания территории. В настоящее время проект «Реконструкция, строительство тепловых сетей левобережной части г. Нытва» проходит государственную экспертизу.

6. Мероприятие "Приобретение теплового единого имущественного комплекса в Александровском муниципальном округе Пермского края"

Предлагается перераспределить расходы бюджета Пермского края в 2020 году в рамках основного мероприятия "Развитие коммунально-инженерной инфраструктуры" подпрограммы "Градостроительная деятельность и развитие инфраструктуры в Пермском крае" с мероприятия «Улучшение качества систем теплоснабжения на территории муниципальных образований Пермского края» на Мероприятие "Приобретение теплового единого имущественного комплекса в Александровском муниципальном округе Пермского края" в размере 178 960,70 тыс. руб.

Котельная с тепловым комплексом на правах собственности принадлежит ООО «АМЗ-Теплоэнерго», которое находится в стадии банкротства.

Котельная ООО «АМЗ-Теплоэнерго» является единственным источником теплоснабжения населения и социально значимых объектов города Александровска.

Собственник котельной отказался от эксплуатации объекта. Арендатор теплосетевого комплекса, ООО «Гарант - М», также объявлен банкротом. Организация утратила статус единой теплоснабжающей организации в силу 190-ФЗ «О теплоснабжении», 4 июля 2019 г. договор аренды имущественного комплекса с ООО «Гарант - М» расторгнут.

В настоящее время тепловой комплекс находится в банкротной массе и будет выставлен на торги. Общая начальная стоимость лота составляет 179 139 800 руб. 00 коп.

В соответствии с Законом РФ № 131-ФЗ от 06 октября 2003 года «Об общих принципах организации местного самоуправления в Российской Федерации» обязанность по обеспечению теплоснабжения населения возложена на органы местного самоуправления.

Для обеспечения полномочий в соответствии с Законом РФ № 131-ФЗ от 06 октября 2003 года «Об общих принципах организации местного самоуправления в Российской Федерации» Александровскому муниципальному округу Пермского края предлагается предоставить субсидию для оплаты расходов, связанных с приобретением теплового единого имущественного комплекса (зданий котельной, тепловых сетей, объектов движимого имущества, в т.ч. оборудования, приборов, механизмов и пр.), обеспечивающего теплоснабжение в Александровске. Предлагается предусмотреть средства за счет бюджета Пермского края в размере 178 960 660,2 руб. (99,9%), за счет бюджета Александровского муниципального округа 179 139,8 руб. (0,1%).

И.о. министра жилищно-коммунального хозяйства и благоустройства Пермского края А.Б. Шицын

Гибадулина И.А.
236 05 31, доб. 242

284

Финансово-экономическое обоснование к поправкам к проекту Закона Пермского края «О внесении изменений в Закон Пермского края «О бюджете Пермского края на 2020 год и на плановый период 2021 и 2022 годов»

по мероприятиям государственной программы «Градостроительная и жилищная политика, создание условий для комфортной городской среды»

Подпрограмма 1 «Повышение безопасности и комфортности проживания граждан в жилищном фонде Пермского края»

Основное мероприятие 1.3 «Мероприятия по переселению граждан из аварийного жилищного фонда»

Мероприятие 1.3.1 «Мероприятия по расселению жилищного фонда на территории Пермского края, признанного аварийным после 1 января 2017 г.»

Мероприятие 1.3.1.2. «Обеспечение расселения жилищного фонда на территории Пермского края, признанного аварийным после 01 января 2012 года, в целях предотвращения чрезвычайных ситуаций»

Предлагается увеличить расходы бюджета Пермского края в 2020 году на реализацию мероприятий по расселению жилищного фонда в целях предотвращения чрезвычайных ситуаций на сумму 57 450,7 тыс. рублей.

Средства необходимы для расселения в 2020 году граждан из аварийного дома по адресу Пермский край, г. Добрянка, ул. Маяковского, 3.

Квартиры в многоквартирном доме по адресу: Пермский край, г. Добрянка, ул. Маяковского, 3 были приобретены администрацией Добрянского городского поселения для переселения граждан из аварийного жилищного фонда в рамках региональной адресной программы по переселению граждан из аварийного жилья на территории Пермского края на 2013-2017 годы, утвержденной Постановлением Правительства Пермского края от 29 мая 2013 года № 579-п.

В связи с тем, что застройщик данного дома – ООО «УралПрофСтрой» является банкротом и приведение дома в нормативное состояние невозможно за счет его средств, а также в связи с многочисленными жалобами граждан о невозможности проживания в доме, принято решение о расселении указанного дома.

Согласно техническому отчету, составленному специализированной организацией ООО «ТактСвязьПроект» техническое состояния дома является аварийным.

По результатам проверочных расчетов, несущая способность наиболее нагруженных простенков, нагруженных несущих стен не обеспечена расчетным сочетанием нагрузок (перенапряжение более 50%). Отмечено крайне низкое качество строительства при возведении стен из газобетонных блоков. Отсутствуют монолитные железобетонные пояса под плитами перекрытий, распределяющих нагрузку от перекрытий, что дополнительно снижает надежность и долговечность многоквартирного дома.

Расчет объема средств на расселение указанного дома произведен исходя из средней расчетной стоимости 1 квадратного метра общей площади жилья по Добрянскому городскому округу, утвержденной постановлением Правительства Пермского края на 1 квартал 2020 года (дата подачи органом местного самоуправления заявки на предоставление субсидии из бюджета Пермского края бюджету муниципального образования Пермского края) – 40 521,00 рублей.

Согласно расчетам, представленным администрацией Добрянского городского округа, для расселения граждан из дома по адресу: г. Добрянка, ул. Маяковского, 3 требуются средства в объеме 76 600,9 тыс. рублей. Общая площадь жилых помещений, подлежащих расселению в доме, составляет 1 890,40 кв. м.

При расселении дома на условиях софинансирования 75% на 25% объем средств краевого бюджета составит – 57 450,7 тыс. рублей, объем средств местного бюджета – 19 150,2 тыс. рублей.

Мероприятие 1.3.5. «Мероприятие по расселению граждан из непригодного жилищного фонда (пгт Суксун, ул. Братьев Каменских, д. 6, 8)»

Предлагается предусмотреть в бюджете Пермского края на 2020 год средства в объеме 23 616,8 тыс. рублей в целях осуществления мероприятий по переселению граждан из аварийного жилищного фонда по адресам: пгт Суксун, ул. Братьев Каменских, д. 6, 8 за счет перераспределения средств краевого бюджета с мероприятия «Выполнение предпроектных работ по проектам общественной инфраструктуры регионального значения».

Данные дома были построены для переселения граждан из аварийного жилищного фонда в рамках Региональной адресной программы по переселению граждан из аварийного жилищного фонда на территории Пермского края на 2013-2017 годы, объемов расходов по приоритетному региональному проекту «Достойное жилье» на 2013 год, утвержденных постановлением Правительства Пермского края от 29 мая 2013 г. № 579-п, однако, в ходе эксплуатации указанных домов выявлены значительные строительные нарушения, которые привели к непригодному состоянию жилых помещений в данных домах. В связи с тем, что застройщик данных домов является банкротом и приведение домов в нормативное состояние невозможно

за счет его средств, а также в связи с многочисленными жалобами граждан о невозможности проживания в домах, принято решение о расселении указанных домов.

Расселение граждан из вышеуказанных домов предполагается произвести в 2020 году. Расчет объема средств на расселение указанных домов произведен исходя из средней расчетной стоимости 1 квадратного метра общей площади жилья по Суксунскому городскому округу Пермского края, утвержденной Правительством Пермского края на 4 квартал 2019 года с учетом индекса-дефлятора 100,4% в соответствие с Прогнозом социально-экономического развития РФ, разработанного МЭР России. Расчетная стоимость 1 квадратного метра общей площади жилья на 1 квартал 2020 г. с учетом индекса-дефлятора для Суксунского городского округа составит – 33 209,31 рублей.

Согласно расчетам, представленным администрацией Суксунского городского округа, для расселения граждан из домов по адресам: пгт Суксун, ул. Братьев Каменских, д. 6, 8 необходимы средства в объеме 31 489,1 тыс. рублей. Общая площадь жилых помещений, подлежащих расселению, составляет 948,20 кв.м.

При расселении домов на условиях софинансирования 75% на 25% доля краевого бюджета составит – 23 616,8 тыс. рублей, доля местного бюджета – 7 872,3 тыс. рублей.

Основное мероприятие 1.4 Основное мероприятие «Защита прав участников долевого строительства, и достройка «проблемных» объектов долевого строительства»

1.4.4. Мероприятие «Мера государственной поддержки граждан, являвшихся участниками программ местного развития и обеспечения занятости для шахтерских городов и поселков»

В связи с продлением срока действия Закона Пермского края от 14.12.2018 № 308-ПК до 31 декабря 2020 года возникла дополнительная потребность в средства бюджета Пермского края для предоставления жилищных субсидий гражданам-участникам программы местного развития (их наследникам) – 8 человек.

Предлагается предусмотреть в бюджете Пермского края на 2020 год средства в объеме 5 568,7 тыс. руб. в целях осуществления мероприятий по предоставлению жилищной субсидии гражданам.

Расчет дополнительной потребности произведен с учетом стоимости 1 кв. м. по Кизеловскому городскому округу, рассчитанной с применением индекса инфляции в строительстве на текущий квартал, в качестве которого используется индекс цен производителей на внутреннем рынке в

строительстве на текущий квартал на основе прогноза социально-экономического развития Российской Федерации - 20 995,0 руб. за 1 м2. и площади жилых помещений, указанной в договорах участия в долевом строительстве граждан-участников программы местного развития - 265,24 м2.

Мероприятие «Имущественный взнос Пермского края в имущество ППК «Фонд защиты прав граждан-участников долевого строительства»

Предлагается увеличить расходы бюджета Пермского края в 2020 году на сумму 453 330,0 тыс. рублей на имущественный взнос Пермского края в имущество ППК «Фонд защиты прав граждан-участников долевого строительства». В соответствии с законодательством восстановление прав граждан-участников строительства многоквартирных домов, включенных в единый реестр проблемных объектов, осуществляется путем достройки указанных многоквартирных домов либо выплаты денежного возмещения гражданам.

В 2020 году планируется достройка многоквартирного дома по адресу ул. Толмачева, 15, г. Пермь, и выплаты гражданам - участникам строительства домов по адресам: ул. Екатерининская, 175, г. Пермь и Пермский район, с. Лобаново, ул. Малахитовая,1-12.

Источником финансирования мероприятий в отношении трех объектов будет имущество Фонда сформированного за счет имущественного взноса Российской Федерации и взноса субъекта Российской Федерации.

В соответствии с пунктом 7 Порядка № 1192 в размер софинансирования за счет средств Фонда сформированного за счет средств федерального бюджета определяется в соответствии с пунктом 13 Правил формирования, предоставления и распределения субсидий из федерального бюджета бюджетам субъектов Российской Федерации, утвержденных постановлением Правительства Российской Федерации от 30 сентября 2014 г. N 999. Для Пермского края на условиях софинансирования 73% на 27% доля краевого бюджета составит – 453 330,0 тыс. рублей.

Размер затрат на достройку объекта по ул. Толмачева, 15 определен на основании проектно-сметной документации, прошедшей государственную экспертизу (положительное заключение о добровольной проверке определения сметной стоимости КГАУ «УГЭ ПК» от 04.12.2019 № 59-1-8-0011-19).

Размер выплат по объектам: город Пермь, ул. Екатерининская, 175 и Пермский край, село Лобаново, ул. Малахитовая, 1-12 определен исходя из площади помещений, принадлежащим гражданам (г. Пермь, ул. Екатерининская, д. 175 – 10,5 тыс. кв. м., село Лобаново, ул. Малахитовая, д. 1-12 – 13,5 тыс. кв.м.) и стоимости 1 м2.

Для объекта по ул. Екатерининская, 175 применена стоимость одного кв. м жилья равная 70 тыс. руб. (средняя по Ленинскому району города Перми), для село Лобаново, ул. Малахитовая, 1-12 – 44,609 тыс. руб. (средняя по Пермскому муниципальному району). Размер стоимости 1 м2 для расчета выплаты окончательно будет определен Фондом. Полагаем, что размер может быть установлен ниже стоимости 1 м2 использовано для предварительных расчетов.

Основное мероприятие 1.7. «Федеральный проект «Обеспечение устойчивого сокращения непригодного для проживания жилищного фонда»

Мероприятие 1.7.1. «Обеспечение устойчивого сокращения непригодного для проживания жилого фонда»

Предлагается увеличить на 2020 год объем бюджетных ассигнований на перечисление межбюджетных трансфертов местным бюджетам за счет средств ГК «Фонд содействия реформированию ЖКХ» на реализацию мероприятия по обеспечению устойчивого сокращения непригодного для проживания жилого фонда в текущем финансовом году на сумму 23 115,5 тыс. рублей, в том числе:

- 1 238,9 тыс. рублей восстановление остатков по состоянию на 01 января 2020 года , подлежащих возврату из бюджетов муниципальных образований в краевой бюджет, потребность в которых не подтверждена, с одновременным перераспределением на другие муниципальные образования;

- 4 433,8 тыс. рублей за счет остатков на счету бюджета Пермского края по состоянию на 01 января 2020 года, потребность в которых у муниципальных образований по этапу 2019 года отсутствует.

За счет сложившейся экономии предлагается увеличить объем бюджетных ассигнований Горнозаводскому городскому округу на реализацию мероприятия по обеспечению устойчивого сокращения непригодного для проживания жилого фонда на 5 672,7 тыс. рублей в целях расселения дополнительной площади в размере 192,9 кв. м.

- 17 442,8 тыс. рублей восстановление остатков по состоянию на 01 января 2020 года (по этапу 2019 года в сумме 17 115,0 тыс. рублей, по этапу 2020 года в сумме 327,8 тыс. рублей) с сохранением целевого назначения.

Средства необходимы для оплаты заключённых контрактов (соглашений) на сумму 14 394,1 тыс. рублей, судебные решения – 2 721,0 тыс. руб.

Министр строительства
Пермского края А.В. Колмогоров

Финансово-экономическое обоснование
к проекту Закона Пермского края «О внесении изменений в Закон Пермского края «О бюджете Пермского края на 2020 год и на плановый период 2020 и 2023 годов»
по мероприятиям государственной программы
«Образование и молодежная политика»

1. Подпрограмма «Эффективное управление системой образования»

1.1 Основное мероприятие «Федеральный проект «Содействие занятости женщин - создание условий дошкольного образования для детей в возрасте до трех лет»

Мероприятие «Создание в субъектах Российской Федерации дополнительных мест для детей в возрасте от 2 месяцев до 3 лет в образовательных организациях, осуществляющих образовательную деятельность по образовательным программам дошкольного образования»

Предлагается увеличить расходы краевого бюджета на сумму 20 331,9 тыс. рублей за счет неиспользованного остатка 2019 года, в том числе по объектам:

- строительство детского сада в с. Гисы Суксунского городского округа - 1 330,1 тыс. рублей. В 2019 году средств не были освоены в результате срыва сроков выполнения работ подрядной организацией;

- приобретение детского сада в г.Кудымкар - 19 001,9 тыс. рублей. В 2019 году средства не были освоены в связи с отсутствием заключения Инспекции государственного строительного надзора Пермского края.

1.2 Основное мероприятие «Развитие инфраструктуры и укрепление материально-технической базы образовательных учреждений»

Мероприятие «Строительство (реконструкция) объектов общественной инфраструктуры муниципального значения, приобретение объектов недвижимого имущества в муниципальную собственность для создания новых мест в общеобразовательных учреждениях и дополнительных мест для детей дошкольного возраста»

Предлагается увеличить расходы бюджета Пермского края на 2020-2022 годы на предоставление субсидий бюджетам муниципальных образований Пермского края за счет средств целевой субсидии краевого бюджета на общую сумму 1 342 263,0 тыс. рублей (в том числе в 2020 г. – 455 525,3 тыс. рублей, в 2021 г. – 321 328,1 тыс. рублей, в 2022 г. – 565 409,6 тыс. рублей).

Дополнительные средства необходимы для реализации послания Президента Российской Федерации в целях создания дополнительных мест в дошкольных и общеобразовательных учреждениях, в том числе для доступности и сокращения очереди на получение дошкольного образования и сокращения числа обучающихся в школах во 2 смену, в связи с:

- необходимостью дообеспечения строительства объектов в полном объеме – 854 093,0 тыс. рублей;

- включением 3 новых объектов в г.Перми и одного детского сада в с.Коса – 414 890,8 тыс. рублей;

- удорожанием сметной стоимости по 3 объектам по итогам полученных заключений о достоверности сметной стоимости – 69 683,1 тыс. рублей;

- необходимостью оплаты обязательств 2019 года по детскому саду в п.Тис Суксунского ГО – 3 596,1 тыс. рублей.

Оставшийся дефицит средств на строительство объектов образования предлагается покрыть за счет подтвержденных остатков федерального бюджета за 2019 год, дополнительных средств федерального бюджета, за счет средств муниципальных образований, в том числе средств субсидии из краевого бюджета, предусмотренных на реализацию муниципальных программ, приоритетных муниципальных проектов в рамках региональных проектов, инвестиционных проектов муниципальных образований.

Увеличение финансирования за счет бюджета Пермского края планируется по следующим объектам:

Строительство средней общеобразовательной школы по ул. Юнг Прикамья, 3 в г. Перми;

Строительство нового корпуса МАОУ «Гимназия N 3»;

Строительство нового корпуса здания МАОУ «СОШ № 82» г. Перми;

Реконструкция здания под размещение общеобразовательной организации по ул. Целинной 15;

Строительство здания для размещения общеобразовательного учреждения в районе ДКЖ;

Реконструкция здания МАОУ «СОШ № 129» г. Перми (пристройка нового корпуса);

Строительство школы в пос. Горный Пермского МР;

Строительство школы в д. Кондратово Пермского МР;

Строительство здания МДОУ в г. Чусовом;

Строительство школы в д. Гондюк Бардымского МР;

Строительство школы в д. Брюзли Бардымского МР;

Строительство школы в д. Поршево Косинского МР;

Строительство детского сада в с. Коса;

Строительство детского сада в с. Тис Суксунского района Пермского края;

Строительство общеобразовательной школы на 825 учащихся в г. Кунгуре Пермского края.

Строительство школы в микрорайоне Клестовский г. Соликамска;

Строительство учебного корпуса в с. Большой Гондырь;

Строительство школы по ул. Коммунистической Чернушинского городского округа.

Министр строительства
Пермского края А.В. Колмогоров

Финансово-экономическое обоснование к поправкам к проекту Закона Пермского края «О внесении изменений в Закон Пермского края «О бюджете Пермского края на 2020 год и на плановый период 2021 и 2022 годов»

по мероприятиям Государственной программы Пермского края «Качественное здравоохранение»

Подпрограмма 3. «Повышение эффективности системы оказания медицинской помощи»

Основное 3.3. мероприятие «Развитие инфраструктуры в сфере здравоохранения»

Мероприятие 3.3.2. «Строительство (реконструкция) объектов общественной инфраструктуры регионального значения, приобретение объектов недвижимого имущества в государственную собственность»

Предлагается уменьшить бюджетные ассигнования на 2020 год на **1 464 316,6 тыс. рублей** по объектам:

«Пермская клиническая инфекционная больница № 1, г. Пермь» в связи с увеличением срока проектирования средства в сумме 85 300,0 тыс. рублей предусмотреть на 2023 год;

«Лечебный корпус с поликлиникой, с. Юрла» с учетом планируемых сроков строительства и ввода объекта в эксплуатацию (II квартал 2020 года – II квартал 2021 года) средства в сумме 88 792,3 тыс. рублей перенести на 2021 год;

«Хирургический корпус, г. Кудымкар» с учетом графика производства строительно-монтажных работ и планируемым вводом объекта в эксплуатацию в I квартале 2022 года перераспределить с 2020 года средства в сумме 165 000,0 тыс. рублей на 2021 год и 2022 годы;

«Детская поликлиника в Мотовилихинском районе, г. Пермь» с учетом длительного срока определения земельного участка для строительства и планируемого ввода объекта в эксплуатацию в III квартале 2022 года перераспределить с 2020 года средства в сумме 154 000 тыс. рублей на 2022 год;

«Детская поликлиника, г. Кудымкар» с учетом планируемого ввода объекта в эксплуатацию в IV квартале 2020 года перераспределить бюджетные ассигнования с 2020 года в сумме 6 680,3 тыс. рублей на 2021 год для оплаты работ, которые не могут быть выполнены в связи с сезонностью работ, и окончательного расчета за поставку и монтаж оборудования, которые могут выполняться после ввода объекта в эксплуатацию;

«Комплекс районной больницы в п. Полазна» в связи с длительным проектированием перераспределить неосвоенные бюджетные ассигнования в сумме 153 419,3 тыс. рублей на 2022 год;

«Городская клиническая поликлиника, г. Пермь» с учетом графика производства строительно-монтажных перераспределить средства с 2020 года в сумме 90 000,0 тыс. рублей на 2021 год;

«Психоневрологический диспансер с дневным стационаром, г. Пермь» в связи с планируемым началом строительства во II квартале 2020 года предлагается перераспределить средства с 2020 года в сумме 234 688,3 тыс. рублей на 2021 год;

«Сельская врачебная амбулатория, п. Ныроб Чердынского городского округа» с учетом планируемых сроков строительства и ввода объекта в эксплуатацию II квартал 2020 года – I квартал 2021 года перераспределить средства с 2020 года в сумме 18 000,0 на 2021 год;

«Поликлинический фтизиопульмонологический корпус, г. Пермь» перераспределить средства с 2020 года в сумме 134 950,0 тыс. рублей на 2023 год;

«Сельская врачебная амбулатория, п. Зюкайка Верещагинского городского округа» с учетом сроков строительства перераспределить средства с 2020 года в сумме 58 843,4 тыс. рублей на 2021 год;

«Сельская врачебная амбулатория, п. Оверята Краснокамского городского округа» с учетом сроков начала строительства перераспределить средства с 2020 года в сумме 43 101,5 тыс. рублей на 2021 год;

«Строительство хирургического корпуса с приемно-диагностическим отделением и двумя надземными переходами с благоустройством территории и реконструкцией инженерных сетей ГБУЗ ПК «ГКБ им. М.А. Тверье», г. Пермь» в связи с задержкой в реализации проекта по причине внесения изменений в отраслевое техническое задание и планируемым вводом объекта в эксплуатацию в IV квартале 2023 года перераспределить неосвоенные бюджетные ассигнования в сумме 50 000,0 тыс. рублей;

«Лечебный корпус центральной районной больницы в п. Октябрьский» с учетом графика реализации проекта предлагается уточнить срок начала строительства с 2020 на 2021 год и перераспределить средства в суме 1 500,0 тыс. рублей с 2020 года на 2022 год;

«Поликлиника, с. Сива» с учетом графика реализации перераспределить средства с 2020 года в сумме 30 000,0 тыс. рублей на 2021 год;

«Детская поликлиника в Кировском районе, г. Пермь» перераспределить средства в сумме 9 716,7 тыс. рублей с 2020 года на 2021 для оплаты работ, которые не могут быть выполнены в связи с сезонностью работ, и окончательного расчета за поставку и монтаж оборудования, которые могут выполняться после ввода объекта в эксплуатацию;

«Лечебный многопрофильный корпус в Орджоникидзевском районе г. Перми» с учетом графика реализации проекта перераспределить средства с 2020 года в сумме 55 000,0 тыс. рублей на 2022 год;

«Стационар краевой психиатрической больницы» с учетом планируемого начала строительства объекта в III квартале 2020 года и ввода объекта в эксплуатацию в IV квартале 2022 года перераспределить средства с 2020 года в сумме 100 000,0 тыс.

по мероприятиям Государственной программы Пермского края «Образование и молодежная политика»

Подпрограмма 4. «Эффективное управление системой образования»

Основное мероприятие 4.2. «Развитие инфраструктуры и укрепление материально-технической базы образовательных учреждений»

Мероприятие 4.2.11. «Строительство (реконструкция) объектов общественной инфраструктуры регионального значения, приобретение объектов недвижимого имущества в государственную собственность»

Предлагается уменьшить бюджетные ассигнования на 2020 год на **153 679,4 тыс. рублей** по объектам:

«Учебно-производственные мастерские по строительным специальностям КГАПОУ «Пермский строительный колледж» (г. Пермь, Ленинский район), 120 мест» ассигнования на 2020 год с уменьшением на 1048,6 тыс. рублей по факту освоения средств в 2019 году;

«Общежитие для иногородних студентов в городе Перми (Мотовилихинский район), 400 мест» перенос на 2021 год средств в сумме 40 000 тыс. рублей с 2020 года, в связи с ожидаемым вводом объекта в феврале 2021 года.

«Реставрация и приспособление для современного использования учебного корпуса ГБПОУ «Пермский политехнический колледж им. Н.Г. Славянова» средства с 2020 года в сумме 20 000 тыс. рублей на 2023 год в соответствии с графиком реализации объекта, планируемый срок выполнения СМР с мая 2020 года по июль 2023 года, начало функционирования объекта август 2023 года;

«Строительство спортивного зала КГБОСУВУ «Уральское подворье» (г. Пермь, Индустриальный район), 180 человек/смена» средства 2020 года в сумме 27827,8 тыс. рублей на 2021 год;

«Строительство общежития КГАПОУ «Пермский авиационный техникум им. А.Д. Швецова» средства с 2020 года на 2022 в сумме 64 803,0 тыс. рублей, в связи со срывом выдачи проектно-сметной документации переносится планируемый срок выполнения СМР, начало строительства октябрь 2020 года, окончание - декабрь 2022 года.

по мероприятиям Государственной программы Пермского края «Пермский край - территория культуры»

Подпрограмма 1. «Развитие искусства, культуры и архивного дела Пермского края»

Основное мероприятие 1.7. «Развитие инфраструктуры в сфере культуры Пермского края»

Мероприятие 1.7.1. «Строительство (реконструкция) объектов общественной инфраструктуры регионального значения, приобретение объектов недвижимого имущества в государственную собственность»

Предлагается уменьшить бюджетные ассигнования на 2020 год на **1 170 221,9 тыс. рублей** по объектам:

«Строительство новой сцены для ГКБУК «Пермский академический театр оперы и балета им. П.И. Чайковского», на 282 132,2 тыс. рублей на 2024 год в связи с изменением графика реализации инвестиционного проекта;

«Социокультурное пространство»:

по 1 этапу «Здание Пермской государственной художественной галереи» в связи с изменением графика реализации инвестиционного проекта средства 2020 года в сумме 198 883,6 тыс. рублей перераспределить на 2023 год;

по 2 этапу «Приспособление объекта культурного наследия «Корпус производственных железнодорожных мастерских» для современного использования под музейно-культурный комплекс» средства с 2020 года в сумме 115 700 тыс. рублей перераспределить на 2021 год. Перераспределение предлагается в связи с уточнением графика реализации инвестиционного проекта. В настоящее время ведется разработка научно-проектной документации. Планируемый срок получения положительных

заключений государственной экспертизы – 2 кв. 2021 года, срок начала СМР – 3 кв. 2021 года;

по 4 этапу: «Технологические сети» в соответствии с графиком реализации проекта средства в сумме 34 500 тыс. рублей перераспределить с 2020 года на 2024 год;

по 5 этапу: «Благоустройство территории» в соответствии с графиком реализации проекта средства в сумме 29 963,0 тыс. рублей перераспределить с 2020 года на 2024 год;

«Зоопарк в г. Перми», в связи с отставанием строительства 1-й очереди объекта, в связи с переносом срока ввода объекта в эксплуатацию на 2022 год, предлагается перераспределить средства в объеме 333 578,9 тыс. рублей на 2022 год;

«Приспособление для современного использования объекта культурного наследия регионального значения «Администрация области и КДЦ» (большого зрительного зала филармонии)» в связи с судебным запретом на исполнение контракта на ПИР перераспределить средства на 2022 год за счет уменьшения объема финансирования в 2020 году на 175 464,2 тыс. рублей.

по мероприятиям Государственной программы Пермского края «Спортивное Прикамье»

Подпрограмма 4. «Расширение возможностей для занятий спортом и физической культурой»

Основное мероприятие 4.3. «Развитие инфраструктуры и материально-технической базы»

Мероприятие 4.3.4. «Строительство (реконструкция) объектов общественной инфраструктуры регионального значения, приобретение объектов недвижимого имущества в государственную собственность»

Предлагается уменьшить бюджетные ассигнования на 2020 год на **120 000,0 тыс. рублей** по объекту:

«Ледовый дворец спорта «Региональный центр по фигурному катанию», на сумму 120 000,0 тыс. рублей с перераспределением на 2022 год в связи с изменением графика реализации инвестиционного проекта. В настоящее время в рамках заключенного государственного контракта ведется разработка проектно-сметной документации. Срок разработки в соответствии с контрактом - 4 кв. 2020 год.

по мероприятиям Государственной программы Пермского края «Безопасный регион»

Подпрограмма 2. «Предупреждение и защита населения от пожаров и чрезвычайных ситуаций»

Основное мероприятие 2.4. «Развитие инфраструктуры в сфере общественной безопасности»

Мероприятие 2.4.1. «Строительство (реконструкция) объектов общественной инфраструктуры регионального значения, приобретение объектов недвижимого имущества в государственную собственность»

Предлагается уменьшить бюджетные ассигнования на 2020 год на **232 102,5 тыс. рублей** по объектам:

«Пожарное депо на 2 выезда в г. Соликамске (микрорайон Клестовка), 2 выезда» в связи с изменением графика реализации инвестиционного проекта перераспределение бюджетных средств на 2021 год за счет уменьшения объема бюджетных ассигнований в 2020 году на 32 912,4 тыс. рублей;

«Пожарное депо на 2 выезда в д. Засечный, Чайковского городского округа 2 выезда» в связи с изменением графика реализации инвестиционного проекта перераспределение бюджетных средств на 2021 год в объеме 8 643,3 тыс. рублей;

«Пожарное депо на 2 выезда в с. Частые Частинского муниципального района» перераспределение средств на 2021 год и уменьшения объема финансирования в 2020 году на 45 871,7 тыс. рублей, в связи с изменением графика реализации инвестиционного проекта. Планируемый ввод в 2021 году;

«Пожарное депо 1 типа на 6 выездов в г. Перми (микрорайон Вышка-2)» перераспределение средств на 2021 год за счет уменьшения объема финансирования в 2020 году на 116 295,8 тыс. рублей в соответствии с графиком реализации инвестиционного проекта. Планируемый ввод в 2021 году;

«Здание для размещения судебного участка № 1 мирового судьи Чердынского судебного района Пермского края, (г. Чердынь), 50 посещений в день», в связи судебной процедурой по постановке объекта на кадастровый учет, как отдельного объекта незавершенного строительства предлагается перераспределение средств на 2021 год и на 2022 год за счет уменьшения объема финансирования в 2020 году 28 379,3 тыс. рублей. Планируемый ввод объекта в конце 2021 года, в 2022 году необходимы средства для оплаты работ, которые не могут быть выполнены в связи с сезонностью работ,

и окончательным расчетом за поставку и монтаж оборудования, которые должны выполняться после ввода объекта в эксплуатацию.

по мероприятиям Государственной программы Пермского края «Экономическая политика и инновационное развитие»

Подпрограмма 8. «Повышение эффективности управления государственной программой, развитие общественной инфраструктуры»

Основное мероприятие 8.4. «Развитие общественной инфраструктуры»

Мероприятие 8.4.1. «Строительство (реконструкция) объектов общественной инфраструктуры регионального значения, приобретение объектов недвижимого имущества в государственную собственность»

Предлагается уменьшить бюджетные ассигнования на 2020 год на **47 190,5 тыс. рублей** по объектам:

«Берегоукрепление Воткинского водохранилища в районе с. Усть-Качка (III очередь) Пермского района Пермского края (с. Усть-Качка), 497,55 м» в сумме 7 190,5 тыс. рублей с перераспределением на 2021 год, в соответствии с графиком реализации проекта окончание СМР в конце 2020 года, в 2021 году будут выполнены работы, связанные с сезонностью работ, которые должны выполняться после ввода объекта в эксплуатацию;

«Приспособление объекта культурного наследия федерального значения «Гостиный двор» для современного использования по адресу: Пермский край, г. Кунгур, пл. Соборная, д. 1» перераспределение средств в сумме 40 000,0 тыс. рублей с 2020 на 2021 год, в соответствии с графиком реализации проекта.

Министр строительства
Пермского края А.В. Колмогоров

ФИНАНСОВО-ЭКОНОМИЧЕСКОЕ ОБОСНОВАНИЕ
к проекту закона Пермского края «О внесении изменений в Закон Пермского края «О бюджете Пермского края на 2020 год и на плановый период 2021 и 2022 годов»

Предлагаем внести следующие изменения в закон Пермского края «О бюджете Пермского края на 2020 год и на плановый период 2021 и 2022 годов» по государственной программе Пермского края «Государственная поддержка агропромышленного комплекса Пермского края».

В рамках основного мероприятия «Проведение противоэпизоотических мероприятий» подпрограммы «Обеспечение ветеринарного благополучия на территории Пермского края» предлагается предусмотреть новое мероприятие «Централизованные закупки для создания условий по организации деятельности приютов для животных без владельцев» с объемом финансирования 31 029,9 тыс. рублей в 2020 году.

Запрашиваемые средства предлагается направить в виде целевой субсидий ГБУ ветеринарии Пермского края на:

закупку автотранспортных средств для перевозки животных без владельцев, оснащенных специальными техническими приспособлениями;

на закупку оборудования для содержания животных без владельцев и оказания им ветеринарной помощи.

Расчет расходов на мероприятие в 2020 году произведен с учетом закупки для не менее 4 приютов для содержания животных без владельцев на территории Пермского края и размеров рыночной стоимости.

Направления расходов на закупку товаров и услуг:

№	Направление расходов	Сумма, тыс. руб	Расчет (4 приюта), руб.
1.	Оборудование для отлова животных без владельцев, в том числе:		
1.1.	Автотранспортное средство для перевозки животных, оснащенное специальными техническими приспособлениями	13 481,3	Автомобиль ГАЗ 2705 (или эквивалент) 1 250 000 * 8 автомобилей (для 4 приютов) = 10 000 000 руб. Прицеп (для 4 животных двуосный) 301 748* 8 автомобилей (для 4 приютов) = 2 413 984 руб. Клетка (1070х700х795) 9 860 руб. * 6 шт. (для 1 автомобиля) * 8 автомобилей = 473 280 руб. Клетка (920х560х640) 7 380 руб. * 4 шт. (для 1 автомобиля) * 8 автомобилей = 236 160 руб. Клетка (1070х700х795) 9 860 руб. * 4 шт. (для 1 прицепа) * 8 автомобилей = 315 520 руб. Видеокамера 5 300 руб. *8 автомобилей = 42 400 руб.

2.	Оборудование для содержания животных без владельцев, в том числе:		
2.1.	Мебель для административных помещений	278,0	Мебель (комплект: стол рабочий - 1 шт., тумба стационарная -1 шт., тумба подкатная - 1 шт., шкаф для док-в - 1 шт., шкаф для одежды - 1 шт.) 34 500 рублей *4 комплекта = 138 000 руб. 1 компьютер в сборе * 35 000 руб. * 4 приюта =140 000 руб.
2.2.	Оборудование для складских помещений	454,6	Металлическая мебель: шкаф 28 900 руб.*2 шт. * 4 приюта = 231 200 руб. стеллаж 19 320 руб.*2 шт. * 4 приюта = 154 560 руб. скамья 4 830 руб *4=19 320 руб. стол 12 380 руб*4=49 520 руб.
2.3.	Оборудование для ветеринарной помощи	791,0	Операционный стол для крупных животных (Сапожникова (или эквивалент)) 52 640 руб.*4 приюта = 210 560 руб. Автоклав для стерилизации медицинских инструментов 10 990 руб.* 4 приюта = 43 960 руб. Текучепаровый аппарат Коха для стерилизации помещения 19 900 руб.* 4= 79 600 руб. Хирургическая лампа (светильник 5-рефлекторный потолочный) 36 000 руб. * 4 приюта = 144 000 руб. Хирургическая лампа (светильник 4-х рефлекторный передвижной) 30 000 руб. * 4 приюта = 120 000 руб. Металлическая мебель: шкаф 28 900 руб.*4 приюта =115 600 руб. стеллаж 19 320 руб.*4 приюта =77 280 руб.
2.4.	Изготовление вольеров для уличного содержания животных	15 250,0	610 вольеров для 1220 животных (12 м2, металлокаркас, 2 будки по 1 м2 деревянные, настил деревянный, навес профнастил) * 25000 руб. рублей = 7 625 000 руб.
2.5.	Изготовление секций забора	775,0	Длина 500 м (сварной каркас трубы НКТ, шаг 2,5 м с бетонированием, профнастил, высота до 2,5 м) * 1 550 руб./п.м. = 775 000 руб.
	ВСЕГО	**31 029,9**	

Также предлагается увеличить расходы по осуществлению отдельных государственных полномочий по организации мероприятий при осуществлении

деятельности по обращению с животными без владельцев (субвенция органам местного самоуправления) на 2020-2022 г.г. ежегодно на 22 176,1 тыс. рублей

Расчет субвенций, передаваемых в бюджеты муниципальных образований по организации мероприятий при осуществлении деятельности по обращению с животными без владельцев:

№	Наименование нормативов расходов	Норматив расходов (руб.) на 1 животное	Количество голов	Сумма, тыс. руб.
1	Nотл – норматив расходов по отлову, в том числе транспортировке одного животного без владельцев	427,5	6 220	2 659,0
2	Nуч – норматив расходов по учету, в том числе маркированию одного животного без владельцев	169,4	6 220	1 053,6
3	Nкар – норматив расходов по карантинированию, в том числе осмотру, лечению, уходу и кормлению одного животного без владельцев	1 827,1	6 220	11 364,5
4	Nум – норматив расходов по умерщвлению и утилизации трупа одного животного без владельцев	530,5	601	318,8
5	Nстер – норматив расходов по стерилизации, в том числе уходу и кормлению одного животного без владельцев	2 180,3	5 619	12 251,1
6	Nвоз - норматив расходов по возврату на прежнее место обитания одного животного без владельцев	156,0	3 941	614,8
7	Nсод - норматив расходов по содержанию, в том числе уходу и	16 524,9	1 678	27 728,8

	кормлению одного животного без владельцев			
	ВСЕГО			55 990,6
	Бюджет Пермского края на мероприятия 2020-2022 руб.			33 814,5
	Дополнительное финансирование в 2020-2022, руб.			22 176,1

Заместитель председателя Правительства –
министр промышленности,
предпринимательства и торговли
Пермского края

А.В.Чибисов

Расчет субвенций, передаваемых в 2020-2022 годах в бюджеты муниципальных образований на организацию мероприятий при осуществлении деятельности по обращению с животными без владельцев

	Наименование муниципальных образований	К1 – количество животных без владельцев, подлежащих отлову, учету, карантинированию	Nотл – норматив расходов по отлову, в том числе транспортировке одного животного без владельцев	Nуч –норматив расходов по учету, в том числе маркированию одного животного без владельцев	Nкар – норматив расходов по карантинированию, в том числе осмотру, лечению, уходу и кормлению одного животного без владельцев	К2 – количество животных без владельцев, подлежащих умерщвлению и утилизации трупов животных	Nум – норматив расходов по умерщвлению и утилизации трупа одного животного без владельцев	Количество животных подлежащих стерилизации, в том числе уходу и кормлению одного животного без владельцев (К1-К2)	Nстер – норматив расходов по стерилизации, в том числе уходу и кормлению одного животного без владельцев	К3 – количество животных без владельцев, подлежащих возврату на прежние места их обитания	Nвоз - норматив расходов по возврату на прежнее место обитания одного животного без владельцев.	К4 – количество животных без владельцев, подлежащих размещению и содержанию в приютах для животных, которые не могут быть возвращены на прежние места их обитания	Nсод - норматив расходов по содержанию, в том числе уходу и кормлению одного животного без владельцев	Объем субвенции на осуществление отдельных государственных полномочий (Sip) (тыс руб.) на 2020-2022 гг твердая сумма
1	2	3	4	5	6	7	8	9	10	11	12	13	14	15= Гр3 х (Гр4 + Гр5 + Гр6) + Гр7 х Гр8 + (Гр3 – Гр7) х Гр10 +Гр11 х Гр12 + Гр13 х Гр14
	Городские округа	**5063**				**507**		**4556**		**3173**		**1383**		**45 825,3**
1	Город Березники	242	427,47	169,49	1 827,12	24	530,53	218	2 180,39	150	156,08	68	16524,94	2 221,8
2	Городской окру «Город Губаха»	89	427,47	169,49	1 827,12	9	530,53	80	2 180,39	56	156,08	24	16524,94	800,3
3	Городской округ «Город Кизел»	65	427,47	169,49	1 827,12	7	530,53	58	2 180,39	41	156,08	17	16524,94	575,1
4	МО «Городской округ – город Кудымкар»	168	427,47	169,49	1 827,12	17	530,53	151	2 180,39	106	156,08	45	16524,94	1 505,7
5	Город Кунгур	93	427,47	169,49	1 827,12	9	530,53	84	2 180,39	59	156,08	25	16524,94	835,7
6	Город Пермь	2114	427,47	169,49	1 827,12	211	530,53	1903	2 180,39	1325	156,08	578	16524,94	19 144,0
7	ЗАТО Звездный	14	427,47	169,49	1 827,12	1	530,53	13	2 180,39	9	156,08	4	16524,94	130,3
8	Верещагинский городской округ	196	427,47	169,49	1 827,12	20	530,53	176	2 180,39	120	156,08	56	16524,94	1 813,6
9	Горнозаводский городской округ	64	427,47	169,49	1 827,12	6	530,53	58	2 180,39	41	156,08	17	16524,94	572,1
10	Гремячинский городской округ	76	427,47	169,49	1 827,12	8	530,53	68	2 180,39	48	156,08	20	16524,94	674,7
11	Добрянский городской округ	135	427,47	169,49	1 827,12	14	530,53	121	2 180,39	85	156,08	36	16524,94	1 206,7
12	Ильинский городской округ	11	427,47	169,49	1 827,12	1	530,53	10	2 180,39	7	156,08	3	16524,94	99,7
13	Красновишерский городской округ	36	427,47	169,49	1 827,12	4	530,53	32	2 180,39	22	156,08	10	16524,94	327,8
14	Краснокамский городской округ	133	427,47	169,49	1 827,12	13	530,53	120	2 180,39	84	156,08	36	16524,94	1 199,0
15	Лысьвенский городской округ	92	427,47	169,49	1 827,12	9	530,53	83	2 180,39	58	156,08	25	16524,94	830,9
16	Нытвенский городской округ	81	427,47	169,49	1 827,12	8	530,53	73	2 180,39	51	156,08	22	16524,94	731,3
17	Октябрьский городской округ	131	427,47	169,49	1 827,12	13	530,53	118	2 180,39	83	156,08	35	16524,94	1 173,1
18	Осинский городской округ	86	427,47	169,49	1 827,12	9	530,53	77	2 180,39	54	156,08	23	16524,94	769,6
19	Очерский городской округ	79	427,47	169,49	1 827,12	8	530,53	71	2 180,39	50	156,08	21	16524,94	705,4
20	Оханский городской округ	22	427,47	169,49	1 827,12	2	530,53	20	2 180,39	14	156,08	6	16524,94	199,3
21	Соликамский городской округ	251	427,47	169,49	1 827,12	25	530,53	226	2 180,39	156	156,08	70	16524,94	2 295,6
22	Суксунский городской округ	54	427,47	169,49	1 827,12	5	530,53	49	2 180,39	34	156,08	15	16524,94	493,6
23	Чайковский городской округ	359	427,47	169,49	1 827,12	36	530,53	323	2 180,39	224	156,08	99	16524,94	3 264,5
24	Чердынский городской округ	38	427,47	169,49	1 827,12	4	530,53	34	2 180,39	24	156,08	10	16524,94	337,4
25	Чернушинский городской округ	259	427,47	169,49	1 827,12	26	530,53	233	2 180,39	162	156,08	71	16524,94	2 348,2
26	Чусовской городской округ	175	427,47	169,49	1 827,12	18	530,53	157	2 180,39	110	156,08	47	16524,94	1 569,9
	Муниципальные округа	**280**				**29**		**251**		**176**		**75**		**2 508,1**
27	Александровский муниципальный округ	64	427,47	169,49	1 827,12	6	530,53	58	2 180,39	40	156,08	18	16524,94	588,5
28	Березовский муниципальный округ	37	427,47	169,49	1 827,12	4	530,53	33	2 180,39	23	156,08	10	16524,94	332,6
29	Гайнский муниципальный округ	12	427,47	169,49	1 827,12	1	530,53	11	2 180,39	8	156,08	3	16524,94	104,4
30	Косинский муниципальный округ	29	427,47	169,49	1 827,12	3	530,53	26	2 180,39	18	156,08	8	16524,94	263,6
31	Коченёвский муниципальный округ	6	427,47	169,49	1 827,12	1	530,53	5	2 180,39	4	156,08	1	16524,94	43,1
32	Кудымкарский муниципальный округ	51	427,47	169,49	1 827,12	5	530,53	46	2 180,39	32	156,08	14	16524,94	462,9
33	Ординский муниципальный округ	36	427,47	169,49	1 827,12	4	530,53	32	2 180,39	22	156,08	10	16524,94	327,8

1	2	3	4	5	6	7	8	9	10	11	12	13	14	15= Гр3 х (Гр4 + Гр5 + Гр6) + Гр7 х Гр8 + (Гр3 – Гр7) х Гр10 +Гр11 х Гр12 + Гр13 х Гр14
34	Уинский муниципальный округ	6	427,47	169,49	1 827,12	1	530,53	5	2 180,39	4	156,08	1	16524,94	43,1
35	Юрлинский муниципальный округ	12	427,47	169,49	1 827,12	1	530,53	11	2 180,39	8	156,08	3	16524,94	104,4
36	Юсьвинский муниципальный округ	27	427,47	169,49	1 827,12	3	530,53	24	2 180,39	17	156,08	7	16524,94	237,7
	Муниципальные районы	**877**				**65**		**812**		**592**		**220**		**7 657,20**
37	**Бардымский муниципальный район**	**28**				**2**		**26**		**22**		**4**		**195,5**
	Бардымское сельское поселение	17	427,47	169,49	1 827,12	2	530,53	15	2 180,39	11	156,08	4	16524,94	142,7
	Березниковское сельское поселение	1	427,47	169,49	1 827,12	0	530,53	1	2 180,39	1	156,08	0	16524,94	4,8
	Бичуринское сельское поселение	1	427,47	169,49	1 827,12	0	530,53	1	2 180,39	1	156,08	0	16524,94	4,8
	Брюзлинское сельское поселение	1	427,47	169,49	1 827,12	0	530,53	1	2 180,39	1	156,08	0	16524,94	4,8
	Елпачихинское сельское поселение	1	427,47	169,49	1 827,12	0	530,53	1	2 180,39	1	156,08	0	16524,94	4,8
	Красноярское сельское поселение	1	427,47	169,49	1 827,12	0	530,53	1	2 180,39	1	156,08	0	16524,94	4,8
	Новоашапское сельское поселение	1	427,47	169,49	1 827,12	0	530,53	1	2 180,39	1	156,08	0	16524,94	4,8
	Печменское сельское поселение	1	427,47	169,49	1 827,12	0	530,53	1	2 180,39	1	156,08	0	16524,94	4,8
	Сарашевское сельское поселение	1	427,47	169,49	1 827,12	0	530,53	1	2 180,39	1	156,08	0	16524,94	4,8
	Тюндюковское сельское поселение	1	427,47	169,49	1 827,12	0	530,53	1	2 180,39	1	156,08	0	16524,94	4,8
	Федорковское сельское поселение	1	427,47	169,49	1 827,12	0	530,53	1	2 180,39	1	156,08	0	16524,94	4,8
	Шермейское сельское поселение	1	427,47	169,49	1 827,12	0	530,53	1	2 180,39	1	156,08	0	16524,94	4,8
38	**Большесосновский муниципальный район**	**99**				**9**		**90**		**65**		**25**		**862,80**
	Большесосновское сельское поселение	77	427,47	169,49	1 827,12	8	530,53	69	2 180,39	48	156,08	21	16524,94	695,9
	Кленовское сельское поселение	1	427,47	169,49	1 827,12	0	530,53	1	2 180,39	1	156,08	0	16524,94	4,8
	Левинское сельское поселение	1	427,47	169,49	1 827,12	0	530,53	1	2 180,39	1	156,08	0	16524,94	4,8
	Петропавловское сельское поселение	5	427,47	169,49	1 827,12	0	530,53	5	2 180,39	4	156,08	1	16524,94	40,2
	Полозовское сельское поселение	8	427,47	169,49	1 827,12	0	530,53	8	2 180,39	6	156,08	2	16524,94	69,1
	Тойкинское сельское поселение	1	427,47	169,49	1 827,12	0	530,53	1	2 180,39	1	156,08	0	16524,94	4,8
	Черновское сельское поселение	6	427,47	169,49	1 827,12	1	530,53	5	2 180,39	4	156,08	1	16524,94	43,2
39	**Еловский муниципальный район**	**9**				**0**		**9**		**8**		**1**		**59,4**
	Брюховское сельское поселение	1	427,47	169,49	1 827,12	0	530,53	1	2 180,39	1	156,08	0	16524,94	4,8
	Дубровское сельское поселение	1	427,47	169,49	1 827,12	0	530,53	1	2 180,39	1	156,08	0	16524,94	4,8
	Еловское сельское поселение	5	427,47	169,49	1 827,12	0	530,53	5	2 180,39	4	156,08	1	16524,94	40,2
	Малоусинское сельское поселение	1	427,47	169,49	1 827,12	0	530,53	1	2 180,39	1	156,08	0	16524,94	4,8
	Сугановское сельское поселение	1	427,47	169,49	1 827,12	0	530,53	1	2 180,39	1	156,08	0	16524,94	4,8
40	**Карагайский муниципальный район**	**57**				**6**		**51**		**37**		**14**		**490,4**
	Карагайское сельское поселение	31	427,47	169,49	1 827,12	3	530,53	28	2 180,39	20	156,08	8	16524,94	273,5
	Менделеевское сельское поселение	8	427,47	169,49	1 827,12	1	530,53	7	2 180,39	5	156,08	2	16524,94	69,1
	Нердвинское сельское поселение	6	427,47	169,49	1 827,12	1	530,53	5	2 180,39	4	156,08	1	16524,94	43,2
	Никольское сельское поселение	8	427,47	169,49	1 827,12	1	530,53	7	2 180,39	5	156,08	2	16524,94	69,1
	Обвинское сельское поселение	1	427,47	169,49	1 827,12	0	530,53	1	2 180,39	1	156,08	0	16524,94	4,8
	Рождественское сельское поселение	3	427,47	169,49	1 827,12	0	530,53	3	2 180,39	2	156,08	1	16524,94	30,7
41	**Кишертский муниципальный район**	**8**				**0**		**8**		**6**		**2**		**71,0**
	Андреевское сельское поселение	1	427,47	169,49	1 827,12	0	530,53	1	2 180,39	1	156,08	0	16524,94	4,8
	Кордонское сельское поселение	1	427,47	169,49	1 827,12	0	530,53	1	2 180,39	1	156,08	0	16524,94	4,8
	Осинцевское сельское поселение	1	427,47	169,49	1 827,12	0	530,53	1	2 180,39	1	156,08	0	16524,94	4,8
	Посадское сельское поселение	2	427,47	169,49	1 827,12	0	530,53	2	2 180,39	1	156,08	1	16524,94	25,9
	Усть-Кишертское сельское поселение	3	427,47	169,49	1 827,12	0	530,53	3	2 180,39	2	156,08	1	16524,94	30,7

1	2	3	4	5	6	7	8	9	10	11	12	13	14	15= Гр3 х (Гр4 + Гр5 + Гр6) + Гр7 х Гр8 + (Гр3 Гр7) х Гр10 +Гр11 х Гр12 + Гр13 х Гр14
42	**Куединский муниципальный район**	**47**				**3**		**44**		**33**		**11**		**398,0**
	Бикбардинское сельское поселение	1	427,47	169,49	1 827,12	0	530,53	1	2 180,39	1	156,08	0	16524,94	4,8
	Большегондырское сельское поселение	2	427,47	169,49	1 827,12	0	530,53	2	2 180,39	1	156,08	1	16524,94	25,9
	Большекустовское сельское поселение	1	427,47	169,49	1 827,12	0	530,53	1	2 180,39	1	156,08	0	16524,94	4,8
	Большеусинское сельское поселение	1	427,47	169,49	1 827,12	0	530,53	1	2 180,39	1	156,08	0	16524,94	4,8
	Куединское сельское поселение	37	427,47	169,49	1 827,12	3	530,53	34	2 180,39	24	156,08	10	16524,94	333,7
	Нижнесавинское сельское поселение	1	427,47	169,49	1 827,12	0	530,53	1	2 180,39	1	156,08	0	16524,94	4,8
	Ошьинское сельское поселение	1	427,47	169,49	1 827,12	0	530,53	1	2 180,39	1	156,08	0	16524,94	4,8
	Талмазское сельское поселение	1	427,47	169,49	1 827,12	0	530,53	1	2 180,39	1	156,08	0	16524,94	4,8
	Федоровское сельское поселение	1	427,47	169,49	1 827,12	0	530,53	1	2 180,39	1	156,08	0	16524,94	4,8
	Шагиртское сельское поселение	1	427,47	169,49	1 827,12	0	530,53	1	2 180,39	1	156,08	0	16524,94	4,8
43	**Кунгурский муниципальный район**	**120**				**12**		**108**		**82**		**26**		**975,2**
	Голдыревское сельское поселение	4	427,47	169,49	1 827,12	0	530,53	4	2 180,39	3	156,08	1	16524,94	34,0
	Ергачинское сельское поселение	4	427,47	169,49	1 827,12	0	530,53	4	2 180,39	3	156,08	1	16524,94	35,6
	Зарубинское сельское поселение	6	427,47	169,49	1 827,12	1	530,53	5	2 180,39	4	156,08	1	16524,94	43,3
	Калининское сельское поселение	6	427,47	169,49	1 827,12	1	530,53	5	2 180,39	4	156,08	1	16524,94	43,3
	Комсомольское сельское поселение	2	427,47	169,49	1 827,12	0	530,53	2	2 180,39	2	156,08	0	16524,94	9,6
	Кыласовское сельское поселение	7	427,47	169,49	1 827,12	1	530,53	6	2 180,39	5	156,08	1	16524,94	48,2
	Ленское сельское поселение	7	427,47	169,49	1 827,12	1	530,53	6	2 180,39	4	156,08	2	16524,94	64,5
	Мазунинское сельское поселение	6	427,47	169,49	1 827,12	1	530,53	5	2 180,39	4	156,08	1	16524,94	43,4
	Моховское сельское поселение	6	427,47	169,49	1 827,12	1	530,53	5	2 180,39	4	156,08	1	16524,94	43,4
	Насадское сельское поселение	1	427,47	169,49	1 827,12	0	530,53	1	2 180,39	1	156,08	0	16524,94	4,8
	Неволинское сельское поселение	18	427,47	169,49	1 827,12	1	530,53	17	2 180,39	12	156,08	5	16524,94	164,7
	Плехановское сельское поселение	5	427,47	169,49	1 827,12	1	530,53	4	2 180,39	3	156,08	1	16524,94	38,6
	Сергинское сельское поселение	4	427,47	169,49	1 827,12	0	530,53	4	2 180,39	3	156,08	1	16524,94	35,6
	Троельжанское сельское поселение	31	427,47	169,49	1 827,12	2	530,53	29	2 180,39	21	156,08	8	16524,94	274,6
	Усть-Турское сельское поселение	1	427,47	169,49	1 827,12	0	530,53	1	2 180,39	1	156,08	0	16524,94	4,8
	Филипповское сельское поселение	6	427,47	169,49	1 827,12	1	530,53	5	2 180,39	4	156,08	1	16524,94	43,4
	Шадейское сельское поселение	6	427,47	169,49	1 827,12	1	530,53	5	2 180,39	4	156,08	1	16524,94	43,4
44	**Пермский муниципальный район**	**476**				**31**		**445**		**316**		**129**		**4 318,2**
	Бершетское сельское поселение	10	427,47	169,49	1 827,12	0	530,53	10	2 180,39	7	156,08	3	16524,94	95,4
	Гамовское сельское поселение	26	427,47	169,49	1 827,12	2	530,53	24	2 180,39	17	156,08	7	16524,94	234,3
	Двуреченское сельское поселение	46	427,47	169,49	1 827,12	4	530,53	42	2 180,39	30	156,08	12	16524,94	408,8
	Заболотское сельское поселение	3	427,47	169,49	1 827,12	0	530,53	3	2 180,39	2	156,08	1	16524,94	30,8
	Кондратовское сельское поселение	25	427,47	169,49	1 827,12	1	530,53	24	2 180,39	17	156,08	7	16524,94	231,4
	Кукуштанское сельское поселение	24	427,47	169,49	1 827,12	1	530,53	23	2 180,39	16	156,08	7	16524,94	226,6
	Култаевское сельское поселение	173	427,47	169,49	1 827,12	12	530,53	161	2 180,39	114	156,08	47	16524,94	1 572,0
	Лобановское сельское поселение	26	427,47	169,49	1 827,12	2	530,53	24	2 180,39	17	156,08	7	16524,94	234,4
	Пальниковское сельское поселение	1	427,47	169,49	1 827,12	0	530,53	1	2 180,39	1	156,08	0	16524,94	4,8
	Платошинское сельское поселение	9	427,47	169,49	1 827,12	1	530,53	8	2 180,39	6	156,08	2	16524,94	74,3
	Савинское сельское поселение	19	427,47	169,49	1 827,12	1	530,53	18	2 180,39	13	156,08	5	16524,94	169,8

1	2	3	4	5	6	7	8	9	10	11	12	13	14	15= Гр3 х (Гр4 + Гр5 + Гр6) + Гр7 х Гр8 + (Гр3 – Гр7) х Гр10 +Гр11 х Гр12 + Гр13 х Гр14
	Сылвенское сельское поселение	23	427,47	169,49	1 827,12	1	530,53	22	2 180,39	16	156,08	6	16524,94	205,5
	Усть-Качкинское сельское поселение	18	427,47	169,49	1 827,12	2	530,53	16	2 180,39	11	156,08	5	16524,94	165,0
	Фроловское сельское поселение	36	427,47	169,49	1 827,12	2	530,53	34	2 180,39	24	156,08	10	16524,94	330,1
	Хохловское сельское поселение	2	427,47	169,49	1 827,12	0	530,53	2	2 180,39	1	156,08	1	16524,94	26,0
	Юговское сельское поселение	17	427,47	169,49	1 827,12	1	530,53	16	2 180,39	12	156,08	4	16524,94	143,9
	Юго-Камское сельское поселение	18	427,47	169,49	1 827,12	1	530,53	17	2 180,39	12	156,08	5	16524,94	165,1
45	**Сивинский муниципальный район**	**21**				**1**		**20**		**15**		**5**		**181,5**
	Бубинское сельское поселение	12	427,47	169,49	1 827,12	1	530,53	11	2 180,39	8	156,08	3	16524,94	105,3
	Екатерининское сельское поселение	4	427,47	169,49	1 827,12	0	530,53	4	2 180,39	3	156,08	1	16524,94	35,7
	Северокоммунарское сельское поселение	1	427,47	169,49	1 827,12	0	530,53	1	2 180,39	1	156,08	0	16524,94	4,8
	Сивинское сельское поселение	4	427,47	169,49	1 827,12	0	530,53	4	2 180,39	3	156,08	1	16524,94	35,7
46	**Частинский муниципальный район**	**12**				**1**		**11**		**8**		**3**		**105,2**
	Бабкинское сельское поселение	2	427,47	169,49	1 827,12	0	530,53	2	2 180,39	1	156,08	1	16524,94	26,0
	Ножовское сельское поселение	3	427,47	169,49	1 827,12	0	530,53	3	2 180,39	2	156,08	1	16524,94	30,9
	Частинское сельское поселение	6	427,47	169,49	1 827,12	1	530,53	5	2 180,39	4	156,08	1	16524,94	43,5
	Шабуровское сельское поселение	1	427,47	169,49	1 827,12	0	530,53	1	2 180,39	1	156,08	0	16524,94	4,8
	Пермский край	**6220**				**601**		**5619**		**3941**		**1 678**		**55 990,60**

И о начальника Государственной ветеринарной инспекции Пермского края М.Г.Завьялов

Финансово-экономическое обоснование
к проекту закона Пермского края
«О внесении изменений в Закон Пермского края
«О бюджете Пермского края на 2020 год и
плановый период 2021 и 2022 годов»

Источники финансирования дефицита бюджета Пермского края

1. В представленном проекте закона предусматривается право проведения в 2020 году реструктуризации задолженности муниципальных образований Пермского края с возможностью частичного списания (сокращения) суммы основного долга по бюджетным кредитам, выданным из бюджета Пермского края, при условии направления средств местного бюджета на реализацию социально-значимых инвестиционных проектов в сумме не менее суммы реструктурируемой задолженности.

Порядок и условия проведения реструктуризации и списания в соответствии с требованиями Бюджетного кодекса Российской Федерации будут установлены Правительством Пермского края.

Учитывая изложенное, а также в связи с досрочным возвратом отдельными территориями бюджетных кредитов, в проекте закона уменьшены объемы средств, получаемые от возврата бюджетных кредитов (за исключением кредитов на временные кассовые разрывы):

в 2020 году на 119 383,8 тыс. рублей (со 174 633,8 тыс. рублей до 55 250,0 тыс. рублей);

в 2021 году на 130 700,0 тыс. рублей (со 180 700 тыс. рублей до 50 000,0 тыс. рублей).

Также внесены редакционные правки в текстовую часть закона.

2. В связи с подготовкой к проведению празднования 300-летия основания г. Перми и обеспечением сбалансированности бюджета г. Перми предлагается предусмотреть средства на выдачу бюджетных кредитов бюджету г. Перми в 2021 - 2022 годах по 500 000,0 тыс. рублей ежегодно.

Министр финансов Пермского края Е.А. Чугарина

307

ФИНАНСОВО-ЭКОНМИЧЕСКОЕ ОБОСНОВАНИЕ

по внесению изменений в Закон Пермского края от 28.11.2019 № 476-ПК «О бюджете Пермского края на 2020 год и на плановый период 2021 и 2022 годов»

Предлагается увеличение объема резервного фонда Правительства Пермского края на 2020 год в сумме 50 000,0 тыс. рублей в целях финансового обеспечения непредвиденных расходов.

Размер резервного фонда в результате планируемого увеличения не превышает 3 процентов общего объема расходов на соответствующий финансовый год.

ФИНАНСОВО-ЭКОНОМИЧЕСКОЕ ОБОСНОВАНИЕ
к проекту закона Пермского края «О внесении изменений в Закон Пермского края «О бюджете Пермского края на 2020 год и на плановый период 2021 и 2022 годов» к первому чтению

Государственная программа Пермского края «Пермский край – территория культуры»

Проектом закона предлагается увеличить объем средств по Государственной программе Пермского края «Пермский край – территория культуры» на 2020 год в сумме 162 872,9 тыс. рублей, на 2021 год – 19 000,0 тыс. рублей, на 2022 год – 19 000,0 тыс. рублей.

Данные изменения не повлекут за собой изменений целевых показателей Государственной программы.

Подпрограмма «Развитие искусства, культуры и архивного дела Пермского края»

По основному мероприятию «Прочие вопросы в сфере культуры» Министерству культуры Пермского края:

- предлагается увеличить расходы краевого бюджета на 2020-2022 годы ГКБУК «Центр по реализации проектов в сфере культуры» на осуществление медиа-сопровождение мероприятий (Большая книжная ярмарка, ПРОСВЕТ, фестиваль уличных театров и др.), включенных в расходы краевого бюджета, начиная с 2020 года, в сумме 4 000,0 тыс. рублей ежегодно;

- предлагается увеличить расходы краевого бюджета на 2020 год на проведение мероприятий, направленных на развитие имущественного комплекса социокультурного пространства «Завод Шпагина» для приобретения звукового, светового оборудования и оборудования для организации зрительского пространства в малом театральном зале, приобретения звукового оборудования, видео оборудования, мебели (стулья, столы, стойка лектора) и оборудования для организации гардероба в АРТ-пространстве (Фуд-молл), для создания (изготовления) арт-объектов и рекламных навигационных модулей в сумме 8 351,1 тыс. рублей;

- предлагается увеличить расходы краевого бюджета на 2020 год на создание трех модельных муниципальных библиотек, сверх средств, предусмотренных на создание модельных муниципальных библиотек на территории Пермского края за счет средств федерального бюджета, в сумме 15 000,0 тыс. рублей;

- предлагается увеличить расходы краевого бюджета на 2020-2022 годы АНО «Агентство новых технологий» на проведение мероприятий, направленных на развитие социокультурного пространства «Завод Шпагина» (организация и проведение Фестиваля театральных спектаклей вне театральных просторов «РЕМПУТЬ. Театральная биржа») на сумму в размере 15 000,0 тыс. рублей ежегодно.

По основному мероприятию «Развитие и укрепление материально-технической базы государственных учреждений»:

- Министерству культуры Пермского края предлагается увеличить расходы краевого бюджета на 2020 год для выполнения дорогостоящих работ, направленных на развитие и укрепление материально-технической базы государственных учреждений в сумме 108 663,4 тыс. рублей, в том числе: ГКБУК «Пермский краеведческий музей» в сумме 25 000,0 тыс. рублей (реконструкция сетей водопровода в р-не Перми I); ГКБУК «Пермский театр оперы и балета им. П.И. Чайковского» в сумме 10 353,4 тыс. рублей (установка автоматической системы пожаротушения складских помещений); ГКБУК «Библиотека им. А.М. Горького» в сумме 36 406,3 тыс. рублей (устройство системы автоматического пожаротушения помещений книгохранилищ); ГКБУК «Пермская краевая филармония» в сумме 36 903,7 тыс. рублей (устройство системы микроклимата в помещении Органного зала, ремонт центрального входа в здание, ремонт пола холла 1 этажа, замена дверей в служебных помещениях).

Подпрограмма «Сохранение, использование, популяризация и государственная охрана объектов культурного наследия (памятников истории и культуры), расположенных на территории Пермского края»

По данной подпрограмме предлагается Государственной инспекции по охране объектов культурного наследия Пермского края увеличить расходы краевого бюджета в 2020 году на 11 858,4 тыс. рублей.

По основному мероприятию «Сохранение, использование, популяризация и государственная охрана объектов культурного наследия (памятников истории и культуры)»:

- предлагается увеличить расходы на 2020 год на разработку проектной документации по реставрации внутренних помещений объекта культурного наследия регионального значения «Дом офицеров гарнизонный», в связи с продолжением работ по реставрации, начатых в 2019 году, в рамках подготовки

к мероприятиям празднования 75-й годовщины Победы в Великой Отечественной войне и 300-летию основания города Перми в сумме 2 858,4 тыс. рублей;

- предлагается увеличить расходы на 2020 год в сумме 9 000,0 тыс. рублей на реставрацию объекта культурного наследия федерального значения «Церковь Преображения (деревянная)» АЭМ «Хохловка» по разработанному в 2019 году проекту реставрации.

Министр В.М. Торчинский

Формирование информационной среды в сфере искусства и культуры

	Направления расходования средств	Количество	Цена ед.,руб	Сумма, руб. (НМЦК)
1	Реклама на общественном траспорте	40	5 000	200 000,00
2	Организация пресс-конференций, пресс-выездов, пресс-туров	5	10 000	50 000,00
3	Создание и размещение наружной рекламы на пилларах в торговых центрах (не менее16 сторон)	3	300 000	900 000,00
4	Создание и размещение наружной рекламы на билбордах и сити-форматах	5	100000	500 000,00
5	Создание и размещение наружной рекламы на светодиодных экранах (не менее 5 штук)	5	100 000,00	500 000,00
6	Реклама в лифтах жилых домов (не менее 1 тысячи адресов)	5	200 000,00	1 000 000,00
7	Рекламные аудио ролики мероприятий	5	30 000,00	150 000,00
8	Рекламные видеоролики мероприятий	5	40 000,00	200 000,00
9	Ведение рекламных кампаний в интернете, в т.ч. в соцсетях	5	100000	500 000,00

ИТОГО **4 000 000,00**

Заместитель начальника финансового- экономического отдела О.А. Шестакова

Смета расходов

На проведение мероприятий, направленных на развитие имущественного комплекса социокультурного пространства «Завод Шпагина»

№ п/п	Направление расходов	Стоимость ед. руб.	Кол-во	Сумма, руб.
1.Создание арт-объектов и рекламных навигационных модулей				
1.1.	Изготовление рекламных конструкций	225 024,25	4	900 009,70
1.2.	Оформление арт-объектов (платформа, елочки, станки, дрезина)	72 000,00	6	432 000,00
1.3.	Изготовление железных человечков	45 000,00	4	180 000,00
1.4.	Изготовление металлических объектов (контрабас, виолончель)	100 000,00	2	200 000,00
1.5.	Изготовление скамеек на колесных парах	25 200,00	5	126 000,00
	ИТОГО			**1 1838 009,70**
2. Техническое оснащение малого театрального зала				
2.1.	Звуковое оборудование			1 491 875,00
2.2.	Световое оборудование			3 270 236,00
2.3.	Зрительное пространство			835 020,00
	ИТОГО			**5 597 131,00**
3. Техническое оснащение арт- пространства (фудмолл)				
3.1.	Звуковое оборудование			200 000,00
3.2.	Видео оборудование (проектор, ноутбук)			240 000,00
3.3.	Мебель (стулья, столы, стойка лектора)			290 000,00
3.4.	Гардероб			186 000,00
	ИТОГО			**916 000,00**

Заместитель начальника финансово-экономического отдела О.А.Шестакова

Необходимый бюджет фестиваля РЕМ.ПУТЬ театральная биржа ПЕРМЬ 25 спектаклей. 50 показов. 6 дней

№ п/п	Наименование		Стоимость	Кол-во	Сумма тыс. руб.
1	Проезд (авиа / жд / автобус)	Авиабилеты Москва-Пермь-Москва	12 000,00	100	1 200 000,00
		Авиабилеты Санкт-Петербург - Пермь - Санкт-Петербург	12 000,00	80	960 000,00
2	Проживание	Номер в гостинице г. Пермь 3 суток	7 500,00	200	1 500 000,00
		Номер в гостинице г. Пермь 6 суток	15 000,00	50	750 000,00
3	Транспортировка декораций	25 спектаклей маршруты Москва - Пермь - Москва, Санкт - Петербург - Пермь - Санкт-Петербург.	100 000,00	6	600 000,00
4	Суточные /питание	1200 на человека	1 200,00	100	120 000,00
5	Рекламно-информационное сопровождение	Дизайн и фирменный стиль фестиваля	50 000,00	1	50 000,00
		Сайт фестиваля	80 000,00	1	80 000,00
		Афиши	100,00	1000	100 000,00
		Сувенирная продукция фестиваля	913,00	100	91 300,00
		Ведение соцсетей фестиваля (расходы на рекламу)	50 000,00	1	50 000,00
		Точки доступа вайфай	5 000,00	2	10 000,00
6	Аренда оборудования предполагаемое	Сцена (планшет 10*12 метров, кулисы, задник)	600 000,00	3	1 800 000,00
		Комплект света на сцену	300 000,00	3	900 000,00
		Комплект звука на сцену	1 100 000,00	3	3 300 000,00
		Комплект спецэффектов на сцену	150 000,00	3	450 000,00
		Экран для видео проекций (на сцены, на образовательную программу, в фестивальный клуб)	25 000,00	5	125 000,00
		Проектор	25 000,00	5	125 000,00
7	Административные расходы (бытовой райдер, вода, цветы)	Комплект на 1 спектакль	1 000,00	40	40 000,00
8	Обеспечение работы фестивального клуба	Декорирование фестивального клуба	150 000,00	1	150 000,00
		Аренда комплекта звука	30 000,00	1	30 000,00
		Комплект света	60 000,00	1	60 000,00
		Аренда медиа экрана	6 000,00	1	6 000,00
9	Проведение церемонии открытия	Услуги кейтеринга	100 000,00	1	100 000,00
10	Проведение церемонии закрытия	Услуги кейтеринга	100 000,00	1	100 000,00
11	Гонорары привлеченных специалистов (в т.ч. НДФЛ и другие налоги на физические лица)	Арт директор	81 023,62	5	514 500,00
		Программный директор	57 874,02	5	367 500,00
		Директор распорядитель	57 874,02	5	367 500,00
		Руководитель пиар службы	28 937,01	3	110 250,00
		Руководитель службы работы со зрителем	28 937,01	5	183 750,00
		Логист	23 149,61	2	58 800,00
		Главный администратор	28 937,01	5	183 750,00
		Администратор	17 362,20	2	44 100,00
		Ответственный за коллективы	17 362,20	1	22 050,00
		Куратор фестивального клуба	23 149,61	1	29 400,00
		Куртор деловой программы	28 937,01	1	36 750,00
		Куратор волонтеров	17 362,20	1	22 050,00
		Администратор сцены 2 человека на 3 сцены	17 362,20	3	66 150,00
		Выпускающий спектакля	15 000,00	1	22 050,00
12		перелеты	10 000,00	10	100 000,00
		проживание	6 000,00	10	60 000,00
		суточные	4 000,00	10	40 000,00
		Гонорар за отсмотр по видео	3 000,00	10	30 000,00
		Гонорара за отсмотр вживую	3 000,00	10	44 100,00
				Итого:	15 000 000,00

Заместитель начальника финансово-экономического отдела О.А.Шестакова

Финансово-экономическое обоснование
к поправкам в проект закона Пермского края
«О внесении изменений в Закон Пермского края
«О бюджете Пермского края на 2020 год и
плановый период 2021 и 2022 годов»

На реализацию государственной программы Пермского края «Развитие транспортной системы» по Министерству транспорта Пермского края проектом закона предлагается увеличить расходы на 2 821 229,4 тыс.руб., в том числе в 2020 году - 1 496 013,2 тыс.руб., в 2021 году - 654 141,2 тыс.руб., в 2022 году - 671 075,0 тыс.руб.

Подпрограмма «Совершенствование и развитие сети автомобильных дорог Пермского края»

Расходы на реализацию данной подпрограммы предлагается увеличить на 718 165,8 тыс.руб., в том числе в 2020 году - 367 577,8 тыс. руб., 2021 году - 99 341,8 тыс.руб.,2022 году - 251 246,2 тыс.руб.

По основному мероприятию «Бюджетные инвестиции, субсидии на осуществление капитальных вложений в объекты капитального строительства государственной собственности на строительство объектов автодорожной отрасли регионального значения» предлагается увеличить расходы на 637 327,4 тыс.руб., в том числе в 2020 году – 275 375,3 тыс. руб., 2021 году – 361 952,1 тыс.руб..

В 2020 году по следующим объектам:

«Реконструкция участка шоссе Космонавтов от р. Мулянки до аэропорта Большое Савино» - 112 002,8 тыс.руб. для выполнения 2 этапа спрямления.

«Автомобильная дорога «Восточный обход г. Перми" (II очередь), за исключением участка км 0 - км 9 1 п.к. (на участке 000+000- 004+050)» - 163 372,5 тыс.руб. для оплаты СМР по заключенному договору (№51-18-стр ООО Дормострой).

В 2021 году по следующим объектам:

«Реконструкция участка шоссе Космонавтов от ул. Архитектора Свиязева до моста через р. Мулянка включительно со строительством транспортной развязки в двух уровнях на пересечении с ул. Промышленной и ул.Оверятской» - 161 500,8 тыс.руб. в связи с внесением изменений в схему территориального

планирования и уточнением плана производства проектно-изыскательских работ.

«Устройство дополнительных полос движения в сторону подъема на автомобильных дорогах Пермского края (в Добрянском и Чусовском районах)» - 110 065,4 тыс.руб. в связи с корректировкой сроков выполнения строительно-монтажных работ. Начало СМР запланировано на 2020 год, средства для начала СМР в 2020 году предусмотрены.

«Строительство надземных пешеходных переходов через автомобильные дороги Пермского края (в г.Перми, Добрянском, Пермском районах)» в сумме 90 385,9 тыс.руб. в связи с корректировкой срока выполнения проектно-изыскательских работ и строительно-монтажных работ. Начало СМР запланировано на 2020 год, средства для начала СМР в 2020 году предусмотрены.

Предлагаемые изменения позволят обеспечить опережающее финансирование по строительству (реконструкции) региональных дорог.

По основному мероприятию «Приведение в нормативное состояние автомобильных дорог» предлагается уменьшить расходы в 2021 год на 637 327,4 тыс.руб.

Предлагается уменьшить расходы по капитальному ремонту автомобильных дорог регионального или межмуниципального значения Пермского края на 637 327, 4 тыс.руб. в связи с перераспределением денежных средств на основное мероприятия «Бюджетные инвестиции, субсидии на осуществление капитальных вложений в объекты капитального строительства государственной собственности на строительство объектов автодорожной отрасли регионального значения» в 2020 году на 275 375, 3 тыс.руб. и в 2021 году на 361 952,1 тыс.руб.

По основному мероприятию «Строительство (реконструкция) и приведение в нормативное состояние автомобильных дорог общего пользования местного значения Пермского края» предлагается увеличить расходы на 718 165,8 тыс.руб., в том числе в 2020 году – 92 202,5 тыс. руб., 2021 году – 374 717,1 тыс.руб., 2022 году - 251 246,2 тыс.руб.

В рамках мероприятия «Проектирование, строительство (реконструкция), капитальный ремонт и ремонт автомобильных дорог общего пользования местного значения, находящихся на территории Пермского края» предлагается увеличить расходы на предоставление субсидий г.Перми на 718 165,8 тыс.руб., в том числе в 2020 году – 92 202,5 тыс. руб., 2021 году – 374 717,1 тыс.руб., 2022 году - 251 246,2 тыс.руб.

Средства предлагается направить на установку новых остановочных комплексов в сумме 147 600,0 тыс.руб., в 2020 и 2021 годах ежегодно в размере 73 800,0 тыс.руб.на условиях софинансирования (75% средства бюджета Пермского края, 25% средства местного бюджета), включающих в себя:

установку умных остановок- 158 237,2 тыс. руб. (Передислокация 70 павильонов - 70 ед. * 50 тыс.руб. = 3 500,0 тыс.руб., установка 110 павильонов - 110 ед* 1 406,7 = 154 737,2 тыс.руб.);

проектирование остановочных пунктов- 2 300,0 тыс.руб. (13 ед. * 176,92 руб);

устройство остановочных пунктов – 21 862,8 тыс.руб. (15 ед. * 1 457,52 тыс.руб);

изготовление павильонов – 14 400,0 тыс.руб. (30 ед. * 480,0 тыс.руб);

Итого - 196 800,0 тыс.руб, из них за счет средств краевого бюджета – 147 600,0 тыс.руб. (196 800,0 тыс.руб *0,75 %).

Все работы будут разделены на два года соответственно финансированию:

2020 г. - передислокация 35 шт., установка 55 шт., проектирование 6 шт., устройство 7 шт., изготовление 15 шт.;

2021 г. - передислокация 35 шт., установка 55 шт., проектирование 7 шт. устройство 8 шт., изготовление 15 шт.

В рамках софинансирования объекта города Перми «Капитальный ремонт Комсомольского проспекта от ул. Монастырской до ул. Чкалова» предлагается предусмотреть средства в размере 570 565,8 тыс.руб., в том числе в 2021 и 2022 годах ежегодно по 285 282,9 тыс.руб. Объект реализуется в рамках проекта «Пермь – 300».

Объект протяженностью 1,784 м будет вводиться этапами: в 2021 году - 2 и 3 этапы общей протяженностью 0,848 м и в 2022 году - 4 этап протяженностью 0,936 м.

Кроме того, предлагается перераспределить между годами средства по объектам города Перми:

В 2020 и 2021 годах предлагается увеличить расходы на 18 402,5 тыс.руб. и 15 634,2 тыс.руб. за счет уменьшения 2022 года на 34 036,7 тыс руб. в соответствии с представленными заявками по объектам г. Перми (в связи с перераспределением расходов в 2019 году).

Предлагаемые изменения позволят обеспечить приведение в нормативное состояние автомобильных общего пользования местного значения, находящихся на территории Пермского края и обеспечат ввод объектов в установленные сроки.

Подпрограмма «Развитие транспортного комплекса Пермского края»

Расходы на реализацию данной подпрограммы предлагается увеличить на 1 932 438,7 тыс. руб., в том числе в 2020 году – на 1 062 810,4 тыс.руб., в 2021 году – на 502 299,5 тыс.руб., в 2022 году – на 367 328,8 тыс.руб.

По основному мероприятию «Организация транспортного обслуживания населения автомобильным транспортом» увеличены расходы на 828 053,7 тыс.руб., в том числе в 2020 году на 825 754,2 тыс.руб., в 2021 году – на 2 299,5 тыс.руб.

По мероприятию «Приобретение подвижного состава (автобусов) для перевозки пассажиров автомобильным транспортом на межмуниципальных маршрутах Пермского края» предполагается увеличить в 2020 году расходы на 405 557,0 тыс.руб. на приобретение 37 автобусов большого класса для осуществления регулярных перевозок пассажиров на межмуниципальных маршрутах Пермского края.

Объем средств определен исходя из планируемой стоимости 1 автобуса большого класса - 10 961,0 тыс.руб.

В рамках вышеуказанного основного мероприятия предлагается предусмотреть расходы на реализацию нового мероприятия *«Приобретение подвижного состава (автобусов) для регулярных перевозок пассажиров автомобильным транспортом на муниципальных маршрутах Пермского края»* в размере 100 800,0 тыс.руб., которые будут направлены на приобретение 16 автобусов, из них:

10 автобусов среднего класса на сумму 90 000,0 тыс.руб. (из расчета стоимости 1 автобуса - 9 000,00 тыс.руб.);

6 автобусов малого класса на сумму 10 800,0 тыс.руб. (из расчета стоимости 1 автобуса – 1 800,0 тыс.руб.).

Средства предлагается направить в муниципальные образования Пермского края на приобретение подвижного состава, соответствующего установленным требованиям (экологические характеристики, доступность для маломобильных групп населения, наличие дополнительного оборудования и пр.).

Кроме этого, предлагается предусмотреть средства на реализацию нового мероприятия *«Предоставление субсидий ПКГУП «Автовокзал» на выполнение мероприятий по укреплению и развитию материально-технической базы»* в размере в 2020 году - 319 397,2 тыс.руб., в 2021 году – 2 299,5 тыс.руб. Средства необходимы на:

приведение в нормативное состояние имеющихся помещений, территории (капитальный ремонт зданий (гаражи), благоустройство земельного участка (восстановление асфальтового покрытия), текущий ремонт ограждения, расходы по пожарной безопасности, обустройство охранной сигнализации);

приобретение дополнительного оборудования, спецтехники для обслуживания автобусов, используемых на межмуниципальных маршрутах Пермского края.

Объем средств определен исходя из предварительной стоимости проведения работ по приведению в нормативное состояние помещений, благоустройство земельного участка, работ по пожарной безопасности, обустройству охранной сигнализации, а также предварительной стоимости приобретения дополнительного оборудования и спецтехники.

По основному мероприятию «Строительство и приведение в нормативное состояние трамвайных путей, обновление подвижного состава г. Перми» предлагается увеличить расходы на 1 104 385,0 тыс.руб., в том числе в 2020 году на 237 056,2 тыс.руб., в 2021 году – на 500 000,0 тыс.руб., в 2022 году – на 367 328,8 тыс.руб.

На реализацию мероприятия «Строительство трамвайных путей между станциями Пермь II и Пермь I, приобретение и (или) изъятие земельных участков, объектов движимого и недвижимого имущества, включая принадлежащее ОАО «Российские железные дороги», расположенных в границах участка от станции Пермь I до станции Пермь II, в том числе для развития прилегающей территории» предлагается увеличить расходы в 2021 году на 500 000,0 тыс.руб. на приобретение и (или) изъятие земельных участков, объектов недвижимого имущества по адресу: г.Пермь, ул. Монастырская, 2б в целях строительства трамвайных путей между станциями Пермь II и Пермь I.

Предварительная стоимость определена исходя из планируемой оценки рыночной стоимости выкупаемого объекта, которая будет уточнена после получения оценочного отчета о стоимости.

На реализацию мероприятия «Строительство (реконструкция), капитальный ремонт и ремонт трамвайных путей, контактно-кабельной сети городского наземного электрического транспорта (в том числе в рамках строительства (реконструкции), капитального ремонта и ремонта автомобильных дорог общего пользования местного значения) и обновление подвижного состава г. Перми» предполагается увеличить расходы на предоставление субсидий г.Перми на обновление подвижного состава на 604 385,0 тыс.руб., в том числе в 2020 году - 353 556,2 тыс.руб., в 2022 году – 250 828,8 тыс.руб.

Средства предлагается направить на приобретение нового подвижного состава г.Перми на паритетных условиях с г.Пермь:

- в 2020 году:

11 трамвайных вагонов одностороннего движения на сумму 509 112,45 тыс.рублей, из расчета стоимости 1 трамвая – 46 282, 95 тыс.руб. (из них за счет бюджета Пермского края - 254 556,2 тыс. рублей);

21 автобуса среднего класса на сумму 189 000,0 тыс. руб., из расчета стоимости 1 автобуса 9 000,0 тыс.руб. (из них за счет бюджета Пермского края – 94 500,0 тыс. руб.);

5 автобусов малого класса на сумму 9 000,0 тыс.руб., из расчета стоимости 1 автобуса – 1 800,0 тыс.руб. (из них за счет бюджета Пермского края – 4 500,0 тыс. руб.);

- в 2022 году - 10 трамвайных вагонов одностороннего движения на сумму 501 657,6 тыс.руб., из расчета стоимости 1 трамвая 50 165,76 тыс.руб. (из них за счет бюджета Пермского края – 250 828,8 тыс. руб.).

Кроме того, предлагается перераспределить между годами средства в сумме 116 500,0 тыс.руб. на строительство (реконструкцию), капитальный ремонт и ремонт трамвайных путей, контактно-кабельной сети городского наземного электрического транспорта г. Перми с 2020 года на 2022 год.

Подпрограмма «Повышение безопасности дорожного движения на автомобильных дорогах регионального или межмуниципального значения в Пермском крае и обеспечение сохранности автомобильных дорог регионального или межмуниципального значения Пермского края»

Расходы на реализацию данной подпрограммы предлагается увеличить на 170 625,0 тыс.руб., в том числе в 2020 году – 65 625,00 тыс.руб., 2021 году – 52 500,0 тыс.руб.,2022 году – 52 500,0 тыс.руб.

По основному мероприятию «Основное мероприятие "Развитие системы организации движения и повышение безопасности дорожных условий» предлагается увеличить расходы на 170 625,0 тыс.руб., в том числе в 2020 году – 65 625,00 тыс.руб., 2021 году – 52 500,0 тыс.руб.,2022 году – 52 500,0 тыс.руб.

По мероприятию «Развитие системы фотовидеофиксации на аварийно-опасных участках в г. Перми» предлагается предусмотреть денежные средства городу Перми на развитие системы фотовидеофиксации на аварийно-опасных участках в сумме 170 625,0 тыс.руб. на условиях софинансирования (75% средства бюджета Пермского края, 25% средства местного бюджета), включающих в себя следующие расходы:

Направление расходов	2020 год	2021 год	2022 год	Итого
Развитие системы фотовидеофиксации на	87 500,0 (25 ед.*3500)	70 000,0 (20 ед*3500)	70 000,0 (20 ед*3500,0)	227 000,0 (65 ед)

аварийно-опасных участках				
За счет краевого бюджета	**65 625,0 (75%-краевой бюджет)**	**52 500,0 (75%-краевой бюджет)**	**52 500,0 (75%краевой бюджет)**	**170 625,0 (75% - краевой бюджет)**

Министр транспорта Н.Б. Уханов

ФИНАНСОВО-ЭКОНОМИЧЕСКОЕ ОБОСНОВАНИЕ
к проекту закона Пермского края «О внесении изменений в Закон Пермского края «О бюджете Пермского края на 2020 год и на плановый период 2021 и 2022 годов»

Предлагаем внести изменения в закон Пермского края «О бюджете Пермского края на 2020 год и на плановый период 2021 и 2022 годов», уменьшив и перераспределив средства на реализацию мероприятий государственной программы Пермского края «Экономическая политика и инновационное развитие».

В подпрограмме «Развитие промышленности, торговля и инновационное развитие» по основному мероприятию «Реализация промышленной политики Пермского края» перераспределить расходы, предусмотренные Министерству промышленности, предпринимательства и торговли Пермского края, между мероприятиями:

уменьшить расходы по мероприятию «Создание и развитие индустриального парка по адресу г.Пермь, ул.Энергетиков, 50 (субсидии управляющей компании) на сумму 107 820,0 тыс.рублей, и

увеличить расходы на мероприятие «Взнос уставный капитал АО «Управляющая компания индустриальных (промышленных) парков Пермского края» в целях создания и развития индустриальных (промышленных) парков Пермского края» на сумму 96 182,0 тыс.рублей.

В 2020 г. на площадке имущественного комплекса административно - производственного назначения, расположенного по адресу: г. Пермь, ул. Энергетиков, 50 запланированы следующие мероприятия с объемом расходов 96 182,0 млн. руб.:

1. Приведение имущественного комплекса в нормативное состояние;

2. Разработка и подготовка документации для подтверждения соответствия индустриального парка федеральным требованиям, включение в федеральный Реестр индустриальных (промышленных) парков;

3. Размещение первых резидентов.

В рамках запланированных мероприятий проектные и строительные работы будут проведены до конца 2020 года, по результатам которых разработанная документация и приведенный в нормативное состояние имущественный комплекс пройдут переоценку и будут поставлены на баланс АО с увеличенной балансовой стоимостью. По итогам года стоимость будет утверждена в рамках аудиторской проверки.

На основании части 6 Статьи 35 208-ФЗ «Об акционерных обществах», в случае если на конец 2021 года стоимость чистых активов будет менее его уставного капитала, общество будет обязано принять решение об уменьшении его уставного капитала. Но согласно графику реализации проекта уже на конец

2020 года по завершению восстановительных работ стоимость восстановленного имущественного комплекса превысит размер уставного капитала.

Средства будут направлены на создание и развитие индустриального парка, в том числе на содержание и ремонт.

Расходы бюджета Пермского края на проведение ремонта имущественного комплекса индустриального парка

руб.

Направления расходов	Сумма	Расчет
Демонтаж крыши и системы отопления	6 353 036,32	Предварительный расчет стоимости произведен ГКУ ПК «УКС Пермского края»
Восстановление системы отопления	33 820 200	Предварительный расчет стоимости произведен ГКУ ПК «УКС Пермского края»
Ремонт кровли	48 666 690,0	Предварительный расчет стоимости произведен ГКУ ПК «УКС Пермского края»
Итого	88 839 926,32	

Расходы бюджета Пермского края на содержание имущественного комплекса и создание управляющей компании

руб.

Направления расходов	Сумма	Расчет
Создание юридического лица	70 000,0	Расходы, связанные с юридически значимыми действиями по созданию юридического лица (учреждение АО при создании управляющей компании)
Оплата труда работников с начислениями	2 656 080,0	Средний ФОТ за месяц: Руководитель парка 115 000 руб. *8 мес.= 920 000 руб., Инженер 70 000 руб.*2 чел*8 мес.= 1 120 000 руб. ИТОГО ФОТ – 2 040 000,0 руб. Начисления с ФОТ-30,2% = 616 080,0 руб.
Услуги связи	6 000,0	Сотовая связь - 250,0 мес.* 3 чел.* 8 мес.
Приобретение основных средств и расходных материалов	339 128,97	Картридж, канцтовары – 3 625,97 Мебель 2 комплекта*18 000 руб. = 36 000 руб. Мебель 1 комплект 25 000 руб, оргтехника 3 компьютера в сборе * 60 000 руб. = 180 000 руб. 1 МФУ Canon imageRUNNER 2525 (2834B003)1 шт. *94 503 руб . (цены из с сайта http://smartprints.ru/catalog/product/1680)
Охрана комплекса промышленной площадки	2 340 608,0	Охрана комплекса круглогодично и круглосуточно График: Два поста сутки через трое, один пост два дня по 12 часов через два дня выходных. (Соблюдается требуемая трудовым кодексом отработка нормы времени 168-192 часа в месяц) 31 д. х 24 ч. х 2 поста = 1488 ч. (суточные посты)

		31 д. х 12 ч. х 1 пост = 372 ч. (12 часовой пост) Общая выработка часов: 1860 в месяц. Два поста по 24 часа требуют 8 охранников (сутки через трое) Один пост по 12 часов требует 2 охранников (два дня по 12 через 2 дня выходных) Итого: 10 охранников с заработной платой 16 000 руб. ФОТ: 160 000 р. Налоги (НДФЛ, ПФР, Соцстарх): 80 000 р. Отпускные (9 % от ФОТ): 14 400 р. Форма, транспортные расходы, связь: 8 000 р. Итого расходы: 262 400 р. Прибыль (10 %): 26 240 р. Налог на прибыль (15 % УСН): 3 936 р. Итого: 292 576 р. в месяц. (157 р/ч) * 8 месяцев Всего на охрану 2 340 608,0 руб.
Коммунальные услуги (отопление, освещение промышленной площадки)	1 930 256,71	Предварительный расчет отопления основан на текущих расходах по содержанию аналогичных объектов. Сумма расходов на отопление на отопительный сезон 1 года – 4 343 077,6 руб. Потребность в отоплении помещений после завершения ремонта с сентября 2020 г. 4 343 077,6 руб. / 9 мес. * 4 мес. = 1 930 256,71
Итого	**7 342 073,68**	

В подпрограмме «Развитие малого и среднего предпринимательства»:

1. Уменьшить расходы по основному мероприятию «Реализация региональной политики Пермского края в области развития малого и среднего предпринимательства» на финансовое обеспечение направления «Предоставление субсидии ООО "БАУИНВЕСТГРУПП" на создание промышленного (индустриального) парка "Култаево"» в 2020 г., в размере 12 500,0 тыс. рублей, как не востребованное условие софинансирования из краевого бюджета (5%), в связи с предоставлением финансирования в 2019 году из дополнительных средств федерального бюджета (в соответствие с доп.соглашением от 25.12.2019 к Соглашению с МЭР РФ от 12.02.2019 № 139-09-2019-209).

2. Перераспределить расходы в рамках основного мероприятия «Региональный проект «Акселерация субъектов малого и среднего предпринимательства» с мероприятия «Оказание финансовой поддержки выполнения органами местного самоуправления полномочий по вопросам местного значения в рамках реализации муниципальных программ (подпрограмм) развития малого и среднего предпринимательства в моногородах, в том числе поддержки субъектов малого и среднего предпринимательства, занимающихся социально значимыми видами деятельности», предусмотренные на 2021-2022 годы, на мероприятие «Развитие региональных гарантийных

организаций в целях ускоренного развития субъектов малого и среднего предпринимательства в моногородах», в размере 28 771,5 тыс. рублей, в том числе: 2021 год – 12 357,1 тыс. рублей, 2021 год – 16 414,4 тыс. рублей.

В связи с тем, что в монопрофильных муниципальных образованиях Пермского края низкая потребность в субсидировании субъектов малого и среднего предпринимательства, занимающихся социально значимыми видами деятельности, перераспределение средств на предоставление гарантий и поручительств субъектам малого и среднего предпринимательства позволит оказать поддержку предпринимателям из монопрофильных муниципальных образований, осуществляющих деятельность в любой сфере деятельности, не только в социальной сфере.

3. Для приведения организационной структуры Центра поддержки экспорта Пермского края в соответствие с Приказом Минэкономразвития РФ от 25.09.2019 №594 требуются дополнительные средства на увеличение штатной численности и изменение фонда оплаты труда в объеме 1 796,8 тыс.рублей:

руб.

Направление расходов	Сумма	Расчет
Оплата труда, в том числе:	**1 380 000,0**	Расчет произведен в учетом ожидаемых расходов на имеющуюся штатную численность (8 штатных единиц) и ввода новых штатных единиц (заместитель руководителя и специалист по закупкам) и должности (ведущий специалист).
Заместитель руководителя	931 500,0	Средний ФОТ за месяц 103 500,0 руб. *9 мес.= 931 500,0 руб.
Специалист по закупкам	300 000,0	Средний ФОТ за месяц 33 333,3 руб. *9 мес.= 300 000,0 руб.
Ведущий специалист (переименование должности с изменением условия трудового договора)	103 500,0	Средний ФОТ ведущего специалиста за месяц 80 500,0 руб. *9 мес. = 724 500,0 руб. Средний ФОТ специалиста за месяц 69 000,0 * 9 мес =621 000,0 руб. (утвержденные плановые расходы на 2020 г Дополнительная потребность 724 500,0 руб. - 621 000,0 руб. = 103 500,0 руб.
Руководитель	45 000,0	При изменении условий выплаты стимулирующей премии за выполнение плановых показателей средний ФОТ руководителя за месяц увеличится на 5 000,0 руб. до 120 000,0 * 9 мес. = 1 080 000,0 руб. Средний ФОТ руководителя за месяц 115 000,0 * 9 мес = 1 035 000,0 руб. (утвержденные плановые расходы на 2020 г Дополнительная потребность 1 080 000,0 руб. - 1 035 000 руб. = 45 000,0 руб.
Начисления на оплату труда	**416 760,0**	ФОТ 1 380 000,0-30,2% = 416 760,0 руб.
ИТОГО	**1 796 760,0**	

В целях организации рабочих мест двум организуемым штатным единицам требуются дополнительные средства в размере 620,5 тыс. рублей:

руб.

Направление расходов	Сумма	Расчет
Орг.техника	**150 000,0**	Комплект ПК (моноблок 27", клавиатура, мышь, софт Windows, MS Office) 75 000 руб. *2
Мебель	**154 000,0**	Комплект мебели для заместителя руководителя (кресло, стол офисный с тумбой, стул для посетителя (6 шт), шкаф книжный, шкаф для одежды) 20 000,0 руб.+ 20 000,0 руб.+ 36 000,0 руб.+ 15 000,0 руб.+ 20 000,0 руб. = 111 000,0 руб. Комплект мебели для специалиста по закупкам (кресло, стол офисный с тумбой, стул для посетителя, шкаф книжный, шкаф для одежды) 5 000,0 руб.+ 3 000,0 руб.+ 15 000,0 руб.+ 10 000,0 руб.+ 10 000,0 руб.= 43 000 руб. Итого расходы: 111 000,0 руб. + 43 000 руб. = 154 000 руб.
Прочие расходы	**316 500,0**	*Расходные материалы* Канцтовары 15 500,0 руб.
		Командировочные расходы заместителя руководителя Москва (2 дня /месяц)*7 командировок = 14 дней Проезд: авиаперелет 15 000 руб *2 + аэроэкспресс 1 000 руб. *2 = 32 000 * 7 месяцев = 224 000 руб. Проживание 4 500 руб. *14 дней + суточные 1000 руб. (500 руб.*2 дня) * 14 дней = 63 000 руб. + 14 000 руб. = 77 000 руб. Итого: 224 000 руб. + 77 000 руб. = 301 000 руб.
ИТОГО	**620 500**	

Заместитель председателя Правительства –
министр промышленности,
предпринимательства и торговли
Пермского края А.В.Чибисов

Финансово-экономическое обоснование
к проекту закона Пермского края «О внесении изменений и дополнений в Закон о бюджете Пермского края на 2020 год и плановый период 2021 и 2022 годов»

Государственная программа Пермского края «Экономическая политика и инновационное развитие»

Подпрограмма «Развитие лесного хозяйства Пермского края»

Предлагается увеличить расходы Министерству природных ресурсов, лесного хозяйства и экологии Пермского края на реализацию подпрограммы в 2020 году на 17 100,0 тыс. рублей на приобретение вагонов – бытовок в количестве 19 штук в целях создания условий для привлечения на летние лесохозяйственные работы членов студенческих отрядов.

Потребность государственных бюджетных учреждений в вагонах-бытовках

№ п/п	Наименование учреждения	Кол-во, шт.	Наименование обслуживаемых лесничеств (территорий), количество	Кол-во территорий
1	ГБУ "Кизеловский лесхоз"	2	Кизеловское	1
2	ГБУ "Кишертский лесхоз"	2	Кишертское, Кунгурское	2
3	ГБУ "Кудымкарский лесхоз"	3	Косинское, Кудымкарское, Юрлинское, Юсьвинское	4
4	ГБУ "Октябрьский лесхоз"	1	Октябрьское	1
5	ГБУ "Сивинский лесхоз"	2	Очерское, Сивинское	2
6	ГБУ "Чайковский лесхоз"	2	Куединское, Осинское, Чайковское	3
7	ГБУ "Чусовской лесхоз"	2	Горнозаводское, Лысьвенское, Чусовское	3
8	СГБУ "ПЛПЦ"	5	Березниковское, Гайнское, Добрянское, Закамское, Красновишерское, Пермское, Соликамское, Чердынское	8
Итого:		19		24

Для определения объема средств проведен анализ рынка. Объем расходов определен из средней цены вагона-бытовки 900,0 тыс. рублей. (900,0 тыс. руб.*19 шт. =17 100,0 тыс. руб.).

Подпрограмма «Охрана окружающей среды»

Предлагается увеличить расходы Министерству природных ресурсов, лесного хозяйства и экологии Пермского края на реализацию подпрограммы в сумме 6 000,0 тыс. рублей, в том числе по 2 000,0 тыс. рублей ежегодно.

Дополнительные средства будут направлены на выплату гражданам денежного вознаграждения за добычу волка на территории охотничьих угодий Пермского края в целях регулирования численности.

Для повышения заинтересованности охотников в добыче волка и повышения результативности мероприятий по регулированию численности предусмотрены денежные средства для вознаграждения охотников за добычу волка из бюджета Пермского края.

Размер вознаграждения установлен в размере 10 000,00 руб. за 1 добытую особь. В связи с высокой затратностью производства охоты на волка необходимо увеличить размер вознаграждения, которое составит 20 000,00 рублей за добычу 1-й особи волка. Данный размер вознаграждения состоит:

1. Государственная пошлина за выдачу разрешения на добычу волка – 650 руб.
2. Расходы на ГСМ – 19 486,20 руб.

Расчет расходов на ГСМ:

- расход снегохода 37,7 л на 100 км (в среднем 1 снегоход проходит 55 км в зависимости от размера обложенной территории) – 20,73л на 55 км.;
- длительность охоты – 4 дня;
- задействовано техники (с учетом бригады) – 5 ед.;
- стоимость бензина – 47 руб. за 1 литр

((20,73л*47 руб./л)*5)*4 д+650 руб. ≈ 20 000,00 (20 136,20) руб.

Численность волка на территории Пермского края

Год	Численность волка на территории Пермского края, особей	Добыто в рамках регулирования численности, особей
1	2	3
2016	301	67
2017	349	84
2018	547	139
2019	520	123 (за 2 квартала 2019 г.)

На основании данных таблицы о численности волка на территории Пермского края для эффективного снижения численности волка до показателей 2016 года, необходимо добывать в течение года не менее 200 особей. Затраты на данные мероприятия составят 4 000,0 тыс. руб. (200 особей*20 000,00 руб.) в год.

Министр природных ресурсов,
лесного хозяйства и экологии
Пермского края Д.Е. Килейко

Начальник бюджетно-
финансового управления С.И. Гильмутдинова

ФИНАНСОВО-ЭКОНОМИЧЕСКОЕ ОБОСНОВАНИЕ

к предложениям в проект закона Пермского края «О внесении изменений в Закон Пермского края от 29.11.2019 г. № 476-ПК «О бюджете Пермского края на 2020 год и на плановый период 2021 и 2022 годов»

Государственная программа Пермского края «Безопасный регион»

Проектом закона Пермского края предлагается увеличить расходы краевого бюджета на 2020 год и плановый период 2021 и 2022 годов по государственной программе Пермского края «Безопасный регион» на 35 639,2 тыс. рублей, из них на 2020 год в сумме 27 082,0 тыс. рублей, на 2021 и 2022 годы по 4 278,6 тыс. рублей ежегодно.

Подпрограмма 1 «Профилактика правонарушений»

По подпрограмме «Профилактика правонарушений» предлагается увеличить расходы на 2020 год в сумме 11 932,0 тыс. рублей, на 2021 и 2022 годы по 4 278,6 тыс. рублей ежегодно.

По основному мероприятию «Реализация мер в области обеспечения безопасности» увеличить расходы 2020 года на 2 855,3 тыс. рублей для предоставления субсидий муниципальным образованиям Пермского края на приведение в нормативное состояние помещений, приобретение и установку модульных конструкций, используемых в целях профилактики правонарушений и обеспечения общественной безопасности.

В 2019 году в результате проведения муниципальными образованиями конкурсных процедур закупок образовалась экономия средств.

Увеличение расходов позволит провести дополнительный отбор муниципальных образований Пермского края и увеличить количество приведенных в нормативное состояние помещений, используемых в целях профилактики правонарушений и обеспечения общественной безопасности.

По основному мероприятию «Профилактика совершения преступлений» увеличить расходы 2020 года на 4 798,1 тыс. рублей для приобретения мебели оргтехни и оборудования (согласно приложения) для помещений, используемых в целях профилактики правонарушений и обеспечения общественной безопасности на территории микрорайона «Усольский» г. Березники.

Реализация мероприятия позволит создать надлежащие условия для взаимодействия с гражданами, общественными объединениями и организациями в сфере предупреждения правонарушений и обеспечения общественной безопасности.

Увеличение расходов позволит обеспечить максимально быстрое реагирование на сообщения о совершенных на данной территории противоправных деяниях. Это приведет к улучшению показателей преступности в г. Березники и

стабилизации (положительной динамике) значений показателя государственной программы «Безопасный регион» «Доля преступлений, совершенных в общественных местах».

По основному мероприятию «Оказание юридической помощи» увеличить расходы 2020- 2022 годов на 4 278,6 тыс. рублей ежегодно на фонд оплаты труда отдельных категорий работников ГКУ «Государственное юридическое бюро Пермского края» в целях повышения качества подготовки муниципальных нормативно-правовых актов, увеличения количества судебных решений, вынесенных в пользу органов государственной власти Пермского края, снижения расходов на исполнение судебных актов, предусматривающих обращение взыскания на средства бюджета Пермского края, а также на средства бюджетов муниципальных образований Пермского края.

Подпрограмма 3 «Эффективное управление государственной программой»

По подпрограмме «Эффективное управление государственной программой» предлагается увеличить расходы на 2020 год в сумме 15 150,0 тыс. рублей по основному мероприятию «Обеспечение деятельности государственных органов» на приобретение служебных жилых помещений в специализированный жилищный фонд Пермского края.

Расчет осуществлен, исходя из следующих данных:

- стоимость 1 кв.м за 1 квартал 2020 г. для Пермского края – 52 115 рублей;
- 6 квартир площадью 290,7 кв.м, из них: 3 кв. - 1 ком. площадью 37,2, 36,6 и 36,3 кв.м.; 1 кв. - 2 ком. площадью 54,3 кв.м.; 2 кв. - 3 ком. площадью 61,1 и 65,2 кв.м.

И.о. министра территориальной безопасности Пермского края — И.В. Гончаров

Финансово-экономическое обоснование
к проекту закона Пермского края «О внесении изменений в Закон Пермского края «О бюджете Пермского края на 2020 год и на плановый период 2021 и 2022 годов»

Государственная программа Пермского края «Спортивное Прикамье»

Проектом закона предлагается увеличить объем расходов по Государственной программе Пермского края «Спортивное Прикамье» на 2020 год в сумме 74 761,0 тыс. руб., на 2021 - 2022 годы в сумме 38 358,4 тыс. руб. ежегодно.

Подпрограмма «Развитие спорта высших достижений и системы подготовки спортивного резерва»

1. Основное мероприятие «Обеспечение деятельности профессиональных команд»

1.1. Мероприятие «Представление Пермского края на соревнованиях российского и международного уровней по игровым видам спорта»

Предлагается увеличить расходы на 2020-2022 годы ежегодно в сумме 5 000,00 тыс. рублей ежегодно на предоставление государственной поддержки в форме субсидии Пермской краевой общественной организации «Мини-футбольный клуб А-ТУР» в целях финансового обеспечения расходов на подготовку и участие профессионального спортивного клуба в Первенстве России по мини-футболу (футзалу) среди команд клубов высшей лиги в соответствии с постановлением Правительства Пермского края от 07.02.2017 № 35-п «Об утверждении Порядка определения объема и предоставления государственной поддержки в форме субсидий профессиональным спортивным клубам Пермского края». Проект сметы расходов спортивного клуба на 2020 - 2022 годы прилагается.

Подпрограмма «Расширение возможностей для занятий спортом и физической культурой»

2. Основное мероприятие «Развитие инфраструктуры и материально-технической базы»

2.1. Мероприятие «Содержание имущественного комплекса» (содержание Крытого футбольного манежа)

Предлагается увеличить расходы на 2020 -2022 годы ежегодно в сумме 5 599,3 тыс. руб. на предоставление субсидии на иные цели учреждению, подведомственному Министерству физической культуры и спорта Пермского края, а именно: краевому бюджетному учреждению «Центр спортивной подготовки

Пермского края» на содержание крытого футбольного манежа по адресу г. Пермь, ул. Куйбышева, д 126а.

Увеличение расходов связано с увеличением суммы налога на имущество по данному объекту. В 2019 году по решению Арбитражного суда Пермского края от 15.05.2019 по делу № А50-40374/17 приняты к учету и оплачены строительно-монтажные работы, произведенные по данному объекту в 2016-2017 годах на сумму 254 513,3 тыс. руб.

В связи с увеличением налогооблагаемой базы для расчета налога на имущество увеличивается ежегодная сумма налога на имущество.

(254 513,3 тыс. руб. х 2,2% = 5 599,3 тыс. руб.)

Решение Арбитражного суда Пермского края от 15.05.2019 по делу № А50-40374/1 прилагается.

2.2. Мероприятие "Развитие и укрепление материально-технической базы подведомственных учреждений"

Предлагается увеличить расходы на 2020 год в сумме 35 148,8 тыс. руб. на предоставление на иные цели учреждению, подведомственному Министерству физической культуры и спорта Пермского края, на развитие и укрепление материально-технической базы подведомственного учреждения, а именно Краевому государственному бюджетному учреждению «Спортивная школа олимпийского резерва по зимним видам спорта «Огонек» имени Постникова Леонарда Дмитриевича» на приобретение снегоуплотнительной машины (ратрак) в сумме 35 148,8 тыс. руб. Ратрак необходим для обслуживания горнолыжных склонов и подготовки горнолыжных трасс и трасс для сноуборда. Машина формирует и уплотняет снежный покров трасс для безопасной организации тренировочного процесса, обучения спортсменов. Коммерческое предложение прилагается.

Подпрограмма "Создание условий для занятий физической культурой и спортом лиц с ограниченными возможностями здоровья

3. Основное мероприятие «Проведение спортивных мероприятий, обеспечение подготовки спортсменов высокого класса, развитие системы подготовки спортивного резерва, материально-техническое обеспечение спортивных сборных команд Пермского края»

3.1. Мероприятие «Исполнение решения суда за неосновательное обогащение и пользование денежными средствами»

Предлагается увеличить расходы на 2020 год в сумме 1 253,8 тыс. руб. на предоставление субсидии на иные цели учреждению, подведомственному Министерству физической культуры и спорта Пермского края, а именно: Краевому государственному бюджетному учреждению «Спортивно-адаптивная школа

Паралимпийского резерва» на погашение задолженности по Судебному решению от 03.07.2012 года по делу № А50-8440/2012 за неосновательное обогащение и процентов за пользование денежными средствами в пользу Департамента земельных отношений администрации г. Перми.

Наличие данной задолженности установлено учреждением в 2019 году. Задолженность возникла в результате использования учреждением земельного участка, расположенного по адресу: г. Пермь, ул. Братская, 102, площадью 5 140,969 кв.м., под лыжную базу в период с 01.04.2004 по 30.06.2006 года и 01.07.2009 по 31.07.2009 года. Как установлено судом договор аренды данного земельного участка не прошел государственную регистрацию и является незаключенным. Однако судом решено взыскать с учреждения сумму неосновательного обогащения и процентов за пользование денежными средствам 1 253,8 тыс. руб. в пользу Департамента земельных отношений администрации г. Перми. Судебное решение от 03.07.2012 года по делу № А50-8440/2012 прилагается.

3.2. Мероприятие «Реализация дополнительных мероприятий, связанных с обеспечением деятельности (оказанием услуг, выполнением работ) государственных учреждений (организаций)»

Предлагается увеличить расходы на 2020 -2022 годы ежегодно в сумме 27 759,1 тыс. руб. на предоставление субсидий на иные цели учреждениям, подведомственным Министерству физической культуры и спорта Пермского края, а именно:

1. Государственному краевому бюджетному учреждению «Центр спортивной подготовки Пермского края» на расходы на организацию и обеспечение подготовки спортивного резерва по Волейбольной команде "Кама", а именно на дополнительные расходы, связанные с подготовкой и участием в спортивных мероприятиях Чемпионата России Высшей лиги "Б" (проезд, питание, проживание, суточные, медикаменты) в сумме 4 457,8 тыс. руб.

Воллейбольная команда "Кама" в 2019 году победила в открытом чемпионате Приволжского федерального округа и перешла на следующий этап - Высшую лигу Б. В открытом чемпионате ПФО принимали участие 8 команд, все игры команды проходили в Приволжском федеральном округе. С выходом команды в Высшую лигу Б количество команд увеличилось до 12, что привело к увеличению количества выездов, а так же к расширению географии городов участников. Игры команды после перехода в Высшую лигу Б проходят на всей территории страны. В связи с этим увеличиваются расходы ГКБУ "ЦСП Пермского края" на организацию и обеспечение подготовки спортивного резерва по командным игровым видам спорта. Сводная смета расходов на воллейбольную команду "Кама" для подготовки и участия в спортивных мероприятиях Чемпионата России Высшей лиги "Б" на 2020 год прилагается.

2. Краевому государственному бюджетному учреждению «Спортивная школа олимпийского резерва по базовым и олимпийским видам спорта «Старт» на расходы на аренду помещений объекта спорта СК «Ледовый» для проведения тренировочных мероприятий по спортивной подготовке по виду спорта «фигурное катание на коньках» в сумме 23 301,3 тыс. руб.

В III квартале 2019 года произошло увеличение количества проходящих спортивную подготовку в отделении «фигурное катание на коньках» с 41 спортсмена до 90 спортсменов. Основной площадкой для подготовки 75 спортсменов являлась ледовая арена СК им. В.П. Сухарева и 15 спортсменов СК Темп г. Чайковский. В связи с открытием отделения «хоккей» и молодежной хоккейной команды «АК 59» в Краевом государственном автономном учреждении «Спортивная школа «Академия игровых видов спорта Пермского края», которые также проходят спортивную подготовку на ледовой арене в СК им. В.П. Сухарева, произошло существенное сокращения времени для подготовки спортсменов-фигуристов. Академия помимо тренировочного процесса, по регламенту Всероссийской хоккейной лиги обязана принимать домашние игры регулярного Чемпионата России среди молодежных команд на своей ледовой арене. Кроме СК им. В.П. Сухарева в г. Перми на сегодняшний день существует еще 4 спортивных комплекса с искусственным льдом, возможных для спортивной подготовки по фигурному катанию на коньках: дворец спорта «Орленок», СК «Победа», СК «Молот», СК «Ледовый». Дворец спорта «Орленок» и СК «Победа» являются муниципальными с полной занятостью ледовой арены. В СК «Молот» также полная занятость ледовой арены. На его базе также тренируется профессиональная хоккейная команда "Молот - Прикамье". В декабре 2019 года введено в эксплуатацию частное спортивное сооружение СК «Ледовый». Для качественной спортивной подготовки и непрерывного тренировочного процесса, для показания стабильно высоких результатов учреждение вынуждено арендовать данный каток. В связи с эти увеличиваются расходы краевого государственного бюджетного учреждения «Спортивная школа олимпийского резерва по базовым и олимпийским видам спорта «Старт» на спортивную подготовку по виду спорта «фигурное катание». Расчет содержания отделения «фигурное катание на коньках» прилагается.

Приложение:

1. Проект сметы расходов спортивного клуба на 2020 - 2022 годы на 2 л. в 1 экз.;

2. Решение Арбитражного суда Пермского края от 15.05.2019 по делу № А50-40374/1 на 4 л. в 1 экз.

3. Коммерческое предложение на ратрак на 9 л. в 1 экз.;

4. Судебное решение от 03.07.2012 года по делу № А50-8440/2012 на 13 л. в 1 экз.

5. Сводная смета расходов на Волейбольную команду "Кама" для подготовки и участия в спортивных мероприятиях Чемпионата России Высшей лиги "Б" на 2020 год на 7 л. в 1 экз.

6. Расчет содержания отделения «фигурное катание на коньках» в КГБУ «СШОР Старт» на 2020 год на 1 л. в 1 экз.

И. о министра физической
культуры и спорта Пермского края М.В. Зиннер

Проект сметы расходов спортивного клуба
«Мини-футбольный клуб А-ТУР»
на 2020-2022 годы
(наименование Получателя)

Единица измерения: рубль

№ п/п	Наименование показателя	Сумма затрат за счет бюджетных средств	Сумма затрат за счет внебюджетных средств	Всего
1	2	3	4	5
1	Объем субсидии, предусмотренный соглашением	**5 000 000,00**		**5 000 000,00**
2	Объем, привлеченных внебюджетных средств		**5 000 000,00**	**5 000 000,00**
3	Расходы:			
3.1	заявочные и вступительные расходы, всего:	-	**230 000,00**	**230 000,00**
3.2	участие в соревнованиях, всего:	**360 000,00**	**2 573 000,00**	**2 933 000,00**
	из них:			
3.2.1.	проезд, в том числе сервисные сборы, провоз багажа	-	-	-
3.2.2.	питание	-	1 350 000,00	1 350 000,00
3.2.3.	размещение	-	918 000,00	918 000,00
3.2.4.	транспортные услуги	-	-	-
3.2.5.	таможенные, визовые, страховые сборы	-	-	-
3.2.6.	аренда спортивных сооружений, включенных во Всероссийский реестр объектов спорта	360 000,00	305 000,00	665 000,00
3.2.7.	аренда оборудования	-	-	-
3.3.	организация и проведение тренировочных мероприятий, всего:	**700 000,00**	**1 200 000,00**	**1 900 000,00**
	из них:			
3.3.1.	проезд, в том числе сервисные сборы, провоз багажа	-	-	-
3.3.2.	питание	190 000,00	-	190 000,00
3.3.3.	размещение	-	-	-
3.3.4.	транспортные услуги	150 000,00	**1 200 000,00**	**1 350 000,00**
3.3.5.	таможенные, визовые, страховые сборы	-	-	-
3.3.6.	аренда спортивных сооружений, включенных во Всероссийский реестр объектов спорта	360 000,00	-	360 000,00
3.3.7.	аренда оборудования	-	-	-
3.4.	оплата труда с налогами, всего:	**3 940 000,00**	-	**3 940 000,00**
	из них:			
3.4.1	спортсменов	2 880 000,00	-	2 880 000,00
3.4.2	тренеров	480 000,00	-	480 000,00
3.4.3	налоги	580 000,00		580 000,00

3.5.	оплата услуг судейской бригады	-	**45 000,00**	**45 000,00**
3.6.	изготовление баннеров, афиш, растяжек, плакатов, флаеров, теле- и радироликов, размещение информации в средствах массовой информации и информационно-телекоммуникационной сети «Интернет»	-	**132 000,00**	**132 000,00**
3.7.	предоставление жилых помещений для иногородних спортсменов и тренеров	-		
3.8.	приобретение и изготовление атрибутики			
3.9.	медико-биологическое обследование, тестирование и медицинский контроль (в том числе услуги по обеспечению дежурства бригады скорой медицинской помощи с квалифицированным медицинским персоналом, реанимационным оборудованием и автомобилем скорой медицинской помощи	-	**100 000,00**	**100 000,00**
3.10.	закупка спортивного инвентаря и экипировка спортсменов и тренеров	-	**550 000,00**	**550 000,00**
3.11.	обеспечение безопасности во время проведения спортивных мероприятий на территории Пермского края		**50 000,00**	**50 000,00**
3.12.	развитие детско-юношеского спорта, содержание детских, юношеских, молодежных спортивных команд (клубов), являющихся резервом основной команды			
3.13	Прочие расходы (лицензия)		**120 000,00**	**120 000,00**

Копия

СУДЕБНЫЙ АКТ ВСТУПИЛ В ЗАКОННУЮ СИЛУ «__» _____ 2019г.

100120_2572418

Арбитражный суд Пермского края
Екатерининская, дом 177, Пермь, 614068, www.perm.arbitr.ru
Именем Российской Федерации
РЕШЕНИЕ

город Пермь

15.05.2019 года Дело № А50-40374/17

Резолютивная часть решения объявлена 25.04.2019 года.
Полный текст решения изготовлен 15.05.2019 года.

Арбитражный суд Пермского края в составе председательствующего судьи Бояршиновой О.А., судей Пономарева Г.Л., Лаврова Ю.А., при ведении протокола помощником судьи Каменских М.М., рассмотрел в судебном заседании дело по иску общества с ограниченной ответственностью «ЭлинАльфа» (ОГРН 1057812713090, ИНН 7802336417)
к ответчику: Министерству физической культуры, спорта и туризма Пермского края (ОГРН 1025900530611, ИНН 5902290586)
о взыскании задолженности в размере 256 403 028,21 руб., пени в размере 26 176 127,78 руб., стоимость дополнительных работ в размере 4 364 366,90 руб., денежные средства, потраченные при заключении договора с Краевым государственным автономным учреждением «Управление государственной экспертизы пермского края» в размере 197 374,35 руб.

по встречному иску Министерства физической культуры, спорта и туризма Пермского края
к ответчику: обществу с ограниченной ответственностью «ЭлинАльфа»
о взыскании неосновательного обогащения в размере 168 977 815 руб. 39 коп.

третьи лица: 1. Федеральное государственное унитарное предприятие «Дирекция программы по развитию физической культуры и спорта» (ОГРН 1037739386959, ИНН 7704019160)
2. общество с ограниченной ответственностью «Стиль» (ОГРН 1077847203521, ИНН 7811370020);
3. Государственное краевое автономное учреждение «Центр спортивной подготовки Пермского края» (ОГРН 1025900912938 / ИНН 5904103908);
4. Инспекция государственного строительного надзора Пермского края (ОГРН 1175958027520 / ИНН 5902044189);
5. Управление Федерального казначейства по Пермскому краю,

В судебном заседании приняли участие:

338

от истца: Латыпов Д.Н. по доверенности от 24.11.2017, Заривчацкий А.М. по доверенности от 24.11.2017, Ипполитова Т.С. по доверенности от 20.08.2018.
от ответчика: Рудаков К.П. по доверенности от 14.01.2019.
от третьих лиц: 1,2, 4, 5 не явились.
3. Рудаков К.П. по доверенности от 09.01.2019.

Истец ООО «ЭлинАльфа» первоначально обратился в арбитражный суд с исковым заявлением к ответчику Министерству физической культуры, спорта и туризма Пермского края о взыскании задолженности по муниципальному контракту № 10 от 21.07.2015 в размере 256 403 028 руб. 21 коп., пени за нарушение сроков по оплате 26 176 127 руб. 78 коп. за период 20.01.2017 по 03.02.2018, стоимости выполненных дополнительных работ 4 364 366 руб. 90 коп. и 197 374 руб. 35 коп. денежных средств, уплаченных при заключении договора с Краевым государственным автономным учреждением «Управление государственной экспертизы Пермского края.

В судебном заседании 19.02.2019 судом в порядке ст. 49 АПК РФ принято уменьшение размера основного долга до 254 513 316 руб. 80 коп. и увеличение размера пени до суммы 49 904 680 руб. 67 коп. за период с 20.01.2017 по 19.02.2019. В оставшейся части истцом требования оставлены без изменения (т. 16 л.д. 1-6, 85-87).

В судебном заседании 25.04.2019 истцом заявлено ходатайство об уменьшении размера исковых требований. В ходатайстве истец просит взыскать сумму основного долга 254 513 316,80 руб. и пени 49 904 680,97 руб., всего 304 417 997 руб. 47 коп.

В соответствии со ст. 49 АПК РФ уменьшение размера исковых требований судом принято.

В судебном заседании 19.02.2019 ответчиком было заявлено ходатайство о проведении по делу повторной экспертизы. По мнению ответчика, заключения экспертов ООО «Научно исследовательский институт, проектирования, технологии и экспертизы строительства», Уральской торгово-промышленной палаты выполнены неполно, односторонне, носят ярко выраженную направленность устранить какую-либо ответственность подрядчика (истца) за результаты выполненных работ. Ответчик считает, что эксперты не ответили на вопросы, поставленные судом, имеющиеся ответы основаны на недостоверных исходных данных и вводят пользователей заключения в заблуждение, имеются сомнения в обоснованности представленных в суд экспертных заключений. Предлагает провести повторную экспертизу по тем же вопросам экспертной организации ООО «Пермь инвентаризация».

Представитель Управления Федерального казначейства по Пермскому краю представил возражения на заключение судебной строительно-технической экспертизы, выполненной Уральской торгово-промышленной палаты (т. 16 л.д. 78-79).

Истец возражает против проведения повторной экспертизы, считает, что эксперты полно и всесторонне провели исследование объекта и дали свое

заключение.

Судом ходатайство о назначении по делу повторной экспертизы было принято к рассмотрению. Разрешение ходатайства отложено на 03.04.2019 с целью получения от экспертов, проводивших в рамках настоящего дела экспертизы ответов на поставленные сторонами вопросы.

В виду непоступления от Уральской торгово-промышленной палаты ответов на вопросы, судебное заседание отложено на 25.04.2019.

В судебном заседании 25.04.2019 ответчик настаивал на проведении по делу повторной экспертизы, представил дополнительные пояснения к ходатайству.

Истец представил возражения на ходатайство о проведении повторной экспертизы. В случае удовлетворения судом ходатайства ответчика, представил сведения о возможности привлечения экспертной организации ООО «Бизнес Эксперт».

В соответствии со ст. 82, 87 АПК РФ судом ходатайство рассмотрено и отклонено в виду следующего.

Процессуальный закон определяет действия суда в случае наличия сомнений в обоснованности заключения эксперта, противоречий в выводах эксперта или их неполноты.

Согласно ст. 87 АПК РФ при недостаточной ясности или полноте заключения эксперта, а также при возникновении вопросов в отношении ранее исследованных обстоятельств дела может быть назначена дополнительная экспертиза, проведение которой поручается тому же или другому эксперту. В случае возникновения сомнений в обоснованности заключения эксперта или наличия противоречий в выводах эксперта или комиссии экспертов по тем же вопросам может быть назначена повторная экспертиза, проведение которой поручается другому эксперту или другой комиссии экспертов.

Рассмотрев заявленное ходатайство, суд не находит оснований для его удовлетворения. Суд не усматривает неясности либо противоречий в выводах экспертов, являющихся основанием для назначения соответствующей экспертизы. Изложенное в ходатайстве несогласие ответчика с результатом экспертизы само по себе не влечет необходимость назначения новой либо повторной экспертизы. Рассмотреть настоящее дело, с учетом представленных доказательств, и сделать выводы, возможно. Назначение экспертизы в указанном ответчиком случае является правом арбитражного суда. Суд считает доводы ответчика как основание для назначения повторной экспертизы - неубедительными, а также с учетом наличия в материалах дела иных письменных доказательств по делу. При этом вопросы, разрешаемые экспертом, должны касаться существенных для дела фактических обстоятельств. В связи с этим, определяя необходимость назначения той или иной экспертизы, суд исходит из предмета заявленных исковых требований и обстоятельств, подлежащих доказыванию в рамках этих требований. Как разъяснил Президиум Высшего Арбитражного Суда Российской Федерации в своем постановлении от 09.03.2011 № 13765/10

судебная экспертиза назначается судом в случаях, когда вопросы права нельзя разрешить без оценки фактов, для установления которых требуются специальные познания. Если необходимость проведения экспертизы отсутствует, суд отказывает в ходатайстве о назначении судебной экспертизы.

Ответчик заявил ходатайство об отложении судебного разбирательства с целью подготовки подробного отзыва на иск. Дополнительное время необходимо, поскольку ответчик предполагал на удовлетворение судом ходатайства о проведении по делу повторной экспертизы.

Суд, рассмотрев ходатайство ответчика об отложении судебного разбирательства, либо объявлении перерыва не усматривает оснований для его удовлетворения.

Учитывая, период времени с момента судебного заседания после поступления в суд экспертных заключений 19.02.2019, наличием ходатайства истца об уменьшении размера долга и увеличении пени и до 25.04.2019 ответчик вне зависимости от подачи ходатайства о назначении по делу повторной экспертизы мог и должен был представить такие документы, чего им сделано не было. Суд обращает внимание на то, что исковое заявление подано истцом в суд 22.11.2017 и у ответчика было достаточно времени для формирования правовой позиции по делу, сбору и представлению доказательств. Следует также отметить, что каких-либо новых документов со стороны истца представлено не было.

Ответчиком дополнительно заявлено ходатайство о применении ст. 333 ГК РФ и снижении размера неустойки.

Определением председателя 1 судебного состава от 02.04.2018 принято решение о рассмотрении дела в первой инстанции в коллегиальном составе.

Определением от 05.04.2018 в порядке ст. 132 АПК РФ принят встречный иск ответчика о взыскании с истца неосновательного обогащения 168 977 815 руб. 39 коп. в виде переплаты за принятые работы в июле 2016 года по актам КС-2 № 43,44,45,50,53,55,56.

Определением суда от 14.01.2019 произведена замена председательствующего судьи Богаткиной Н.Ю. на судью Бояршинову О.А., в коллегиальный состав суда привлечен судья Лавров Ю.А.

Стороны на доводах изложенных ранее настаивают. Истец просит требования удовлетворить в полном объеме, требования встречного иска не признает. Ответчик считает, что требования первоначального иска не подлежат удовлетворению в виду отсутствия надлежащего результата выполненных работ, а также считает, что имеются основания для взыскания неосновательного обогащения.

Третье лицо ФГУП «Дирекция программы по развитию физической культуры и спорта», осуществляющее строительный контроль на объекте поддерживает позицию истца.

Третьи лица Государственное краевое автономное учреждение «Центр спортивной подготовки Пермского края» (застройщик объекта), Управление Федерального казначейства по Пермскому краю поддерживают позицию

336

ответчика.

Исследовав материалы дела, заслушав представителей сторон, арбитражный суд установил:

21.07.2015 между истцом (подрядчик) и ответчиком (заказчик) заключен государственный контракт № 10, согласно которому заказчик поручает, а подрядчик принимает на себя обязательства на выполнение работ по строительству объекта капитального строительства «Крытый футбольный манеж в г. Перми» в соответствии с требованиями проекта шифр 13/2014-П,, при этом приемку работ осуществляет застройщик, а оплату работ в полном объеме осуществляет заказчик (п. 2.3 контракта, т. 1 л.д. 51).

Заказчиком работ является Министерство физической культуры и спорта Пермского края.

Застройщик – государственное краевое автономное учреждение «Центр спортивной подготовки Пермского края».

Согласно п. 2.4 контракта результатом работ является завершенный строительством объект.

Цена контракта составляет 1 391 767 452 руб. 60 коп., в том числе НДС (п. 3.1).

Оплата стоимости работ по контракту производится заказчиком в следующем порядке: аванс в размере 30% от цены контракта перечисляется на счет подрядчика в течение 45-ти дней с момента подписания настоящего контракта;

- оплата стоимости выполненных работ по контракту производится ежемесячно за фактически выполненные работы в течение 45-ти дней с момента подписания застройщиком справки по форме КС-3 за отчетный месяц и акта выполненных работ по форме КС-2 по мере поступления средств из федерального бюджета и бюджета Пермского края в пределах утвержденных лимитов бюджетных обязательств;

- окончательная оплата производится по завершению строительства объекта в течение 45-ти дней по мере поступления средств из федерального бюджета и бюджета Пермского края в пределах утвержденных лимитов бюджетных обязательств на основании следующих документов: подписанного застройщиком акта приемки законченного строительством объекта по форме КС-11; счета-фактуры, счета; заключения о соответствии объекта капитального строительства требованиям технических регламентов (норм и правил) и проектной документации; справки по форме КС-3; исполнительной документации (п. 3.5 контракта).

Истцом в августе, сентябре, октябре, ноябре 2016 были выполнены окончательные работы и направлены акты по форме КС-2, КС-3 за минусом аванса в размере 30% задолженность на момент подачи иска составляла 256 403 028 руб. 21 коп. (т. 1 л.д. 76-156, т. 2, т. 3, т. 4, т. 5 л.д. 1-12).

В виду неоплаты окончательно выполненных работ за период с августа по ноябрь 2016 года истец обратился в суд с настоящим иском.

Из материалов дела следует, что по завершению выполнения работ в августе 2016 истец 01.09.2016 в адрес ответчика направил на согласование и подписание акты выполненных работ (т. 7 л.д. 8-11).

Акты за сентябрь 2016 года направлены истцом ответчику 04.10.2016 (т. 7 л.д. 12-14), акты за октябрь 2016 года направлены 16.11.2016 (т. 7 л.д. 15-16).

30.11.2016 истцом адрес застройщика направлены акты за июль 2016 года (не спорный месяц) август, сентябрь, октябрь 2016 года (т. 5 л.д. 22-23).

Возражений по объемам и стоимости работ на полученные акты заказчиком, застройщиком в адрес подрядчика не предъявлено (ст. 65 АПК РФ).

Работы, выполненные в ноябре 2016 года, а также акты на согласование и подписание истцом повторно в адрес заказчика направлены 19.01.2017 (т. 5 л.д. 20).

Однако, вместо осуществления приемки работ как предусмотрено п. 6.2 контракта застройщик сообщил, что согласно разделу 6 контракта застройщику должна быть передана следующая документация: акты формы КС-2, справки по форме КС-3, счета-фактуры на материалы и оборудование, сертификаты на материалы и оборудование, копии иных документов, прошитые и скрепленные печатью подрядчика. В связи с тем, что предоставленная документация указанным требованиям не соответствует как по объему, так и по порядку оформления ответчиком отказано в ее рассмотрении (т. 5 л.д. 21).

Несмотря на отсутствие подписанных со стороны заказчика актов выполненных работ по форме КС-2, КС-3 за период с августа по ноябрь 2016 года на основании доверенностей первым заместителем председателя Правительства Пермского края и директором общества «ЭлинАльфа» 28.07.2017 подписан акт приемки законченного строительством объекта (т. 5 л.д. 24-30).

Из п. 9 акта следует, что на объекте установлено предусмотренное проектом оборудование в количестве согласно актам о его приемке после индивидуального испытания и комплексного опробования (перечень указанных актов приведен в прилагаемом реестре).

Внешние наружные коммуникации холодного и горячего водоснабжения, канализации, теплоснабжения, газоснабжения, энергоснабжения и связи обеспечивают нормальную эксплуатацию объекта и приняты пользователями – городскими эксплуатационными организациями (п. 10 акта).

31.08.2017 Инспекцией государственного строительного надзора выдано заключение о соответствии объекта капитального строительства требованиям технических регламентов и проектной документации (т. 5 л.д. 31-32).

31.08.2017 Инспекцией государственного строительного надзора утверждено заключение о соответствии объекта капитального строительства требованиям технических регламентов и проектной документации (т. 5 л.д. 33-34).

340

04.09.2017 первым заместителем председателя Правительства Пермского края в адрес заместителя Министра спорта РФ направлено сообщение о том, что объект передан подрядчиком застройщику по акту приемки законченного строительством объекта и подготовлен к вводу в эксплуатацию (т. 5 л.д. 35).

Из письма первого заместителя председателя Правительства Пермского края направленного в адрес директора Департамента инвестиционного развития и управления государственным имуществом министерства спорта РФ от 24.08.2017 следует, что единственным препятствием для получения разрешения на ввод объекта в эксплуатацию является необходимость внесения в установленном порядке в проектную документацию по объекту изменений, касающихся замены технических условий на подключение к системе водоснабжения (т. 5 л.д. 36).

Российским футбольным союзом выдан тестовый сертификат на период с 07.02.2017 по 06.02.2020, который удостоверяет, что футбольное поле манежа с покрытием из искусственной травы сертифицировано на соответствие стандарту РФС-требования к устройству и эксплуатации футбольных полей с искусственным покрытием (т. 5 л.д. 39).

22.11.2017 Департаментом градостроительства и архитектуры города Перми выдано разрешение на ввод объекта в эксплуатацию (т. 5 л.д. 126-128).

Из материалов дела следует, что на основании государственных контрактов, заключенных ответчиком и ФГУП «Дирекция программы по развитию физической культуры и спорта» последнее оказывало услуги строительного контроля работ по строительству спорного объекта (т. 6 л.д. 5-31).

Из отзыва ФГУП «Дирекция программы по развитию физической культуры и спорта» следует, что в ходе проведения строительного контроля работы выполнялись истцом надлежащим образом, соответствовали требованиям технических регламентов, откорректированной и переданной заказчиком в работу проектной и рабочей документации, имеющей положительное заключение (т. 6 л.д. 2-4).

Ответчиком при рассмотрении дела было заявлено ходатайство о назначении по делу строительной экспертизы на предмет установления действительного объема, качества выполненной работы, установления наличия либо отсутствия существенных недостатков при строительстве, а также правильности применения коэффициентов (расходы на оплату труда, стоимости материалов, стоимости использования механизмов, стоимости оборудования, прочие расходы).

В качестве доказательств выполнения работ некачественно, завышения объемов и правильности применения расценок представлено заключение специалистов ООО «РеалОценка» (т. 7 л.д. 74-92). Из заключения специалистов следует, что в целом объемы фактически выполненных работ при строительстве футбольного манежа соответствуют объема работ, отраженных в актах выполненных работ за период с августа по ноябрь 2016

года.; расценки отраженные в актах по форме КС-2 за период с августа по ноябрь 2016 года не соответствуют расценкам на строительные и специальные строительные работы, утвержденным в установленном порядке. Также не соответствуют цены на строительные материалы и оборудование; при строительстве крытого футбольного манежа допущены дефекты, которые являются как малозначительными, так и критическими дефектами. Допущенные дефекты являются устранимыми при выполнении комплекса необходимых работ. Специалисты общества «РеалОценка» отметили, что крытый футбольный манеж имеет ряд существенных недостатков, которые могут быть выявлены только при проведении полной строительно-технической экспертизы всего объекта в целом.

Ответчиком в качестве экспертной организации было предложено общество «Центр инвентаризация». Кроме этого, ответчиком предъявлен встречный иск о взыскании неосновательного обогащения в виде переплаты за принятые в июле 2016 года работы по актам 43, 44, 45, 50, 53, 55, 56 в сумме 168 977 815,39 руб.

Истец возражал против назначения экспертизы по делу, в качестве доказательств надлежащего и полного объема выполненных работ представил заключение эксперта ООО «СОДЭКС», выполненного в рамках дела №А50-3051/2017 со ссылкой на то обстоятельство, что экспертом в рамках проведения экспертизы анализировались акты за июль, август, сентябрь 2016 года, которые являются спорными в рамках первоначального и встречного исков. Истцом также представлена письменная консультация специалиста Правдюка В.О. на предмет определения стоимости работ за период с августа по ноябрь 2016 года, соответствия стоимости работ по актам № 43, 44, 45, 50, 53, 55, 56 от 30.07.2016. Из выводов специалиста Правдюка В.О. следует, что стоимость работ за период с августа по ноябрь 2016 соответствует условиям контракта, нормативам в области ценообразования, индексы пересчета сметной базы в представленных актах о приемке выполненных работ применены корректно; стоимость работ отраженных в актах № 43, 44, 45, 50, 53, 55, 56 от 30.07.2016 соответствует условиям контракта, нормативам в области ценообразования (т. 11 л.д. 17-23).

В виду наличия спора по качеству, объему, стоимости работ, применения правильности коэффициентов, а также с учетом наличия в материалах дела нескольких заключений специалистов представленных как истцом, так и ответчиком; предостережений Прокуратуры Пермского края от 24.11.2017, 22.03.2018 относительно эксплуатации объекта; приказа Министерства физической культуры, спорта и туризма Пермского края от 03.04.2018 о приостановлении с 02.04.2018 доступа, включая проведения тренировочных мероприятий на объекте (т. 11 л.д. 60-65) суд пришел к выводу о наличии оснований для проведения по делу судебной экспертизы.

В целях объективного рассмотрения дела суд по собственной инициативе обратился в иные экспертные организации (НГП «Федерация Судебных Экспертов», Центр экспертизы и оценки «Эксперт-ПРОФИ», Удмуртская Торгово-промышленная палата, Независимая строительно-

341

техническая экспертиза и строительный контроль, Центр строительных консультаций Строй Эксперт, Уральская торгово-промышленная палата, Многопрофильная негосударственная экспертная организация) (т. 9 л.д. 1-21, т. 11 л.д. 128-132).

От НП «Федерация Судебных Экспертов», Уральской Торгово-промышленной палаты, ООО «Независимая строительно-техническая экспертиза и технический надзор», НГО ООО «Независимая экспертиза», Центр экспертизы и оценки «Эксперт-ПРОФИ» поступила информация о возможности проведения экспертизы, с указанием стоимости экспертизы, перечнем экспертов с указанием их квалификации и стажа работы (т. 9 л.д. 22, 25, т. 10 л.д. 1-84).

Выбор эксперта или экспертного учреждения для производства экспертизы является правом суда, при этом стороны имеют право представлять на рассмотрение суда, предлагаемые ими экспертные учреждения.

Поскольку в материалы дела представлены как заключение истца, так и заключение ответчика, в которых, привлеченные специалисты пришли к различным выводам, суд пришел к выводу назначить экспертизу экспертной организации, определенной судом.

В качестве экспертных организаций суд определил Уральскую торгово-промышленную палату (эксперты Чумаков А. В., Ярдяков А. С., Казанцева Н. С., Глазырина Г. Ф.) и ООО «Научно исследовательский институт проектирования, технологии и экспертизы строительства» (эксперт Богатищев А. И.).

На разрешение экспертов Уральской торгово-промышленной палаты были поставлены следующие вопросы:

1) Определить объем и стоимость фактически выполненных работ ООО «ЭлинАльфа», предъявленных подрядчиком к оплате и содержащихся в актах о приемке выполненных работ формы КС-2 за август-ноябрь 2016г., а также в актах формы КС-2 от 30.07.2016г. №№ 43,44,45,50,53,55,56, исходя из сметной стоимости работ, определенной контрактом?

2) В случае установления недостатков в выполненных работах, определить являются ли выявленные недостатки существенными и неустранимыми, или устранимыми?

При наличии недостатков (дефектов), указать являются ли недостатки явными, могли ли быть обнаружены визуально в процессе приемки работ, либо недостатки является скрытыми и не могли быть обнаружены при обычном способе приемки результата работ?

3) Соответствует ли качество выполненных ООО «ЭлинАльфа» работ по государственному контракту № 10 от 21.07.2015г. по строительству объекта капитального строительства «Крытый футбольный манеж в г. Перми» «Пермь Великая» условиям контракта, проектно-сметной документации (шифр 13/2014), государственным стандартам, нормам и правилам, техническим регламентам, действующим на момент выполнения работ?

4) Определить соответствие расценок, отраженных в приемо-сдаточной документации (акты по форме КС-2, КС-3), расценкам, использованным при формировании стоимости работ при заключении контракта на основании сметной документации?

5) Имеют ли описанные в заключении АНО «БСЭНО» № 1-522 без даты по результатам технического обследования состояния здания «Крытый футбольный манеж в г. Перми» «Пермь Великая», расположенный по адресу: г. Пермь, ул. Куйбышева, 126а, недостатки результата выполненных работ?

Если имеют, то:

5.1 являются ли выявленные недостатки результата выполненных работ, устранимыми, либо неустранимыми?

5.2 являются ли выявленные недостатки результата выполненных работ, скрытыми, либо явными?

5.3 препятствуют ли такие недостатки результата выполненных работ, использованию объекта по назначению?

5.4 определить причины возникновения выявленных недостатков?

6) Можно ли было выполнить работы, предусмотренные контрактом № 10 от 21.07.2015г. без выполнения ООО «ЭлинАльфа» фактически выполненных дополнительных работ:

- строительство камеры и врезки в сеть водопровода диаметром 600мм;
- замена пожарной лестницы П1на комбинированный вариант П2-П1;
- замена оборудования на точке передачи сигнала на пульт «01» без участия посредников по радиоканалу.

7) Определить объем, стоимость и качество дополнительных работ?

В случае установления недостатков в выполненных дополнительных работах, определить являются ли выявленные недостатки существенными и неустранимыми, или устранимыми?

На разрешение эксперта ООО «Научно исследовательский институт проектирования, технологии и экспертизы строительства» были поставлены вопросы:

1) Соответствуют ли фактически выполненные работы при строительстве объекта капитального строительства «Крытый футбольный манеж в г. Перми» проектной документации в части требований пожарной безопасности, действующих в РФ? Каков расчет пожариого риска объекта?

2) В случае выявления несоответствия выполненных работ проекту в части требований пожарной безопасности, определить являются ли выявленные несоответствия недостатками, ухудшающими результат выполненных работ?

3) В случае установления несоответствия выполненных работ проекту в части требований пожарной безопасности, определить являются ли выявленные несоответствия существенными и неустранимыми, или устранимыми; скрытыми или явными?

4) В случае, если выявленные недостатки устранимые, определить стоимость их устранения.

342

Эксперты Уральской торгово-промышленной палаты на вопросы поставленные судом с учетом полного обследования здания пришли к следующим выводам:

По первому вопросу относительно определения объема и стоимости выполненных работ по актам за период с августа по ноябрь 2016, а также по актам № 43, 44, 45, 50, 53 ,55, 56 от 30.07.2016, являющихся предметом встречного иска эксперты пришли к выводу, что общая стоимость фактически выполненных работ, поставленного оборудования, предъявленная по актам КС-2 за август-ноябрь 2016 года, актам КС-2 № 43,44,45,50,53,55,56 от 30.07.2016 составляет 377 027 903,48 руб. за минусом суммы 3 054 270,96 руб. Данную сумму эксперты определили по позициям 201-204 в акте КС-2 № 109 и стоимости позиций 7,8 с учетом понижающего коэффициента 0,98 и НДС 18%. Позиция 7 в акте – комплект из 3-х модульных скамеек, в каждой -8 пластиковых сидений – 1 571 281,74 руб., позиция 8 в акте – оборудование, поставляемое в разобранном виде, требующее монтажа 62 851,27 руб., позиция 201 – арочный металлодетектор Garret PD, 4 шт. – 904 768,47 руб., позиция 202 – оборудование, поставляемое в разобранном виде, требующее монтажа и подключение к коммуникациям – 54 286,11 руб., позиция 203 – модуль бесперебойного питания для арочного металлодетектора Garret PD, 4 шт. – 45 284,35 руб., позиция 204 – оборудование, поставляемое в разобранном виде, требующее монтажа и подключения к коммуникациям 2 717,06 руб. (стр. 61-63 заключения том 1.1).

Истец частично согласился с выводами экспертов и исключил из суммы задолженности позиции 7,8, в оставшейся части не согласен с исключением позиций 201-204, поскольку спорное оборудование и его монтаж фактически был осуществлен на объекте, что подтверждается перечнем технологического оборудования и мебели и их наличия на объекте (т. 16 л.д. 12-24).

По второму вопросу на предмет определения наличия существенных (неустранимых)/устранимых недостатков эксперты пришли к выводу, что все выявленные недостатки строительно-монтажных работ являются устранимыми, явными и не влияющими на несущую способность (за исключением колонн технического этажа) конструкций, их элементов, и могли быть обнаружены при обычном способе приемки, установленном контрактом. Рекомендации по составу мероприятий, направленных на устранение недостатков приведены и выводы по каждому недостатку приведены в таблице В2 (том заключения 2, стр. 94). В целях ответа на поставленный вопрос эксперты произвели выборочное вскрытие железобетонных конструкций с оценкой армирования (результаты указаны в таблицы В1 том заключения 2 стр. 89-93); определили прочность бетона специалистами лаборатории неразрушающего контроля с использованием поверенных приборов и оборудования (данные проведенных исследований зафиксированы в протоколах приложения Г том заключения 2 стр. 113-133) (выводы по второму вопросу в томе 1.1 заключения стр. 64).

На третий вопрос по качеству выполненных подрядчиком работ эксперты ответили, что качество выполненных работ можно оценить как соответствующее условиям контракта, нормам и правилам, техническим регламентам. Выводы экспертов основаны на следующем: проанализированы показатели объекта, зафиксированные в акте приемки законченного строительством объекта от 28.07.2017; заключение о соответствии объекта капитального строительства требованиях технических регламентов и проектной документации от 31.08.2017, выданного Инспекцией государственного строительного надзора; тестовый сертификат на соответствие искусственного покрытия; разрешение Департамента градостроительства и архитектуры города Перми от 22.11.2017 на ввод объекта в эксплуатацию; акты рабочей комиссии о приемке оборудования после комплексного опробования от 21.12.2016, 23.12.2016. В отношении строительных конструкций и инженерных сетей, сетей связи экспертами исследованы все имеющиеся исполнительные схемы и другие графические материалы (приложение Л том заключения 3), акты освидетельствования скрытых работ, ведомости смонтированного оборудования, акты готовности оборудования к эксплуатации, акты пусконаладочных работ, акты о приемке оборудования после комплексного опробования, акты комиссий о завершении монтажных работ (том заключения 1.1 стр. 65-68).

На четвертый вопрос о соответствии расценок отраженных в приемо-сдаточной документации расценкам, использованным при формировании стоимости работ при заключении контракта, эксперты пришли к следующим выводам. Дополнительным соглашением № 1.1 к контракту текст контракта дополнен условиями о стоимости работ, индексах, расценках (т. 8 л.д. 69). Стоимость работ, выполненных за отчетный период строительства (ежемесячно) в текущих ценах определяется базисно-индексным методом применением коэффициентов (индексов) пересчета сметной базы стоимости СМР к федеральной базе (ФЕР-2001) Пермского края по элементам затрат, входящих в стоимость работ (зарплата, эксплуатация машин, стоимость материалов), опубликованных в «Вестнике ценообразования и сметного нормирования ежеквартально» на момент заключения настоящего контракта и изменению не подлежит. Индексы: оплата труда – 15,46, материалы – 4,19, механизмы – 5,52, оборудование – 3.46, прочие-9,08. На основании письма Минстрой России № 19823-ЮР/08 от 26.06.2015 накладные расходы и плановые накопления начисляются от стоимости оплаты труда в текущих ценах по нормативам Госстроя РФ на момент заключения настоящего контракта. Затраты на временные здания и сооружения исчисляются в соответствии с ГСН – 81-05-01-2001 п. 5.2.1.1 в размере 1,8% от сметной стоимости строительных и монтажных работ, зимнее удорожание работ 2,2 (ГСН-81-05-02-2017 п. 11.4).

По итогам рассмотрения спорных актов эксперты пришли к выводу о правильности применения расценок и индексов перевода стоимости в текущие цены по всем позициям актов (том заключения 1.1 стр. 69-74). Таблица применения расценок из федеральной базы (ФЕР-2001) и таблица

343

применения расценок в текущих ценах согласно прайс-листам, счет-фактурам приведены в таблицах на стр. 72-78 заключения том. 1.2. Эксперты обратили внимание на то, что в случае, если бы при расчете базисного уровня цен был применен меньший коэффициент, то указанное привело бы только к появлению погрешности в расчетах (в сторону увеличения) определения стоимости объекта в ценах 2001 года. То есть, с учетом порядка базисной и текущей стоимости материалов и того, что для заполнения столбцов актов КС-2 «стоимость в ценах 2001» и «цена за единицу» используется текущая стоимость, указанная в счетах-фактурах, значение применяемого коэффициента не влияет на итоговую стоимость работ.

На пятый вопрос относительно установления недостатков, описанных в заключении АНО «БСЭНО» № 1-522 (заключение было представлено ответчиком), а также на предмет наличия устранимых/неустранимых, скрытых/явных и их возникновения эксперты ответили, что по результатам выполненного анализа установлена некорректность выполненных расчетов в заключении № 1-522. По выводам, сделанным экспертами, несущая способность конструкций достаточна для восприятия нагрузок в соответствии с проектом (стадия П), прошедшим государственную экспертизу. По итогам анализа каждого описанного в заключении № 1-522 дефектов составлена таблица, содержащаяся в томе 1.2 заключения (стр. 79-85), содержащая описание дефекта, конструкции, в которой он находится, параметры дефекта по ГОСТ 15467-79, классификацию по классификатору основных видов дефектов в строительстве и промышленности строительных материалов и СП 246.1325800.2016, метод определения дефекта, возможные причины появления дефектов (ГОСТ 31937-2011), возможные последствия наличия дефекта, наличие-отсутствие дефекта при обследовании контракций объекта экспертами. Некоторые из описанных в заключении № 1-522 дефектов экспертами переквалифицированы в менее значительные, некоторые не подтверждены. Все выявленные дефекты, по мнению экспертов, являются явными и устранимыми, не влияющими на несущую способность конструкций (за исключением колонн технического этажа) следовательно, не могут препятствовать эксплуатации объекта и его использованию по назначению (том заключения 1.1 стр. 75-89).

Ответы экспертов на вопросы 6,7 касающиеся дополнительных работ судом не исследуются, поскольку истцом в судебном заседании 25.04.2019 требования в части взыскания задолженности за дополнительные работы не поддержаны, судом принято уменьшение размера исковых требований на сумму дополнительных работ.

Экспертами Уральской торгово-промышленной палаты представлены письменные ответы на вопросы истца и ответчика. Данные ответы приобщены к материалам дела.

По результатам проведения судебной экспертизы обществом «Научно-исследовательский институт проектирования, технологии и экспертизы строительства» на предмет соответствия объекта при строительстве требованиям пожарной безопасности эксперт пришел к следующим выводам.

По первому вопросу о соответствии фактически выполненных работ при строительстве объекта в части требований пожарной безопасности эксперт пришел к выводу, что все системы противопожарной защиты находятся в рабочем состоянии (возникшие недостатки обусловлены в большей степени неквалифицированную эксплуатацию и недостаточное техническое обслуживание систем противопожарной защиты, устранение отдельных недостатков (подключение провода дистанционного запуска насосов повысителей системы внутреннего противопожарного водопровода) по системам носит рабочий характер), и в целом не влияют на формирование исходных благоприятных данных для проведения дальнейших расчетов индивидуального пожарного риска. Экспертом произведен расчет индивидуального пожарного риска и установлено, что несмотря на уменьшение ширины светового проема дверей, а также уменьшения коридора до ширины 1,1м, его фактическое значение на объекте защиты не превышает нормативного значения. На объекте выполняется условие соответствия требованиям пожарной безопасности, уменьшенные фактические размеры дверных эвакуационных выходов и уменьшенная ширина коридора (по сравнению с проектными) не влияет на пожарную безопасность в целом объекта (стр. 20-43).

По вопросу на наличие либо отсутствие несоответствий выполненных работ проекту в части требований пожарной безопасности и в случае выявленных несоответствий ухудшают ли они результат выполненных работ эксперт пришел к выводу, что при обследовании здания на предмет соответствия требований пожарной безопасности, были выявлены незначительные несоответствия проекту в части требований пожарной безопасности. Все системы противопожарной защиты на момент проводимой проверки 31.08.2017 Инспекцией государственного строительного надзора находилась в исправном состоянии, каких-либо замечаний в их работе не обнаружено. Выявленные незначительные недостатки по системам противопожарной защиты обнаружены более чем через год после проверки следовательно, они могли возникнуть в результате недостаточного технического обслуживания и неграмотной эксплуатации. Учитывая полученный результат индивидуального пожарного риска, выявленные недостатки в части объемно планировочных решений не ухудшают результат выполненных работ в целом (стр. 44).

На вопрос являются ли недостатки существенными, неустранимыми, скрытыми или явными эксперт ответил, что при обследовании манежа выявлены недостатки, которые являются не устранимыми, явными, а именно невозможно расширить дверные проемы без значительных затрат на изготовление новых дверей и изготовления новых дверных проемов с возможным повреждением несущих строительных конструкций; невозможно увеличить ширину коридора без переделки системы отопления (отсутствует иная возможность иначе установить радиаторы отопления в коридоре). Также установлены устранимыми, скрытыми, а именно подключение провода дистанционного включения насосов-повысителей. Однако

31

установленные причины неподключения, а также возможности в последующем подключения запуска дистанционно насосов-повысителей от кнопок расположенных внутри пожарных шкафов внутреннего противопожарного водопровода экспертным путем не представляется возможным. Однако учитывая полученный результат индивидуального пожарного риска, выявленные недостатки в части объемно планировочных решений не ухудшают результат выполненных работ в целом.

По четвертому вопросу эксперт установил, что недостаток (подключение провода дистанционного включения насосов-повысителей от кнопок расположенных внутри пожарных шкафов внутреннего противопожарного водопровода) является скрытным, то определение стоимости его устранения не представляется возможным. Для установления стоимости необходимо более глубокое исследование, касающееся напрямую проведения пусконаладочных работ систем противопожарного водопровода в целом (стр. 43-45).

Экспертной организацией дополнительно на вопросы сторон, были направлены в суд письменные ответы, которые приобщены к материалам дела. Эксперт дополнительно ответил, что выявленные отклонения не влекут негативные последствия на действительное функционирование противопожарных систем и процессы эвакуации людей из помещений объекта. Данный факт подтвержден расчетом пожарных рисков. Работы по монтажу инженерных систем были выполнены в полном объеме, а на момент экспертного осмотра были выявлены недостатки в связи с неквалифицированной эксплуатацией или недостаточным обслуживанием, то данные недостатки не могут быть связаны с результатом выполненных работ.

В соответствии со ст. 763 Гражданского кодекса Российской Федерации (далее – ГК РФ) подрядные строительные работы (ст. 740), проектные и изыскательские работы (ст. 758), предназначенные для удовлетворения государственных или муниципальных нужд, осуществляются на основе государственного или муниципального контракта на выполнение подрядных работ для государственных или муниципальных нужд.

По государственному или муниципальному контракту на выполнение подрядных работ для государственных или муниципальных нужд подрядчик обязуется выполнить строительные, проектные и другие связанные со строительством и ремонтом объектов производственного и непроизводственного характера работы и передать их государственному или муниципальному заказчику, а государственный или муниципальный заказчик обязуется принять выполненные работы и оплатить их или обеспечить их оплату.

Согласно ст. 740 ГК РФ по договору строительного подряда подрядчик обязуется в установленный договором срок построить по заданию заказчика определенный объект либо выполнить иные строительные работы, а заказчик обязуется создать подрядчику необходимые условия для выполнения работ, принять их результат и уплатить обусловленную цену.

Определяющим элементом подрядных правоотношений является результат выполненных работ, который непосредственно и оплачивается заказчиком.

В силу ст. 720 ГК РФ заказчик обязан в сроки и в порядке, которые предусмотрены договором подряда, с участием подрядчика осмотреть и принять выполненную работу (ее результат), а при обнаружении отступлений от договора, ухудшающих результат работы, или иных недостатков в работе немедленно заявить об этом подрядчику.

При возникновении между заказчиком и подрядчиком спора по поводу недостатков выполненной работы или их причин по требованию любой из сторон должна быть назначена экспертиза.

Качество выполненной подрядчиком работы должно соответствовать условиям договора подряда, а при отсутствии или неполноте условий договора требованиям, обычно предъявляемым к работам соответствующего рода. Если иное не предусмотрено законом, иными правовыми актами или договором, результат выполненной работы должен в момент передачи заказчику обладать свойствами, указанными в договоре или определенными обычно предъявляемыми требованиями, и в пределах разумного срока быть пригодным для установленного договором использования, а если такое использование договором не предусмотрено, для обычного использования результата работы такого рода (ст. 721 ГК РФ).

В соответствии с ч. 4 ст. 753 ГК РФ сдача результата работ подрядчиком и приемка его заказчиком оформляются актом, подписанным обеими сторонами. При отказе одной из сторон от подписания акта в нем делается отметка об этом и акт подписывается другой стороной. Односторонний акт сдачи или приемки результата работ может быть признан судом недействительным лишь в случае, если мотивы отказа от подписания акта признаны им обоснованными.

Разделом 6 контракта регламентирован порядок приемки работ.

Из п. 6.2 контракта следует, что приемка работ производится застройщиком в течение 3-х рабочих дней с даты получения застройщиком письменного извещения подрядчика о готовности к сдаче работ за отчетный месяц. Подрядчик направляет в адрес застройщика письменное извещение о готовности к сдаче работ за отчетный месяц за 1 рабочий день до даты приемки работ. В случае обнаружения застройщиком недостатков выполненных работ, застройщик направляет в адрес подрядчика мотивированный отказ от приемки работ с указанием вида недостатков и сроков их устранения. В случае несогласия подрядчика, застройщиком и подрядчиком производится совместный осмотр. Уведомление о проведении совместного осмотра с указанием даты времени его проведения должно быть направлено подрядчиком в адрес застройщика не позднее, чем за три календарных дня до момента проведения осмотра. О выявленных недостатках подрядчиком и застройщиком составляется акт осмотра и фиксации недостатков, в котором подрядчику устанавливается срок для их устранения.

345

В случае отсутствия у застройщика замечаний к работам, выполненным за отчетный месяц, застройщик возвращает подрядчику в сроки, установленные настоящим пунктом, подписанные со своей стороны акты по форме КС-2, а также справку КС-3 с визой уполномоченного представителя застройщика (п. 6.2.1).

По завершении исполнения контракта подрядчик обязан передать застройщику завершенный строительством объекта по акту приемки законченного строительством объекта (типовая форма КС-11); акту о соответствии построенного объекта капитального строительства требованиям технических регламентов; о соответствии построенного объекта капитального строительства требованиям федерального закона «О безопасности зданий и сооружений»; акту о соответствии параметров построенного объекта капитального строительства проектной документации, в том числе требованиям энергетической эффективности и требованиям оснащенности объекта капитального строительства приборами учета используемых энергетических ресурсов. По завершении исполнения контракта приемки результатов выполненных работ по акту приемки законченного строительством объекта (форма КС-11) осуществляется в соответствии с порядком, предусмотренным п. 6.2, 6.2.1 и в соответствии с требованиями раздела 6 (п. 6.6).

Согласно п. 7.1 контракта работы, выполняемые подрядчиком должны соответствовать условиям настоящего контракта, проекту, требованиям технических регламентов (норм и правил), санитарным нормам, требованиям пожарной безопасности и иных нормативных правовых актов.

При выявлении заказчиком, застройщиком недостатков выполненных работ, заказчик вправе по своему выбору потребовать от подрядчика: безвозмездного устранения недостатков в разумный срок, соразмерного уменьшения установленной за работу цены, возмещения своих расходов на устранение недостатков (п. 7.2).

Срок предоставления гарантий качества работ составляет 24 месяца с даты передачи результата работ застройщику (п. 7.3).

В случае обнаружения недостатков выполненных работ, выявленных в период гарантийного срока, заказчик обязан сообщить подрядчику о выявленных недостатках и о необходимости проведения совместного осмотра. Уведомление о проведении совместного осмотра с указанием даты и времени его проведения должно быть направлено в адрес подрядчика не позднее, чем за три календарных дня до момента проведения осмотра (п. 7.4)

О выявленных недостатках заказчиком и подрядчиком составляется акт осмотра и фиксация недостатков, в котором подрядчику устанавливается срок для их устранения (п. 7.5).

Окончательные работы, выполненные в период с августа по ноябрь 2016, являющиеся предметом рассмотрения настоящего спора фактически были приняты заказчиком и застройщиком, о чем свидетельствуют акт приемки законченного строительством объекта от 28.07.2017, заключениями

Инспекцией государственного строительного надзора от 31.08.2017 и разрешением на ввод объекта в эксплуатацию от 22.11.2017.

Учитывая, что в период рассмотрения дела на основании приказа Министерства физической культуры, спорта и туризма Пермского края от 03.04.2018 с 02.04.2018 был приостановлен доступ на объект, включая проведение тренировочных мероприятий судом на основании ходатайства ответчика была осуществлена проверка построенного объекта на предмет его возможной эксплуатации, выявления недостатков (строительных, нарушений норм пожарной безопасности), предъявленных объемов за период с августа по ноябрь 2016 года, а также оплаченных работ по актам № 43,44,45,50,53,55,56 от 30.07.2016 на предмет установления переплаты путем назначения комплексной (комиссионной) судебной строительно-технической экспертизы.

По результатам полного обследования объекта недостатки, заявленные ответчиком как существенные влекущие невозможность эксплуатацию объекта в целом не нашли своего подтверждения (ст. 65, 66 АПК РФ).

В данном случае, объем, стоимость и качество работ определено путем проведения измерений и лабораторных испытаний экспертами Уральской торгово-промышленной палаты и ООО «Научно исследовательский институт проектирования, технологии и экспертизы строительства».

Вопреки доводам заказчика (ответчика), застройщика (третьего лица) о невозможности эксплуатировать объект истцом представлены скриншоты сведений из средств массовой информации о том, что в марте 2019 года состоялось открытие объекта, а также проводятся массовые спортивные мероприятия (т. 16 л.д. 105-113).

В силу ч. 6 ст. 753 ГК РФ заказчик вправе отказаться от приемки результата работ в случае обнаружения недостатков, которые исключают возможность его использования для указанной в договоре строительного подряда цели и не могут быть устранены подрядчиком или заказчиком.

Поскольку ответчиком в материалы дела не представлено надлежащих доказательств того, что работы по контракту выполнены подрядчиком ненадлежащим образом, не в полном объеме или некачественно, результат работ не может быть использован по назначению, имеет существенные и неустранимые недостатки, и не имеет для ответчика потребительской ценности, оснований для освобождения от обязанности по оплате выполненных и фактически принятых им работ не имеется.

Законом предусмотрены специальные основания, по которым заказчик вправе уклониться от приемки работ: если обнаруженные недостатки исключают возможность использовать результат работы для цели, которая указана в договоре, и к тому же ни подрядчик, ни сам заказчик не могут устранить недостатки. При этом под невозможностью устранить недостатки заказчиком подразумеваются случаи, когда не только он сам или подрядчик не могут произвести соответствующие работы, но и те, при которых ему не удается найти третью сторону, готовую принять на себя устранение недостатков.

346

Доказательств наличия существенных недостатков в выполненной работе, при которых заказчик на основании п. 6 ст. 753 ГК РФ вправе отказаться от приемки результата работ, ответчиком в материалы настоящего дела не представлено.

Обязанность доказывания в силу ст. 65 АПК РФ АПК РФ возлагается на каждую из сторон, а документов, подтверждающих тот факт, что работы выполнены с недостатками, вследствие которых заказчик мог бы быть освобожден от оплаты результата работ, ответчиком не представлено.

Выраженные ответчиком сомнения в обоснованности выводов экспертов сами по себе не являются обстоятельством, исключающим доказательственное значение данных заключений. Специфика заключения эксперта как доказательства по делу состоит в том, что с его помощью устанавливаются обстоятельства дела, требующие специальных знаний, которыми ни суд, ни лица, участвующие в деле, не обладают.

При проведении исследования эксперты с применением необходимых измерительных приборов определили объем работ, проверили используемый материал путем проведения лабораторных испытаний, соответствующие исследования привели в таблицах к экспертным заключениям. Исходя из представленных экспертами фотографий, следует, что результат работ имеет потребительскую ценность, объект используется по назначению.

Рецензионные заключения специалистов Бурмистрова В.И., Макарышкина С.А. судом не принимаются во внимание, по существу критические замечания ответчика относительно экспертизы основаны на представленных последним в суд рецензионных заключениях. Рецензионные заключения выполнено по заказу ответчика, является частным мнением специалистов, в связи с чем, не может рассматриваться в качестве доказательства, опровергающего выводы судебных экспертов. Заключение одного эксперта относительно правильности заключения другого эксперта, не является достаточным и допустимым доказательством, подтверждающим недостоверность, неполноту или противоречивость экспертного заключения. Соглашения не свидетельствуют о наличии противоречий в выводах эксперта, а по существу содержат рекомендации по порядку исследования и применяемых методиках.

Эксперты, проводившие исследование в рамках судебной экспертизы обладают достаточными специальными познаниями в области строительства, пожарной безопасности, сметного дела, некоторые из которых имеют ученую степень кандидата технических наук. Экспертами полно и всесторонне были даны ответы на вопросы сторон, письменные ответы которых приобщены к материалам дела.

Исследовав и оценив в порядке, предусмотренном ст. 71 АПК РФ, представленные в материалы дела доказательства, суд приходит к выводу о возникновения у ответчика обязанности по оплате фактически выполненных работ.

Определяя размер задолженности, суд принимает довод истца о наличии оснований для взыскания долга в размере 254 513 316,80 руб. Истец с учетом

выводов экспертов Уральской торгово-промышленной палаты из суммы задолженности исключил сумму 1 889 711,41 руб. составляющую стоимость позиций 7,8 в акте № 109 (стр. 63 том 1.1 заключения) (т. 16 л.д. 1). В отношении оставшихся сумм истец возражает, поскольку на момент сдачи объекта, работы отраженные в акте № 109 позиции 201-204 были выполнены, оборудование фактически на объект было поставлено и смонтировано.

Действительно, из экспертного заключения на стр. 63 том 1.1 следует, что эксперты из общей стоимости работ исключили 3 054 270,96 руб., включающую в себя позиции 201-204, поскольку на момент осмотра установили отсутствие данного оборудования (стр. 63 том 1.1 заключения).

Вместе с тем, в данной части суд принимает доводы истца, указывающего, что на момент сдачи работ в 2016 году оборудование фактически на объект было доставлено и смонтировано. Принимая указанный довод истца, суд, руководствуется представленными в дело следующими документами.

28.07.2017 первым заместителем председателя Правительства Пермского края и директором общества «ЭлинАльфа» подписан акт приемки законченного строительством объекта (т. 5 л.д. 24-30).

Из п. 9 вышеназванного акта следует, что на объекте установлено предусмотренное проектом оборудование в количестве согласно актам о его приемке после индивидуального испытания и комплексного опробования (перечень указанных актов приведен в прилагаемом реестре).

Перечнем технологического оборудования и мебели, а также спецификацией подтверждено наличие металлодетектора в количестве 4 шт. на объекте (позиции 201-204). Данные документ подписан подрядчиком и застройщиком (т. 16 л.д. 12-19, 20-24).

На основании п. 1 ст. 741 ГК РФ риск случайной гибели или случайного повреждения объекта строительства, составляющего предмет договора строительного подряда, до приемки этого объекта заказчиком несет подрядчик.

В данном случае, учитывая, подписание акта приемки законченного строительством объекта от 28.07.2017 заказчик несет ответственность за сохранность выполненных подрядчиком работ, в том числе за смонтированное оборудование.

Однако после подписания акта от 28.07.2017, так и в период рассмотрения дела ответчик не заявлял довод об отсутствии спорных позиций в акте № 109.

В отсутствие доказательства, подтверждающих некачественное выполнение работ, а также доказательств невозможности использования результата работ суд приходит к выводу о наличии оснований для взыскания долга (ст. 65 АПК РФ). Кроме того, заказчик не обосновал, в том числе документально, как указанные им недостатки снизили пользовательские характеристики объекта, каким образом повлияли на потребительские свойства.

347

В силу ст. 309, 310 ГК РФ обязательства должны исполняться надлежащим образом в соответствии с законом, иными нормативно-правовыми актами и условиями обязательства. Односторонний отказ от исполнения обязательства не допускается.

Представленные суду заключения экспертов соответствует требованиям статей 82, 83, 86 АПК РФ, в нем отражены все предусмотренные ч. 2 ст. 86 АПК РФ сведения, заключения являются ясными и полными, противоречия в выводах экспертов отсутствуют, в связи с чем, заключения являются надлежащим доказательством по делу.

За ненадлежащее исполнение обязательств по оплате истцом на основании п. 9.2.1 контракта начислены пени в размере 49 904 680 руб. 67 коп. за период с 20.01.2017 по 19.02.2019.

Согласно п. 9.2.1 контракта в случае просрочки исполнения заказчиком обязательств, предусмотренных контрактом, а также в иных случаях неисполнения или ненадлежащего исполнения заказчиком обязательств, предусмотренных контрактом, подрядчик вправе потребовать уплаты пеней). Пеня начисляется за каждый день просрочки исполнения обязательства, предусмотренного контрактом, начиная со дня, следующего после дня истечения установленного контрактом срока исполнения обязательства. Пеня устанавливается контрактом в размере одной трехсотой действующей на дату уплаты пеней ключевой ставки Банка России от не уплаченной в срок суммы (п. 9.2.2).

Истец определяет начало исчисления пени с даты последних писем об оплате работ 02.12.2016 (акты № 59-61, 63-75, 77-88,96-105) и 03.02.2017 (акты 106-166) с учетом срока на проверку выполненных работ три дня (п. 6.2) и срока на оплату работ (п. 3.5).

Расчет судом проверен, признан неверным в части применения ставки рефинансирования. Из расчета следует, что при исчислении штрафных санкций истцом применялись ставки рефинансирования действующие в период с 20.01.2017 по 19.02.2019.

В соответствии с разъяснениями, изложенными в п. 38 Обзора судебной практики применения законодательства Российской Федерации о контрактной системе в сфере закупок товаров, работ, услуг для обеспечения государственных и муниципальных нужд, утв. Президиумом Верховного Суда Российской Федерации 28.06.2017, при расчете пени, подлежащей взысканию в судебном порядке за просрочку исполнения обязательств по государственному контракту, в соответствии с ч. 5 и 7 ст. 34 Закона о контрактной системе, суд вправе применить размер ставки рефинансирования Центрального Банка Российской Федерации, действующей на момент вынесения судебного решения.

Следовательно, при взыскании суммы неустоек (пеней) в судебном порядке за период до принятия настоящего постановления ко всему периоду просрочки подлежит применению ставка рефинансирования Центрального Банка Российской Федерации на день его вынесения. Данный механизм

расчета неустойки позволит обеспечить правовую определенность в отношениях сторон на момент разрешения спора в суде.

По расчету суда пени по контракту в заявленный истцом период, исходя из действующей на момент принятия решения суда ставки рефинансирования 7,75%, составит 47 624 238 руб. 38 коп.

Суд не усматривает оснований для снижения пени по правилам ст. 333 ГК РФ.

В рассматриваемом случае при оценке доводов ответчика о несоразмерности неустойки последствиям нарушения обязательства, судом приняты во внимание такие фактические обстоятельства дела как период просрочки (20.01.2017 по 19.02.2019), сумма просроченных обязательств, соотношение имущественной выгоды ответчика и исчисленного судом размера неустойки, а также то обстоятельство, что установленный контрактом размер неустойки (1/300 ставки рефинансирования ЦБ РФ) является обычно применяемым хозяйствующими субъектами минимальным размером ответственности за нарушение обязательства, снижение которого по правилам ст. 333 ГК РФ возможно лишь при наличии доказательств того, что взыскание такой неустойки может повлечь получение кредитором необоснованной выгоды; однако ответчиком таких доказательств не представлено (ст. 65 АПК РФ).

С учетом изложенного исковые требования подлежат удовлетворению частично на основании условий контракта, ст. 309, 310, 702, 711, 746, 753 ГК РФ.

В рамках настоящего дела судом в порядке ст. 132 АПК РФ принят встречный иск ответчика о взыскании с истца суммы неосновательного обогащения 168 977 815 руб. 39 коп., в виде излишне уплаченных денежных средств по принятым работам 30.07.2016 (акты 43, 44, 45,50,53,55,56) (т. 8 л.д. 1-9, л.д. 70-125).

Ответчик на удовлетворении встречного иска настаивает, основанием для его подачи послужило то обстоятельство, что актом проверки контрольно-ревизионного отдела УФК по Пермскому краю от 31.10.2017 установлен факт нарушения обязательств на сумму 168 977 815,39 руб.

Истец возражает против удовлетворения встречного иска, ссылаясь на положения ст. 711, 746 ГК РФ. Указывает, что буквальное содержание спорных актов позволяет сделать вывод, что все установленные контрактом коэффициенты применены, верно. Правильность применения коэффициентов подтверждена, в том числе заключением Уральской торгово-промышленной палаты ответы на вопросы 1 и 4 заключения.

Согласно п. 3.5 контракта оплата стоимости выполненных работ по контракту производится ежемесячно за фактически выполненные работы в течение 45-ти дней с момента подписания застройщиком справки по форме КС-3 за отчетный месяц и акта выполненных работ по форме КС-2 по мере поступления средств из федерального бюджета и бюджета Пермского края в пределах утвержденных лимитов бюджетных обязательств.

Из акта проверки следует, что ревизионным отделом проведен анализ

348

актов КС-2, как являющихся предметом встречного иска так и не являющихся (т. 14 л.д. 100-102). По результатам анализа отдел пришел к выводу о несоответствии, примененных ФЕР в актах о приемке выполненных работ с ФЕР локальных сметных расчетов. Применение индекса 5,38 (завышение стоимости материалов с применением индекса ежеквартального перерасчета СМР) привело к завышению стоимости выполненных работ в сумме 168 977 815,39 руб. (т. 14 л.д. 102).

Основывая свои исковые требования, ответчик руководствовался данными акта проверки контрольного органа. Однако, как следует, из акта проверки предметом анализа явились акты формы КС-2 относящиеся и не относящиеся к предмету встречного иска.

Из материалов дела следует, что 30.07.2016 между подрядчиком, заказчиком, застройщиком подписаны акты выполненных работ № 43,44,45,50,53,55,56 на общую сумму 11 618 836 руб. (т. 8 л.д. 70-125), тогда как размер излишне уплаченных денежных средств по спорным актам составил 168 977 815,39 руб.

Из заключения Уральской торгово-промышленной палаты следует о правильности применения расценок и индексов перевода стоимости в текущие цены по всем позициям спорных актов (том заключения 1.1 стр. 69-74). Таблица применения расценок из федеральной базы (ФЕР-2001) и таблица применения расценок в текущих ценах согласно прайс-листам, счет-фактурам приведены в таблицах на стр. 72-78 заключения том. 1.2. Эксперты обратили внимание на то, что в случае, если бы при расчете базисного уровня цен был применен меньший коэффициент, то указанное привело бы только к появлению погрешности в расчетах (в сторону увеличения) определения стоимости объекта в ценах 2001 года. То есть, с учетом порядка базисной и текущей стоимости материалов и того, что для заполнения столбцов актов КС-2 «стоимость в ценах 2001» и «цена за единицу» используется текущая стоимость, указанная в счетах-фактурах, значение применяемого коэффициента не влияет на итоговую стоимость работ.

В силу п.1 ст.746 ГК РФ оплата выполненных подрядчиком работ производится заказчиком в размере, предусмотренном сметой, в сроки и в порядке, которые установлены законом или договором строительного подряда. При отсутствии соответствующих указаний в законе или договоре оплата работ производится в соответствии со ст. 711 данного Кодекса.

Заказчик обязан уплатить подрядчику обусловленную цену после окончательной сдачи результатов работ при условии, что работа выполнена надлежащим образом (п. 1 ст. 711 ГК РФ).

В соответствии с п. 4 ст. 753 ГК РФ сдача результата работ подрядчиком и приемка его заказчиком оформляются актом, подписанным обеими сторонами.

Работы истцом по спорным актам были выполнены, приняты заказчиком без каких-либо замечаний по объему, стоимости, качеству и оплачены в полном объеме. Как было установлено ранее, на актах формы КС-2 содержатся подписи истца (подрядчика), ответчика (заказчика), а также

начальника управления контроля за ходом строительства объектов спорта ФГУП «Дирекция программы по развитию физической культуры и спорта».

Каких-либо претензий с указанием неправильности применения расценок в ходе приемки работ составлено не было.

В рамках дела №А50-3051/2017 по иску ФГУП «Дирекция программы по развитию физической культуры и спорта» к ответчику о взыскании задолженности за услуги строительного контроля судом была назначена экспертиза, в том числе по вопросам объема, качества оказанных услуг, подтверждения замечаний к подрядчику ООО «ЭлинАльфа».

По итогам рассмотрения дела, с учетом выводов эксперта проводившего анализ, в том числе спорных актов (т. 10 л.д. 141-142) суд пришел к выводу о наличии оснований для взыскания стоимости услуг в отсутствие доказательств ненадлежащего осуществления строительного контроля.

С учетом достижения цели контракта, факта выполнения работ, отсутствие претензий относительно правильности применения коэффициентов суд не усматривает в действиях истца ненадлежащее исполнение условий договора.

В соответствии с ч. 1 ст. 65 АПК РФ каждое лицо, участвующее в деле, должно доказать обстоятельства, на которые оно ссылается как на основание своих требований и возражений.

Проверка финансово-хозяйственной деятельности Министерства является внутренней процедурой, а не фактической приемкой выполненных работ, поэтому ее результаты не могут служить основанием для взыскания с подрядчика какой-либо части стоимости работ, выполненных и принятых ранее. Иных доказательств, бесспорно свидетельствующих о выполнении ответчиком работ по договору с ненадлежащим объемом и качеством, истец в нарушение требований статьи 65 АПК РФ не представил.

В действиях истца отсутствуют признаки недобросовестности (злоупотребления правом) с целью приобретения незаконных имущественных выгод в обход действия законодательства.

При таких обстоятельствах, представленный ответчиком акт проверки не может быть признан судом в качестве безусловного и достаточного доказательства факта наличия на стороне ответчика неосновательного обогащения.

Кроме этого, суд отмечает, что условия контракта не содержат сведений о дате, сроках и периодичности проведения проверок эффективности и целевого использования бюджетных средств, тем самым, заключение контрольно-ревизионного органа не является документом, при наличии которого обязательства сторон по договору считаются выполненными надлежащим образом.

Порядок сдачи и приемки работ согласован сторонами в разделе 6 контракта. Объем, виды и стоимость работ по контракту с учетом их изменения указаны в актах о приемке выполненных работ формы № КС-2 и были известны ответчику при их подписании 30.07.2016.

346

С учетом изложенного исковые требования встречного иска не подлежат удовлетворению.

В соответствии с ч. 1 ст. 110 АПК РФ судебные расходы, понесенные лицами, участвующими в деле в пользу которых принят судебный акт, взыскиваются со стороны.

В рамках настоящего дела по ходатайству ответчика проведены судебные эксперты, общая стоимость которых составила 1 320 000 руб. (1 100 000 стоимость заключения Уральской торгово-промышленной палаты и 220 000 руб. заключение ООО «Научно исследовательский институт проектирования, технологии и экспертизы строительства»).

В соответствии со ст. 110 АПК РФ расходы по экспертизы в размере подлежат отнесению на ответчика.

Ответчиком на депозитный счет суда были внесены денежные средства в размере 4 200 000 руб. Оставшиеся денежные средства, внесенные ответчиком депозитный счет суда, подлежат возврату на основании заявления.

Руководствуясь ст.ст. 110, 168-171, 176, 177 Арбитражного процессуального кодекса Российской Федерации, Арбитражный суд Пермского края

Р Е Ш И Л:

Первоначальный иск удовлетворить частично.

Взыскать с Министерства физической культуры, спорта и туризма Пермского края (ОГРН 1025900530611, ИНН 5902290586) в пользу общества с ограниченной ответственностью «ЭлинАльфа» (ОГРН 1057812713090, ИНН 7802336417) задолженность 254 513 316 (двести пятьдесят четыре миллиона пятьсот тринадцать тысяч триста шестнадцать) руб. 80 коп., пени 47 624 238 (сорок семь миллионов шестьсот двадцать четыре тысячи двести тридцать восемь) руб. 38 коп., а также в возмещение судебных расходов по оплате госпошлины 198 502 (сто девяносто восемь тысяч пятьсот два) руб.

В удовлетворении остальной части иска отказать.

В удовлетворении встречного иска отказать.

Решение может быть обжаловано в порядке апелляционного производства в Семнадцатый арбитражный апелляционный суд в течение месяца со дня его принятия (изготовления в полном объеме) через Арбитражный суд Пермского края.

Председательствующий О.А. Бояршинова

Судьи Ю.А. Лавров

Г.Л. Пономарев

СЕКРЕТАРЬ СУДЕБНОГО ЗАСЕДАНИЯ
Галкина Е.А.

«09» 09 2010 г.

350

Prinoth

Коммерческое предложение № 005/20-NB

Дата	17.01.2020
Действительно до:	17.02.2020
Контактное лицо:	Волошенко Надя
Телефон:	8 800 500 78 23/доб.100
Моб.	+7 927 004 69 69
Email:	nadya.v@skadotechno.ru

Уважаемые коллеги!

Предлагаем Вашему вниманию снегоуплотнительную машину марки **PRINOTH** модель **NEW BISON XW.** Когда он попадает на склоны, **NEW BISON XW** гарантированно производит впечатление благодаря своему исключительному крутящему моменту, отличной маневренности, неограниченному обзору и непревзойденному комфорту. Оптимальная машина для горнолыжных парков **NEW BISON XW** обладает продвинутыми характеристиками, что гарантирует простоту и исключительное качество строительства снежных парков. Будучи самой мощной в своем классе машиной, **NEW BISON XW** выделяется благодаря своему двигателю мощностью 298 кВт / 406 л.с., а также низкому потреблению топлива и сокращению выбросов оксида азота и твердых частиц на 90%, что соответствует стандарту на содержание отработанных газов "Stage IV/Tier 4 final".

ТЕХНИЧЕСКИЕ ХАРАКТЕРИСТИКИ PRINOTH NEW BISON XW

ДИЗЕЛЬНЫЙ ДВИГАТЕЛЬ

Модель	Caterpillar C9.3
Стандарт выбросов выхлопных газов	Stage IV/Tier 4 final
Кол-во цилиндров	6 в ряд
Мощность двигателя	298 кВт (406 л.с.) при 1 700 об/мин
Макс. крутящий момент	1,726 н•м при 1 400 об/мин
Емкость топливного бака	266 л

МАССА

Общий вес, включая гусеницы, нож и фрезу 9 894 кг

ФРЕЗА

POWER TILLER С системой быстрой замены и гидравлическими боковыми финишерами

НОЖ

PARK BLADE 12-ти позиционный передний нож с системой быстрой замены
Индивидуальная настройка управления положением ножа

ГАБАРИТЫ

Длина машины с навесным оборудованием	8 848 мм
Высота машины	3 008 мм
Передний отвал с закрытыми боковыми финишёрами (Park)	4 625 мм
Передний отвал с открытыми боковыми финишёрами (Park)	5 674 мм
Фреза с боковыми финишёрами	6 504 мм

ТРАНСМИССИЯ

Насосы привода 145 см3 Bosch Rexroth
Приводные двигатели 107 см3 Bosch Rexroth
Редуктор Bosch Rexroth

ЭЛЕКТРИЧЕСКАЯ СИСТЕМА

Рабочее напряжение	24 В
Аккумуляторы	2 x 12 В – 180 Ач
Пусковая мощность в соответствии с EN	1 000 А
Освещение машины	150 А

ФУНКЦИИ ПАРКОВОЙ КОМПЛЕКТАЦИИ

Уклонометр
DAB-совместимый радиоприемник, беспроводной обмен данными (Bluetooth)
Улучшенные кинематические свойства для строительства снежных парков
Боковые нарезчики для паркового ножа

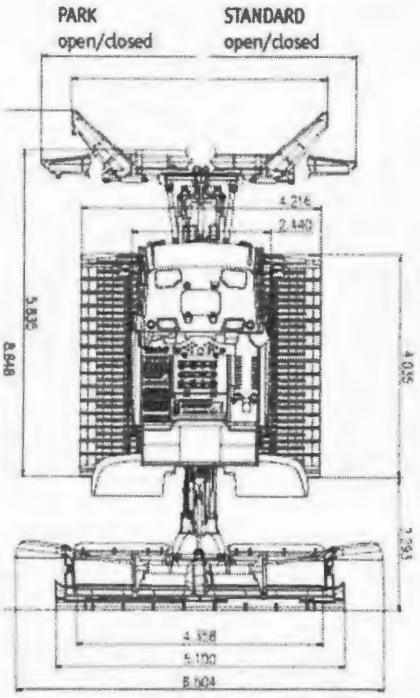

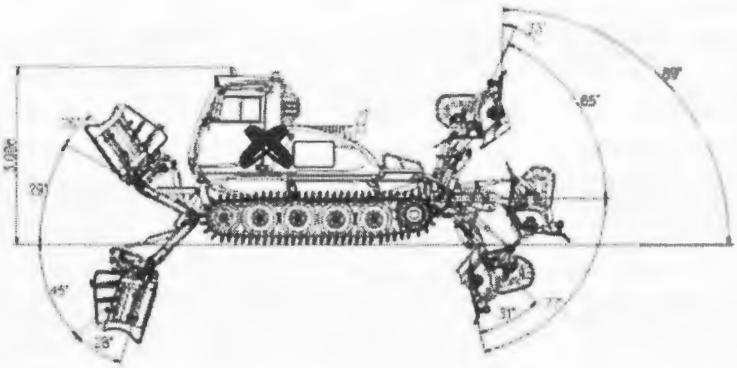

www.skadotechno.ru
443017, Самарская область, г. Самара, Южный проезд д. 104
тел. 8 800 500 78 23, e-mail: service@skadotechno.ru

ТЕХНИЧЕСКИЕ ХАРАКТЕРИСТИКИ ЛЕБЁДКИ SHERPA

ПРОИЗВОДСТВЕННЫЕ ХАРАКТЕРИСТИКИ

Регулировка тягового усилия бесшаговая
Полное тяговое усилие (продольная ось) +/-35° с поворотом на 360°
Постепенное снижение тягового усилия по бокам
Влияние лебедки на поведение машины на поворотах нет
Радиус поворота 0 (вокруг своей оси)
Угол подъема на гору до 100% в зависимости от качества снега.

КОНТРОЛЬ ТЯГОВОГО УСИЛИЯ WINCONTROL

(автоматический контроль тягового усилия)
Максимальное и минимальное тяговое усилие можно выбрать джойстиком даже в режиме WINCONTROL.
Автоматический возврат в режим WINCONTROL при выборе максимального тягового усилия.
Можно выбрать ручной режим контроля тягового усилия.

РЕГУЛИРОВКА ТРОСА

Количество циклов изгиба 6
Трос изгибается до поворота барабана на 330°
Минимальный радиус для передачи энергии 720 мм (барабан)
Фары на раме лебедки, стреле лебедки и для подсветки барабана
Автоматическая подсказка на дисплее о рекомендованном направлении поворота

ТРОС

Максимальная длина троса 1200 м
Диаметр троса 11 мм
Натяжение на разрыв (расчетное) 150 Кн

НАМОТКА ТРОСА

Автоматическая проверка натяжения троса на первом концевом ролике
Гидравлическая система натяжения с электронным контролем
Диаметр барабана (внутренний) 676 мм
Количество слоев 8
Автоматическая размотка троса (опционально)

СТОИМОСТЬ

Наименование	Цена В Евро с НДС 20 %
PRINOTH NEW BISON XW (Парковая Версия с лебёдкой)	515 000

Стоимость указана на складе Поставщика в г. Самара

www.skadotechno.ru
443017, Самарская область, г. Самара, Южный проезд д. 104
тел. 8 800 500 78 23, e-mail: service@skadotechno.ru

КОМПЛЕКТАЦИЯ РАТРАКА NEW BISON XW (Парковая Версия с лебёдкой)

- Комплект гусениц;
- 12-ти позиционный отвальной нож PARK BLADE
- Снегозащитные щиты;
- Система быстрой замены навесного оборудования;
- Снежная фреза Power Tiller;
- Рычажное управление;
- Колёса цельнолитые
- Комфортное сиденье оператора расположенное посередине для лучшей обзорности, с подогревом и электрорегулировкой;
- **Автоматическая лебёдка с тросом длиной 1200 м, диаметром 11 мм.**

В СТОИМОСТЬ ВКЛЮЧЕНО:

- Таможенные сборы, пошлины, НДС;
- Погрузочные работы в месте погрузки;
- Техническая информация для заказчика (инструкция по эксплуатации, регламент техобслуживания);
- Пуско-наладочные работы;
- Обучение обслуживающего персонала вождению и эксплуатации
- **Гарантия 2 года или 2500 м.ч.**

ЗАВОДСКАЯ ГАРАНТИЯ

- Заводская гарантия составляет **2 года или 2500 моточасов**, в зависимости от того что наступит раньше, на машину в целом;
- Гарантия не распространяется на быстроизнашивающиеся детали.

НАДЕЕМСЯ НА ДОЛГОЕ И ВЗАИМОВЫГОДНОЕ СОТРУДНИЧЕСТВО!

С уважением и наилучшими пожеланиями,

Директор ООО «СКАДО ТЕХНО» _____ **Ар ротов И.С.**

Общество с ограниченной ответственностью ИНН 6316206659 «СКАДО ТЕХНО» ОГРН 1156316003073 Россия, г.Самара

www.skadotechno.ru
443017, Самарская область, г. Самара, Южный проезд д. 104
тел. 8 800 500 78 23, e-mail: service@skadotechno.ru

NEW BISON
NEW BISON X

ЭКСПЕРТ ПО ПАРКАМ,
ПАЙПАМ, СКЛОНАМ.

NEW BISON - NEW BISON X

Эксперт по паркам, пайпам и склонам

ЭКСПЕРТ ПО ПАРКАМ, ПАЙПАМ И СКЛОНАМ

Во время спуска с горы ратрак NEW BISON впечатляет своим мощным крутящим моментом, прекрасной маневренностью, неограниченным обзором и выдающимся удобством. Оптимальная машина для горнолыжных парков NEW BISON X обладает продвинутыми характеристиками, что гарантирует простоту и исключительное качество строительства снежных парков.

ИДЕАЛЬНАЯ МАКСИМАЛЬНАЯ ПРОИЗВОДИТЕЛЬНОСТЬ

Будучи самой мощной в своем классе машиной, NEW BISON выделяется благодаря своему двигателю мощностью 298 кВт / 406 л.с., а также низкому потреблению топлива и сокращению выбросов оксида азота и твердых частиц на 90%, что соответствует стандарту на содержание отработанных газов "Stage IV/Tier 4 final".

УДОБСТВО В КАБИНЕ – УДОБСТВО В РАБОТЕ

Кабина представляет собой комфортное рабочее место с прекрасным обзором и местом для хранения всех необходимых мелочей, которые могут потребоваться оператору. Стандартные для PRINOTH приборы, многофункциональный ручной джойстик и цифровой цветной монитор с диагональю 8,4 дюйма превращают ночную смену в настоящее удовольствие, а благодаря инновационной системе звукоизоляции и низкому уровню шума от двигателя до оператора будет доноситься только хруст снега.

ЛИДЕР В СТРОИТЕЛЬСТВЕ ПАРКОВ

Инновационный нож для строительства парков с новой формой зубьев гарантирует идеальную обработку поверхности, в то время как боковые пластины шлифуют все неровности и формируют четкие, ровные грани. Регулируемое поворотное (15°) сидение с электроприводом может сдвигаться в стороны на расстояние до 20 дюймов, позволяя водителю из различных положений беспрепятственно обозревать задние габариты.

ТОЧНЫЙ РЕЗУЛЬТАТ

Новая фреза POWER Tiller гарантирует глубокую тонкодисперсную обработку и исключительную траекторию движения благодаря новейшей разработке – задней навеске с улучшенными кинематическими свойствами. Дополнительные зубья фрезы обеспечивают обработку по всей ширине, а улучшенный крутящий момент и дополнительная мощность гарантируют беспрецедентное качество уплотнения склонов и продолжительный результат, который виден невооруженным глазом.

ТЕХНИЧЕСКИЕ ХАРАКТЕРИСТИКИ – NEW BISON И NEW BISON X

ГАБАРИТЫ И ВЕС

Общая длина машины	5 835 мм
Общая длина машины с навесным оборудованием	8 848 мм
Общая высота без лебедки	3 008 мм
Рабочая ширина	4 216 мм
Транспортировочные размеры (длина/ ширина/ высота)	5 835 мм/2 440 мм/2 990 мм
Нож с боковыми крыльями в открытом состоянии (Стандарт)	5 360 мм
Нож с боковыми крыльями в открытом состоянии (Парк)	5 674 мм
Нож с боковыми крыльями в закрытом состоянии (Стандарт)	4 510 мм
Нож с боковыми крыльями в закрытом состоянии (Парк)	4 625 мм
Фреза без боковых крыльев с гидравлическим управлением	5 100 мм
Фреза с боковыми крыльями с гидравлическим управлением	6 504 мм
Вес машины с навесками (гусеницами, ножом, фрезой)	9 894 кг

ПРОИЗВОДИТЕЛЬНОСТЬ

Макс. скорость	21 км/ч
Радиус поворота	на месте
Полезная нагрузка	1 000 кг

ДВИГАТЕЛЬ

Модель	Caterpillar C9.3
Мощность (ECE) 298 кВт /406 л.с. при 1700 об./мин.	
Макс. сила торка	1,726 Нм при 1400 об./м.
Рабочий объем	9,3
Конфигурация	6 цилиндров в ряд, прямой впрыск, аккумуляторная топливная система
Стандарт на содержание отработавших газов – Stage IV/Tier 4 final	
Способ нормирования выбросов	SCR + DPF (короткозамкнутый ротор и дизельный сажевый фильтр)
Емкость топливного бака	266
Емкость бака жидкости выхлопной системы дизельного двигателя (AdBlue)	27

ПРИВОД

Насос привода	145 см³
Приводной двигатель	107 см³

ЭЛЕКТРИЧЕСКАЯ СИСТЕМА

Рабочее напряжение	24 В
Стартер	24 В
Генератор	28 В (постоянный ток)/250 А
Аккумуляторы	2x 12 В/135 Ач
Пусковая мощность	1 000 А (EN)

КАБИНА

Водительское сидение (Стандарт) – центральное положение, пневматическая подвеска, регулировка высоты
Пассажирское сидение (Стандарт) – 1 полноценное пассажирское сидение
отсек для хранения
Водительское сидение (Парк) – сдвигаемое поворотное сидение, пневматическая подвеска, регулировка высоты
Пассажирское сидение (Парк) – сидение для инструктора
Оборудование салона – цветной монитор 8,4 дюйма
Рычаги управления
Джойстик PRINOTH
Крыша из тонированного стекла
Окна с подогревом
Зеркала с подогревом и электроприводом
Наклон кабины при помощи гидравлического привода
CD-плеер, MP3-плеер, порт USB (MP3 и WMA)
Беспроводной обмен данными Bluetooth
Микрофон с громкоговорителем для мобильного телефона ("hands-free")
Дополнительный вход на передней панели, DAB, DAB+,DMB, RDS, громкоговорящий телефон с внешним микрофоном

ПОДСВЕТКА

4 передние галогенные рабочие фары
2 фары на верхней/нижней перекладине
2 индикатора поворота
2 вращающихся маячка
4 задние галогенные рабочие фары
2 LED-лампы на зеркалодержателях с каждой стороны
Парк: полный набор LED-подсветки

ВКЛЮЧЕННЫЕ ФУНКЦИИ

Гидравлический натяжитель гусениц
Регулируемое давление прижима
Стабилизатор скорости
Бортовая система диагностики
Многопользовательский интерфейс
Сигнализация заднего хода
ECS (электронная климат-система)
Подогреватель двигателя
Погрузочная платформа

ФУНКЦИИ В ПАРКОВОЙ КОМПЛЕКТАЦИИ

Уклонометр
Устройство для измерения длины лыжни
DAB-совместимый радиоприемник, беспроводной обмен данными (Bluetooth)
Улучшенные кинематические свойства для строительства снежных парков
Боковые нарезчики для паркового ножа

ОПЦИИ

Полный набор LED-подсветки
Воздушный кондиционер
Стальные гусеницы
Дополнительная звуковая сирена
УПРАВЛЕНИЕ РЕСУРСАМИ
ИЗМЕРЕНИЕ ГЛУБИНЫ СНЕГА
Передняя гидравлика
Защитная решетка
Центральный замок

ДОПОЛНИТЕЛЬНОЕ ОБОРУДОВАНИЕ

NORDIC LINER со снежной фрезой
Комплект для нарезки лыжни

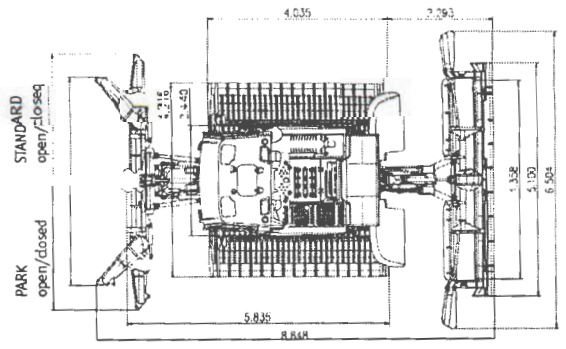

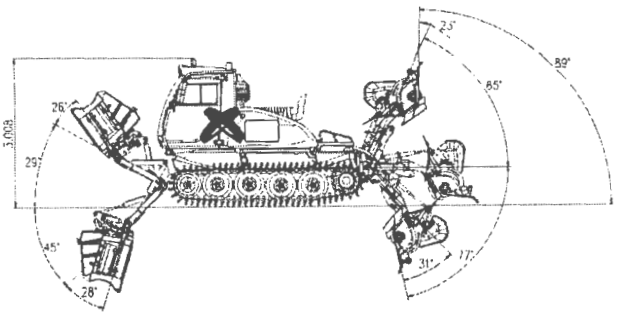

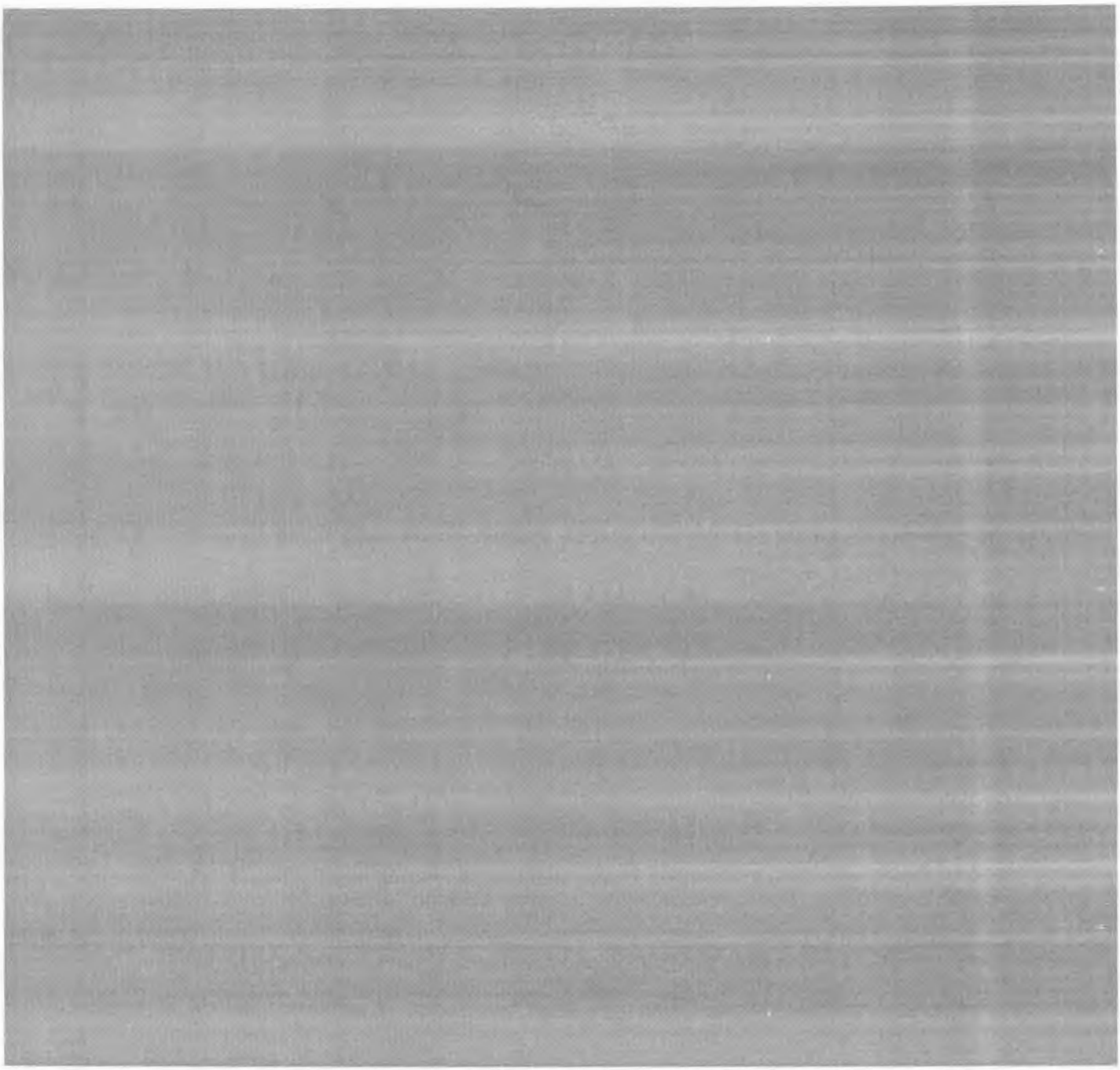

SKA TECHNO

SKA TECHNO
Официальное представительство
В России и Белоруссии

443013 РФ, г.Самара
Ул. Мичурина, д.21А, оф.17
Тел.: +7 495 660 38 95
Факс: +7 495 660 38 95/0
www.skadotechno.ru
service@skadotechno.ru

Prinoth

PRINOTH AG
Головной офис

Brennerstraße 34
I-39049 Sterzing (BZ)
Тел.: +39.0472.722622
Факс: +39.0472.722618
www.prinoth.com
prinoth@prinoth.com

АРБИТРАЖНЫЙ СУД ПЕРМСКОГО КРАЯ
ИМЕНЕМ РОССИЙСКОЙ ФЕДЕРАЦИИ
РЕШЕНИЕ

г. Пермь
03 июля 2012 года Дело № А50-8440/2012

Резолютивная часть решения оглашена 26 июня 2012 года.
Решение в полном объеме изготовлено 03 июля 2012 года.

Арбитражный суд Пермского края в составе судьи Трубина Р.В.,
при ведении протокола помощником судьи Улитиной Е.В.
рассмотрев в судебном заседании дело по иску Департамента земельных отношений администрации г. Перми (ОГРН 1065902057594, ИНН 5902293379)
к ответчику Краевому государственному автономному образовательному учреждению дополнительного образования детей, центр дополнительного образования для детей «Краевой центр физической культуры и здоровья» (ОГРН 1025901370648, ИНН 5906032586)
о взыскании 1 253 759 руб. 04 коп.
при участии представителей:
от истца: не явились, извещались
от ответчика: не явились, извещались

УСТАНОВИЛ:

Лица, участвующие в деле, о времени и месте рассмотрения искового заявления извещены надлежащим образом, в том числе публично, путем размещения информации о времени и месте судебного заседания на сайте суда.

Истец обратился в арбитражный суд с иском о взыскании с ответчика неосновательное обогащение в размере 756 168 руб. 50 коп. за период с 01.04.2004 г. по 30.06.2006 г., проценты за пользование чужими денежными средствами в размере 414 896 руб. 84 коп., неосновательное обогащение в размере 69 026 руб. 46 коп. за период с 01.07.2009 г. по 31.07.2009 г., проценты за пользование чужими денежными средствами в размере 13 667 руб. 24 коп., а также проценты за пользование чужими денежными средствами по ставке рефинансирования – 8% годовых с 28.03.2012 г., суммы задолженности 825 194 руб. 96 коп.

При отсутствии возражений истца и ответчика, в порядке ст.ст.136, 137 АПК РФ суд протокольным определением признал дело подготовленным, завершил предварительное судебное заседание, открыл судебное заседание в

суде первой инстанции и рассмотрел спор по существу в отсутствие ответчика (п. 27 Постановления Пленума ВАС РФ № 65 от 20.12.2006 г.).

Рассмотрев представленные доказательства, выслушав объяснения представителя истца, арбитражный суд считает необходимым удовлетворить иск по следующим основаниям.

Судом установлено, что между истцом и ответчиком (арендатор) подписан договор аренды земельного участка № 008-99, согласно которому арендодатель обязался передать арендатору земельный участок, расположенный по адресу: г. Пермь, ул.Братская, 102, площадью 5140,969 кв.м, для использования под лыжную базу, сроком по 28.12.2000.

Как следует из материалов дела, данный договор государственную регистрацию не прошел, следовательно является незаключенным.

В соответствии со ст.1102 ГК РФ лицо, которое без установленных законом, иными правовыми актами или сделкой оснований приобрело или сберегло имущество (приобретатель) за счет другого лица (потерпевшего), обязано возвратить последнему неосновательно приобретенное или сбереженное имущество (неосновательное обогащение).

Правила, предусмотренные настоящей главой, применяются независимо от того, явилось ли неосновательное обогащение результатом поведения приобретателя имущества, самого потерпевшего, третьих лиц или произошло помимо их воли.

В соответствии с ч. 2 ст. 1105 ГК РФ лицо, неосновательно временно пользовавшееся чужим имуществом без намерения его приобрести, должно возместить потерпевшему то, что оно сберегло вследствие такого пользования, по цене существовавшей во время, когда закончилось пользование, и в том месте, где оно происходило.

Статьей 65 Земельного кодекса РФ установлен принцип платности использования земли в Российской Федерации.

Согласно п.10 ст.3 ФЗ «О введении в действие Земельного кодекса РФ» распоряжение земельными участками, государственная собственность на которые не разграничена, осуществляется органами местного самоуправления муниципальных районов, городских округов, если иное не предусмотрено законодательством Российской Федерации об автомобильных дорогах и о дорожной деятельности.

Использование земельных участков ответчиком без уплаты за это денежных средств, свидетельствует о необоснованном сбережении ответчиком денежных средств.

Согласно ст.42 Земельного Кодекса РФ, лица, использующие земельные участки обязаны своевременно производить платежи за землю.

Как полагает истец, ответчик использовал земельный участок площадью 5140,969 кв.м без правовых оснований, неосновательное обогащение ответчика за пользование земельным участком за период с 01.04.2004 г. по 30.06.2006 г. составляет 756 168 руб. 50 коп., неосновательное обогащение за период с 01.07.2009 г. по 31.07.2009 г.

составляет 69 026 руб. 46 коп. Расчет неосновательного обогащения судом проверен, признан правомерным.

В соответствии со ст.395 ГК РФ за пользование чужими денежными средствами вследствие их неправомерного удержания, уклонения от их возврата, иной просрочке в их уплате либо неосновательного получения или сбережения за счет другого лица подлежат уплате проценты на сумму этих средств.

Поскольку ответчиком не исполнена обязанность по оплате пользования земельным участком, на сумму его неосновательного обогащения подлежат уплате проценты за пользование чужими денежными средствами.

Согласно расчету, произведенного истцом, с ответчика в пользу истца подлежат взысканию проценты за пользование чужими денежными средствами в размере 414 896 руб. 84 коп. за период с 11.04.2004 г., проценты за пользование чужими денежными средствами в размере 13 667 руб. 24 коп. за период с 11.10.2009 г. по 28.03.2012 г., а также проценты за пользование чужими денежными средствами по ставке рефинансирования – 8% годовых с 28.03.2012 г., суммы задолженности 825 194 руб. 96 коп.

Расчет процентов судом проверен, признан правомерным.

В соответствии со ст.65 АПК РФ каждое лицо, участвующее в деле, должно доказать обстоятельство, на которые оно ссылается как на основание своих требований и возражений.

Арбитражный суд оценивает доказательства по своему внутреннему убеждению, основанному на всестороннем, полном, объективном и непосредственном исследовании имеющихся в деле доказательств.

Доказательство признается арбитражным судом достоверным, если в результате его проверки и исследования выясняется, что содержащиеся в нем сведения соответствуют действительности (ст.71 АПК РФ).

В соответствии со ст.110 АПК РФ расходы по уплате государственной пошлины относятся на ответчика.

На основании изложенного, руководствуясь статьями 110, 167-170, 171, 176 АПК РФ, арбитражный суд первой инстанции

Р Е Ш И Л:

Иск удовлетворить.

Взыскать с Краевого государственного автономного образовательного учреждения дополнительного образования детей, центр дополнительного образования для детей «Краевой центр физической культуры и здоровья» в пользу Департамента земельных отношений администрации г. Перми неосновательное обогащение в размере 756 168 руб. 50 коп. за период с 01.04.2004 г. по 30.06.2006 г., проценты за пользование чужими денежными средствами в размере 414 896 руб. 84 коп., неосновательное обогащение в размере 69 026 руб. 46 коп. за период с 01.07.2009 г. по 31.07.2009 г., проценты за пользование чужими денежными средствами в размере 13 667 руб. 24 коп., а также проценты за пользование чужими денежными

362

средствами по ставке рефинансирования – 8% годовых с 28.03.2012 г., суммы задолженности 825 194 руб. 96 коп.

Взыскать с Краевого государственного автономного образовательного учреждения дополнительного образования детей, центр дополнительного образования для детей «Краевой центр физической культуры и здоровья» в доход федерального бюджета госпошлину 25 537 руб. 59 коп.

Решение может быть обжаловано в порядке апелляционного производства в Семнадцатый арбитражный апелляционный суд в течение месяца со дня его принятия через Арбитражный суд Пермского края.

Информацию о времени, месте и результатах рассмотрения апелляционной жалобы можно получить соответственно на Интернет-сайтах Семнадцатого арбитражного апелляционного суда www.17aas.arbitr.ru

Судья Р.В.Трубин

363

Сводная смета расходов на воллейбольную команду "Кама" для участия в спортивных мероприятиях Чемпионата России Высшей лиги "Б" па 2020 год

Наименование расходов	Описание расчета	Стоимость, руб.
Тренировочные мероприятия на территории Пермского края	5 тренеровочных мероприяитий, продолжительностью 21 день, 24 человека стоимость питания в день 620 р.	1 562 400,00
Участие в выдных турах Чемпионата России Высшей лиги "Б", втом числе:	в соответствии со сметами на выездные мероприятия	1 567 000,00
проезд		1 028 050,00
питание		249 900,00
проживание		240 000,00
суточные		19 200,00
медикаменты		29 850,00
Участие в домашних турах Чемпионата России Высшей лиги "Б"	в соответствии со сметами на домашние мероприятия	1 328 400,00
Итого		**4 457 800,00**

С М Е Т А № 23

расходов на выезд для участия в VI туре Чемпионата России Высшей лиги "Б" по волейболу среди мужских
(VI тур)

Справочные данные

1 Место проведения: г. Махачкала - г. Грозный
2 Время проведения (считая день приезда и день отъезда) **"11" января 2020 г.**
"17" января 2020 г.
3 Количество участников **16** человек (в т.ч. Спортсмен-инструктор-13 чел, тренеры-2 чел, обсл. перс.-1 чел.)
4 Ответственный

Расходы

№ п/п	НАИМЕНОВАНИЕ РАСХОДОВ	Расходы, рубли	Кол-во	ед.измерения	Кол-во дней	ИТОГО расходы
	Оплата :					**627 700,00**
1.	Транспортные Пермь-Махачкала, г. Грозный - г. Пермь (авиаперелет)	12 500,00	16	чел	*2*	400 000,00
	Транаспротные расходы на автобусное сообщение Махачкала - Грозный	750,00	16	чел	*1*	12 000,00
	Питание	700	6	чел	7	29 400,00
	Питание спортсменов, имеющих рост выше 190 см	1050	10	чел	7	73 500,00
	Проживание	1000	16	чел	6	96 000,00
	Суточные в пути	300	16	чел	1	4 800,00
	Медикаменты	150	16	чел	5	12 000,00
			Всего по смете :			**627 700,00**

С М Е Т А № 24

расходов на выезд для участия в VII туре Чемпионата России Высшей лиги "Б" по волейболу среди мужских
(VII тур)

Справочные данные

1. Место проведения. г. Воронеж - г. Ростов-на-Дону
2. Время проведения (считая день приезда и день отъезда) **"27" января 2020 г.**
   "02" февраля 2020 г.
3. Количество участников **16** человек (в т.ч. Спортсмен-инструктор-13 чел, тренеры-2 чел, обсл. перс -1 чел.)
4. Ответственный

Расходы

№ п/п	НАИМЕНОВАНИЕ РАСХОДОВ	Расходы, рубли	Кол-во	ед.измерения	Кол-во дней	ИТОГО расходы
	Оплата :					**665 000,00**
1.	Транспортные г. Пермь- г. Воронеж; г. Ростов-на-Дону - г. Пермь (авиаперелет)	12 500,00	16	чел	*2*	400 000,00
	Транаспротные расходы на ж/д сообщение г. Воронеж - г. Ростов-на-Дону	4 000,00	16	чел	*1*	64 000,00
	Питание	700	6	чел	6	25 200,00
	Питание спортсменов, имеющих рост выше 190 см	1050	10	чел	6	63 000,00
	Проживание	1000	16	чел	6	96 000,00
	Суточные в пути	300	16	чел	1	4 800,00
	Медикаменты	150	16	чел	5	12 000,00
				Всего по смете :		**665 000,00**

С М Е Т А № 26

расходов на выезд для участия в IX туре Чемпионата России Высшей лиги "Б" по волейболу среди мужских
(команды Нефтяник-2 (г. Оренбург) - Кама (г. Пермь)

Справочные данные

1 Место проведения. г. Оренбург
2 Время проведения (считая день приезда и день отъезда) **"19" марта 2019 г.**
"23" марта 2019 г.
3. Количество участников **16** человек (в т.ч. Спортсмен-инструктор-13 чел, тренеры-2 чел, обсл. перс.-1 чел.)
4. Ответственный

Расходы

№ п/п	НАИМЕНОВАНИЕ РАСХОДОВ	Расходы, рубли	Кол-во	ед.измерения	Кол-во дней	ИТОГО расходы
	Оплата :					**274 300,00**
1.	Транспротные расходы на автобусное сообщение Пермь - Оренбург -Пермь	152 050,00	16	чел	2	152 050,00
	Питание	700	6	чел	4	16 800,00
	Питание спортсменов, имеющих рост выше 190 см	1050	10	чел	4	42 000,00
	Проживание	1000	16	чел	3	48 000,00
	Суточные в пути	300	16	чел	2	9 600,00
	Медименты	150	13	чел.	3	5 850,00
				Всего по смете :		**274 300,00**

С М Е Т А № 25

расходов для проведения VIII тура Чемпионата России 2020 г. Высшей лиги "Б" по волейболу среди
Динамо-МГТУ (Майкоп) - Кама (г. Пермь) - Динамо (Краснодар)

Справочные данные

1. Место проведения: г. Пермь, СК "им. В.П. Сухарева", ул. Ш. Космонавтов, д. 158
2. Время проведения (считая день приезда и день отъезда ко **"27" февраля 2020 г.**
"04" марта 2020 г.
3. Количество участников **21** человек (в т.ч. Спортсмен-инструктор-14 чел, тренеры-2 чел, обсл. перс.- 2 чел., судьи - 3 чел.)
4. Ответственный Абрамова О.Б.

Расходы

№ п/п	НАИМЕНОВАНИЕ РАСХОДОВ	Расходы, рубли	Кол-во	ед.измерения	Кол-во	ИТОГО расходы
1.	**Расходы:**					**120 100,00**
	проезд судей	5 000,00	3	чел/дн	2	30 000,00
	проживание судей	1 000,00	3	чел/дн	7	21 000,00
	питание судей	700,00	4	чел/дн	7	19 600,00
	полиграфическая продукция	26 900,00	1	услуга	1	26 900,00
	сувенирная продукция	10 000,00	1	услуга	1	10 000,00
	медикаменты	150,00	14		6	12 600,00
2.	**Услуги:**					**48 954,72**
	Скорая помощь	2 699,56	3	час	4	32 394,72
	Охрана	138,00	12	чел/час	10	16 560,00
3.	Услуги по подготовке и уборке места проведения соревнования: раскладка и уборка напольного покрытия "Терафлекс"	60 000,00	1	услуга	1	**60 000,00**
4.	**Оплата работы судей, иного обслуживающего персонала (в т.ч. НДФЛ, ПФР, ОМС):**					
	инспектор	7 304,44	1	чел/дн	4	29 217,76
		2 191,20	1	чел/дн	2	4 382,40
	1 и 2 судьи	7 304,44	2	чел/дн	4	58 435,52
		2 191,20	2	чел/дн	2	8 764,80
	судья - секретарь	2 922,03	1	чел/дн	4	11 688,12
		1 169,32	1	чел/дн	2	2 338,64
	помощник судьи секретаря	1 752,71	1	чел/дн	4	7 010,84
		1 169,32	1	чел/дн	1	1 169,32
	судья на линии	2 922,03	2	чел/дн	4	23 376,24
		1 169,32	2	чел/дн	1	2 338,64
	судья - информатор	1 752,71	1	чел/дн	4	7 010,84
	оператор табло	2 191,20	1	чел/дн	4	8 764,80
	Подавальщики мячей, протиральщики пола	438,50	7	чел/дн	4	12 278,00
						176 775,92
				Всего по смете :		405 835,52

С М Е Т А № 27

расходов для проведения IX тура Чемпионата России 2020 г. Высшей лиги "Б" по волейболу среди
Кама (г. Пермь) - ИжГТУ-Динамо (г. Ижевск)

Справочные данные

1 Место проведения г. Пермь, СК им В.П. Сухарева, 158
2 Время проведения (считая день приезда и день отъезд **"13" марта 2020 г.**
"16" марта 2020
3 Количество участников **21** человек (в т.ч. Спортсмен-инструктор-14 чел, тренеры-2 чел, обсл. перс.- 2 чел., судьи - 3 чел.)
4 Ответственный Абрамова О.Б.

Расходы

№ п/п	НАИМЕНОВАНИЕ РАСХОДОВ	Расходы, рубли	Кол-во	ед.измерения	Кол-во	ИТОГО расходы
1.	**Расходы:**					**96 400,00**
	проезд судей	5 000,00	3	чел/дн	2	30 000,00
	проживание судей	1 000,00	3	чел/дн	4	12 000,00
	питание судей	700,00	4	чел/дн	4	11 200,00
	полиграфическая продукция	26 900,00	1	услуга	1	26 900,00
	сувенирная продукция	10 000,00	1	услуга	1	10 000,00
	медикаменты	150,00	14		3	6 300,00
2.	**Услуги:**					**27 116,48**
	Скорая помощь	2 699,56	4	час	2	21 596,48
	Охрана	138,00	4	чел/час	10	5 520,00
3.	Услуги по подготовке и уборке места проведения соревнования: раскладка и уборка напольного покрытия "Терафлекс"	60 000,00	1	услуга	1	**60 000,00**
4.	**Оплата работы судей, иного обслуживающего персонала (в т.ч. НДФЛ, ПФР, ОМС):**					
	инспектор	7 304,44	1	чел/дн	2	14 608,88
		2 191,20	1	чел/дн	1	2 191,20
	1 и 2 судьи	7 304,44	2	чел/дн	2	29 217,76
		2 191,20	2	чел/дн	1	4 382,40
	судья - секретарь	2 922,03	1	чел/дн	2	5 844,06
		1 169,32	1	чел/дн	1	1 169,32
	помощник судьи секретаря	1 752,71	1	чел/дн	2	3 505,42
		1 169,32	1	чел/дн		0,00
	судья на линии	2 922,03	2	чел/дн	2	11 688,12
		1 169,32	2	чел/дн		0,00
	судья - информатор	1 752,71	1	чел/дн	2	3 505,42
	оператор табло	2 191,20	1	чел/дн	2	4 382,40
	Подавальщики мячей, протиральщики пола	438,50	7	чел/дн	2	6 139,00
						86 633,98
			Всего по смете :			**270 150,46**

С М Е Т А № 28

расходов для проведения X тура Чемпионата России 2020 г. Высшей лиги "Б" по волейболу среди
ивари-Сахалин (Южно-Сахалинск) - Зоркий (Красногорск) - Кама (г. Пермь) - Волжанин (Костром

Справочные данные

1. Место проведения г. Пермь, СК "им. В.П. Сухарева", ул. Ш. Космонавтов, д. 158
2. Время проведения (считая день приезда и день отъезда ко **"27" марта 2020 г.**
"06" апреля 2020 г.
3. Количество участников **21** человек (в т.ч. Спортсмен-инструктор-14 чел, тренеры-2 чел, обсл. перс.- 2 чел., судьи - 3 чел.)
4. Ответственный Абрамова О.Б.

Расходы

№ п/п	НАИМЕНОВАНИЕ РАСХОДОВ	Расходы, рубли	Кол-во	ед.измерения	Кол-во	ИТОГО расходы
1	**Расходы:**					**150 800,00**
	проезд судей	6 000,00	3	чел/дн	2	36 000,00
	проживание судей	1 000,00	3	чел/дн	9	27 000,00
	питание судей	700,00	4	чел/дн	9	25 200,00
	полиграфическая продукция	20 000,00	1	услуга	1	20 000,00
	сувенирная продукция	30 000,00	1	услуга	1	30 000,00
	медикаменты	150,00	14		6	12 600,00
2.	**Услуги:**					**181 712,08**
	Скорая помощь	2 699,56	3	час	6	48 592,08
	Охрана	138,00	12	чел/час	20	33 120,00
	Услуги по организации и проведению спортивного мероприятия (церемония открытия/закрытия)	100 000,00	1	услуга	1	100 000,00
3.	Услуги по подготовке и уборке места проведения соревнования раскладка и уборка напольного покрытия "Терафлекс"	60 000,00	1	услуга	1	**60 000,00**
4.	**Оплата работы судей, иного обслуживающего персонала (в т.ч. НДФЛ, ПФР, ОМС):**					
	инспектор	7 304,44	1	чел/дн	6	43 826,64
		2 191,20	1	чел/дн	3	6 573,60
	1 и 2 судьи	7 304,44	2	чел/дн	6	87 653,28
		2 191,20	2	чел/дн	3	13 147,20
	судья - секретарь	2 922,03	1	чел/дн	6	17 532,18
		1 169,32	1	чел/дн	3	3 507,96
	помощник судьи секретаря	1 752,71	1	чел/дн	6	10 516,26
		1 169,32	1	чел/дн		0,00
	судья на линии	2 922,03	2	чел/дн	6	35 064,36
		1 169,32	2	чел/дн		0,00
	судья - информатор	1 752,71	1	чел/дн	6	10 516,26
	оператор табло	2 191,20	1	чел/дн	6	13 147,20
	Подавальщики мячей, протиральщики пола	438,50	7	чел/дн	6	18 417,00
						259 901,94
				Всего по смете :		**652 414,02**

РАСЧЁТ содержания отделения по виду спорта "фигурное катание на коньках" в КГБУ "СШОР Старт" на 2020 год

Спортивная подготовка на ледовой арене

Место проведения тренеровочного процесса	Количество спортсменов	этап	наполняемость групп	количество групп	Тренировочная нагрузка (часов в неделю на одну группу)	в том числе техническая подготовка (лед)	Годовой тренировочный план (недели)	Годовой тренировочный план (часы)	Стоимость 1 часа аренды льда (руб.)	Стоимость аренда льда в год (руб.)	Расходы по предоставлению лед.арены в год (руб.)	Расходы по предоставлению спорт.зала в год (руб.)	ИТОГО текущий тренировочный процесс (тыс. руб.)
СК "Сухарева" г. Пермь	3	СС	3-4	1	32	21,5	52	1118,0	0,00	0,00	0,00	0,00	0,00
	4	ВСМ	1-4	1									
	4	СС	3-4	1	32	19,9	52	1034,8	0,00	0,00	0,00	0,00	0,00
	4	ВСМ	1-4	1	32	21,5	52	1118,0	0,00	0,00	0,00	0,00	0,00
	3	СС	3-4	1	32	21,5	52	1118,0	0,00	0,00	0,00	0,00	0,00
	2	ВСМ	1-4	1									
СК "Ледовый" г. Пермь	5	УТ (3)	5-8	1	22,0	12,3	52	639,6	10 000,00	6 396 000,00	0,00	0,00	6 396,00
	5	УТ (5)	5-8	1									
	8	УТ (2)	5-8	1	18	9,4	52	488,8	10 000,00	4 888 000,00	0,00	0,00	4 888,00
	7	УТ (3)	5-8	1	22	12,3	52	639,6	10 000,00	6 396 000,00	0,00	0,00	6 396,00
	15	НП (1)	10-15	1	10	5	52	260,0	10 000,00	2 600 000,00	0,00	0,00	2 600,00
	15	НП (1)	10-15	1	10	5	52	260,0	10 000,00	2 600 000,00	0,00	0,00	2 600,00
МАУ "СК "Темп" г. Чайковский	15	НП (1)	10-15	1	10	5	52	260,0	10 000,00	0,00	382 278,00	38 981,80	421,26
	90	X	X	X	220	133,4	520	6936,8	X	22 880 000,00	382 278,00	38 981,80	23 301,26

Аренда СК "Ледовый" г. Пермь	ледовая арена	10 000,0	в час
СК "Темп" г. Чайковский возмещение расходов на КУ	ледовая арена	1 470,3	в час
	зал ОФП	159,5	в час

Финансово-экономическое обоснование к поправкам к проекту Закона Пермского края «О внесении изменений в Закон Пермского края «О бюджете Пермского края на 2020 год и на плановый период 2020 и 2023 годов»
по мероприятию государственной программы «Пермский край - территория культуры».

Подпрограмма 1 «Развитие искусства, культуры и архивного дела Пермского края»

Основное мероприятие 1.5. «Развитие и укрепление материально-технической базы государственных учреждений»

Мероприятие 1.5.1. «Развитие и укрепление материально-технической базы государственных учреждений»

Предлагается увеличить объем средств в сумме 25 350,0 тыс. руб. на 2021 год, предусмотренных на Капитальный ремонт объекта культурного наследия регионального значения «Театр драматический» по адресу: Пермский край, г. Пермь, ул. Ленина, д. 53 в связи с переносом планируемого срока начала выполнения строительно-монтажных работ отраслевым заказчиком и увеличением объемов работ. Сроки выполнения работ по проектированию увеличились вследствие внесения изменений в отраслевое техническое задание (ОТЗ) и технического задания заказчика (ТЗ). Перенос сроков выполнения строительно-монтажных работ (Колосниковая башня «Театр-Театр») по причине внесения изменений в научно-проектную документацию (НПД); специфики технологии производства работ по замене облицовки фасада.

Предлагается увеличить расходы в сумме 29 649,6 тыс. руб. на 2021 год на Капитальный ремонт объекта культурного наследия регионального значения «Библиотека областная им. А.М. Горького» по адресу: Пермский край, г. Пермь, ул. Ленина, д. 70 в связи с переносом сроков конкурсных процедур на выполнение работ по разработке научно-проектной документации на проведение работ по сохранению объекта культурного наследия, вследствие чего произошло продление сроков выполнения проекта.

Министр строительства
Пермского края А.В. Колмогоров

372

Финансово-экономическое обоснование
к предложениям по внесению изменений и дополнений
в проект Закона Пермского края «О бюджете Пермского края
на 2020 год и на плановый период 2021 и 2022 годов»
(первое чтение)

Проектом закона Пермского края предлагается внести изменения в расходную часть краевого бюджета по государственной программе Пермского края «Образование и молодежная политика».

Данные изменения повлекут за собой изменений целевых показателей, утвержденных постановлением Правительства Пермского края от 3 октября 2013 г. № 1318-п «Об утверждении государственной программы Пермского края «Образование и молодежная политика».

Увеличение (уменьшение) расходов краевого бюджета

Проектом закона Пермского края «О бюджете Пермского края на 2020 год и на плановый период 2021 и 2022 годов» (1 чтение) предлагается увеличить расходы краевого бюджета на 2020 год на плановый период 2021 и 2022 годы в следующих объемах:

2020 год – 766 953,0 тыс. рублей;
2021 год – 734 878,9 тыс. рублей;
2022 год – 808 768,0 тыс. рублей.

- предлагается увеличить расходы на 2020 год в объеме 20 785,9 тыс. рублей на организацию и проведение на территории Пермского края Всероссийского этапа Конкурса «Воспитатель года России» в рамках реализации мероприятия «Обеспечение деятельности (оказание услуг, выполнение работ) государственных учреждений (организаций)» основного мероприятия «Предоставление дошкольного, начального общего, основного общего, среднего общего образования, дополнительного образования детей в образовательных организациях»

Сумма увеличения по КВСР 830 РзПр 0701 КЦСР 02 1 01 00110 КВР 600 составляет:

2020 год – 20 785,9 тыс. рублей;

- предлагается увеличить расходы на 2020 год и плановый период 2021 и 2022 годы в объеме 8 239,8 тыс. рублей ежегодно на организацию и проведение Губернаторской елки в рамках реализации мероприятия

«Обеспечение деятельности (оказание услуг, выполнение работ) государственных учреждений (организаций)» основного мероприятия «Предоставление дошкольного, начального общего, основного общего, среднего общего образования, дополнительного образования детей в образовательных организациях»

Сумма увеличения по КВСР 830 РзПр 0702 КЦСР 02 1 01 00110 КВР 600 составляет:

2020 год – 8 239,8 тыс. рублей;
2021 год – 8 239,8 тыс. рублей;
2022 год – 8 239,8 тыс. рублей;

- предлагается увеличить расходы на 2020 год в объеме 200 000,0 тыс. рублей и плановый период 2021 год в объеме 100 000,0 тыс. рублей и 2022 год в объеме 100 000,0 тыс. рублей на приобретение учебников для реализации федерального государственного образовательного стандарта в рамках реализации мероприятия «Обеспечение деятельности (оказание услуг, выполнение работ) государственных учреждений (организаций)» основного мероприятия «Мероприятия в сфере дошкольного, начального общего, основного общего, среднего общего образования, дополнительного образования детей»

Сумма увеличения по КВСР 830 РзПр 0702 КЦСР 02 1 02 2Н050 КВР 200 составляет:

2020 год – 200 000,0 тыс. рублей;
2021 год – 100 000,0 тыс. рублей;
2022 год – 100 000,0 тыс. рублей;

- предлагается увеличить расходы краевого бюджета на 2020 год в объеме 12 100 тыс. рублей на реализацию мероприятия «Приобретение автотранспортных средств для образовательных организаций» основного мероприятия «Развитие инфраструктуры и укрепление материально-технической базы образовательных учреждений» для учреждений среднего профессионального образования для перевозки преподавателей с целью обучения в разных населенных пунктах, а также для подвоза студентов к базам практики

Сумма увеличения по КВСР 830 РзПр 0709 КЦСР 02 4 02 2Н280 КВР 600 составляет:

2020 год –12 100,0 тыс. рублей;

- предлагается увеличить расходы краевого бюджета на 2020 год в сумме 2 023,9 тыс. рублей на финансовое обеспечение расходных обязательств до 31.12.2019, в том числе:

частным дошкольным образовательным организации в сумме 1 812,4 тыс. рублей;

частным общеобразовательным организациям в сумме 211,5 тыс. рублей.

С 1 января 2020 года в соответствии с Законом Пермского края № 444-ПК от 07.10.2019 органы местного самоуправления Пермского края наделены отдельными государственными полномочиями по финансовому обеспечению получения дошкольного образования в частных дошкольных образовательных организациях, дошкольного, начального общего, основного общего, среднего общего образования в частных общеобразовательных организациях, осуществляющих образовательную деятельность по имеющим государственную аккредитацию основным общеобразовательным программам. Связи с чем, Министерству образования и науки Пермского края необходимо выполнить обязательства по договорам, заключенным в 2019 г., по возмещению затрат, понесенных получателями субсидии в 4 квартале 2019 г.

Сумма увеличения по КВСР 830 РзПр 0701 КЦСР 02 1 01 2Н470 КВР 600 составляет:

2020 год – 419,9 тыс. рублей;

Сумма увеличения по КВСР 830 РзПр 0701 КЦСР 02 1 01 2Н470 КВР 800 составляет:

2020 год – 1 392,5 тыс. рублей;

Сумма увеличения по КВСР 830 РзПр 0702 КЦСР 02 1 01 2Н470 КВР 600 составляет:

2020 год – 211,5 тыс. рублей;

- предлагается увеличить расходы краевого бюджета на 2020 год в сумме 210 549,0 тыс. рублей (с 01.09.2020), на 2021 год – 430 663,3 тыс. рублей, на 2022 год – 438 375,5тыс. рублей на предоставление бесплатного питания учащимся 1 ступени муниципальных общеобразовательных организаций в соответствии с Поручением Президента Российской Федерации.

Сумма увеличения по КВСР 830 РзПр 0709 КЦСР 02 1 01 2Н020 КВР 500 составляет:

2020 год – 210 549,0 тыс. рублей;
2021 год – 430 663,3 тыс. рублей;
2022 год – 438 375,5 тыс. рублей;

- предлагается увеличить расходы краевого бюджета на 2020 год в сумме 513,7 тыс. рублей, на 2021 год в сумме 1 263,8 тыс. рублей, на 2022 год в сумме 1 384,7 тыс. рублей на предоставление бесплатного питания учащимся 1 ступени государственных общеобразовательных организаций в соответствии с Поручением Президента Российской Федерации.

Сумма увеличения по КВСР 830 РзПр 0702 КЦСР 02 1 01 00110 КВР 600 составляет:

2020 год – 513,7 тыс. рублей;
2021 год – 1 263,8 тыс. рублей;
2022 год – 1 384,7 тыс. рублей;

- предлагается увеличить расходы краевого бюджета на 2020 год в сумме 109 609.0 тыс. рублей строящейся школы на 1 224 места в Правобережном районе г. Березники в соответствии с протоколом рабочей повестки губернатора ПК от 16.12.2019 № 115-гс.

В связи с увеличением стоимости строительно-монтажных работ, средства, предусмотренные на оснащение школы оборудованием были существенно сокращены. Также со значительно расширенным перечнем закупаемого оборудования для вновь строящихся школ, на которые направляется субсидия федерального бюджета, согласно Приказу Минпросвещения России от 03 сентября 2019 г. № 465 (взамен ранее действующего до 25 декабря 2019 г. Приказа Минобрнауки России от 30 марта 2016 г. № 336), и с произведенным расчетом стоимости оборудования по коммерческим предложениям в ценах на 01.12.2019

Сумма увеличения по КВСР 830 РзПр 0702 КЦСР 02 4 02 2Н320 КВР 500 составляет:

2020 год – 109 609,0 тыс. рублей;

- предлагается увеличить расходы краевого бюджета на 2020 год и на плановый период 2021 и 2022 годов в объеме 2 292,5 тыс. рублей ежегодно на операционные расходы на создание центра опережающей профессиональной подготовки в рамках мероприятия "Разработка и распространение в системе среднего профессионального образования новых образовательных технологий

и формы опережающей профессиональной подготовки" федерального проекта "Молодые профессионалы" на базе Государственного бюджетного профессионального образовательного учреждения «Пермский радиотехнический колледж им. А.С. Попова»

Сумма увеличения по КВСР 830 РзПр 0704 КЦСР 02 2 01 2Н150 КВР 600 составляет:

2020 год – 2 292,5 тыс. рублей;
2021 год – 2 292,5 тыс. рублей
2022 год – 2 292,5 тыс. рублей

- предлагается увеличить расходы краевого бюджета на 2020 год в объеме 907,4 тыс рублей и на плановый период 2021 и 2022 годов в объеме 2722,2 тыс. рублей ежегодно на операционные расходы в рамках мероприятия "Государственная поддержка профессиональных образовательных организаций в целях обеспечения соответствия их материально-технической базы современным требованиям" федерального проекта "Молодые профессионалы" создание современных мастерских на базе Государственного бюджетного профессионального образовательного учреждения «Пермский техникум промышленных и информационных технологий им. Б.Г. Изгагина»

Сумма увеличения по КВСР 830 РзПр 0704 КЦСР 02 2 01 2Н150 КВР 600 составляет:

2020 год – 907,4 тыс. рублей;
2021 год – 2 722,2 тыс. рублей
2022 год – 2 722,2 тыс. рублей

- предлагается увеличить расходы краевого бюджета на 2020 год в объеме 14 808,3 тыс. рублей и на плановый период 2021 и 2022 годов в объеме 40 860,0 тыс. рублей ежегодно на операционные расходы в рамках мероприятия "Создание центров выявления и поддержки одаренных детей" федерального проекта "Успех каждого ребенка"

Сумма увеличения по КВСР 830 РзПр 0703 КЦСР 02 1 02 2Н050 КВР 600 составляет:

2020 год – 14 808,3 тыс. рублей;
2021 год – 40 860,0 тыс. рублей
2022 год – 40 860,0 тыс. рублей

Перераспределение расходов краевого бюджета

- Предлагается перераспределить расходы федерального бюджета на 2020 год в объеме 27 010,0 тыс. рублей, на 2021 год в объеме 23 360,0 тыс. рублей, на 2022 год в объеме 22 500,0 тыс. рублей на реализацию единовременной компенсационной выплаты учителям, прибывшим (переехавшим) на работу в сельские населенные пункты, либо рабочие поселки, либо поселки городского типа, либо города с населением до 50 тысяч человек. В соответствии с Порядком от 23.01.2020 года № 7-п «О предоставлении единовременной компенсационной выплаты учителю, прибывшему (переехавшему) на работу в сельский населенный пункт, либо рабочий поселок, либо поселок городского типа, либо город с населением до 50 тысяч человек» начиная с 2020 года, изменился источник и механизм предоставления единовременных компенсационных выплат учителям, прибывшим (переехавшим) на работу в сельские населенные пункты, либо рабочие поселки, либо поселки городского типа, либо города с населением до 50 тысяч человек.

Сумма уменьшения по КВСР 830 РзПр 0702 КЦСР 02 4 03 52560 КВР 500 составляет:

2020 год – 27 010,0 тыс. рублей;
2021 год – 23 360,0 тыс. рублей;
2020 год – 22 500,0 тыс. рублей;

Сумма увеличения КВСР 830 РзПр 0702 КЦСР 02 4 03 R2560 КВР 300 составляет:

2020 год – 27 010,0 тыс. рублей;
2021 год – 23 360,0 тыс. рублей;
2020 год – 22 500,0 тыс. рублей;

- Предлагается перераспределить расходы краевого бюджета на 2020 год в сумме 9 990,0 тыс. рублей, на 2021 год - 8 640,0 тыс. рублей, на 2022 год - 7 500,0 тыс. рублей, в связи с обеспечением суммы софинасирования субсидии из федерального бюджета: на 2020 год в сумме 27 010.0 тыс. рублей (73%), на 2021 год - 23 360.0 тыс. рублей (73%), на 2020 год - 22 500.0 тыс. рублей (75%) на реализацию единовременной компенсационной выплаты учителям, прибывшим (переехавшим) на работу в сельские населенные пункты, либо рабочие поселки, либо поселки городского типа, либо города с населением до 50 тысяч человек. В соответствии с Порядком от 23.01.2020 года № 7-п «О предоставлении единовременной компенсационной выплаты учителю, прибывшему (переехавшему) на работу в сельский населенный пункт, либо

рабочий поселок, либо поселок городского типа, либо город с населением до 50 тысяч человек» с 2020 года выплаты будут производиться за счет средств федерального бюджета физическим лицам с уровня субъекта (условия федерального Порядка).

Источником обеспечения софинансирования субсидии федерального бюджета является часть расходов, предусмотренных на мероприятие «Предоставление единовременной денежной выплаты педагогическим работникам муниципальных общеобразовательных учреждений на приобретение (строительство) жилого помещения» (постановление Правительства Пермского края от 04.07.2018 № 355-п) - в 2020 году планируется его завершение.

Сумма уменьшения по КВСР 830 РзПр 1003 КЦСР 02 4 03 2Н450 КВР 500 составляет:

2020 год – 24 010,0 тыс. рублей;
2021 год – 26 360,0 тыс. рублей;
2020 год – 27 500,0 тыс. рублей;

Сумма уменьшения КВСР 830 РзПр 0702 КЦСР 02 4 03 52560 КВР 500 составляет:

2020 год – 9 990,0 тыс. рублей;
2021 год – 8 640,0 тыс. рублей;
2020 год – 7 500,0 тыс. рублей;

Сумма увеличения КВСР 830 РзПр 0702 КЦСР 02 4 03 R2560 КВР 300 составляет:

2020 год – 9 990,0 тыс. рублей;
2021 год – 8 640,0 тыс. рублей;
2020 год – 7 500,0 тыс. рублей;

- предлагается перераспределить расходы краевого бюджета на 2021 год в сумме 7 302,1 тыс. рублей, на 2022 год в сумме 11 830,6 тыс. рублей между государственными и муниципальными учреждениями (КВР) в соответствии с реестром отдельных организаций, осуществляющих образовательную деятельность по адаптированным основным общеобразовательным программам, утвержденным Министерством просвещения Российской Федерации (участники федерального проекта "Современная школа" на 2020-2024 годы).

Сумма уменьшения по КВСР 830 РзПр 0702 КЦСР 02 1 Е1 51870 КВР 600 составляет:

2021 год – 7 302,1 тыс. рублей;

2022 год – 11 830,6 тыс. рублей;

Сумма увеличения по КВСР 830 РзПр 0702 КЦСР 02 1 Е1 51870 КВР 500 составляет:

2021 год – 7 302,1 тыс. рублей;

2022 год – 11 830,6 тыс. рублей;

Министр Р.А. Кассина

Расчеты на предоставление бесплатного питания учащимся 1 ступени на 2020 год

№ п/п	Наименование муниципальных образований	Предусмотрено в единой субвенции на выполнение отдельных государственных полномочий в сфере образования на 2020 год (предоставление мер социальной поддержки обучающимся общеобразовательных организаций из малоимущих многодетных и малоимущих семей) в расчете на 4 мес.				Расчет расходов на организацию бесплатного горячего питания исходя из общей прогнозной численности обучающихся 1-4 классов				Источники обеспечения расходов на организацию бесплатного питания, тыс рублей		
		Количество дней питания	Стоимость питания в день, рублей	Среднегодовая численность обучающихся 1-4 классов в расчетах к бюджету, чел.	**Всего, тыс. рублей**	Количество дней питания	Стоимость питания в день, рублей	Среднегодовая общая прогнозная численность обучающихся 1-4 классов, чел.	**Всего, тыс. рублей**	Наличие средств в краевом бюджете (уменьшение по муниципальным образованиям)	Планируемая субсидия из федерального бюджета (59,31%)	Дефицит средств краевого бюджета
1	г Пермь	83	72,60	6 087	**36 679,1**	83	72,60	56 356	**339 590,0**			
2	Александровский МО	83	72,60	662	**3 989,1**	83	72,60	1 369	**8 249,3**			
3	г Березники	83	72,60	882	**5 314,8**	83	72,60	7 894	**47 567,7**			
4	г. Гремячинск	83	72,60	234	**1 410,0**	83	72,60	559	**3 368,4**			
5	г Губаха	83	72,60	380	**2 289,8**	83	72,60	1 529	**9 213,4**			
6	г Добрянка	83	72,60	810	**4 880,9**	83	72,60	2 949	**17 770,1**			
7	г. Кизел	83	72,60	304	**1 831,8**	83	72,60	1 016	**6 122,2**			
8	г. Краснокамск	83	72,60	1 170	**7 050,2**	83	72,60	4 043	**24 362,3**			
9	г.Кунгур	83	72,60	1 074	**6 471,7**	83	72,60	3 238	**19 511,5**			
10	г. Лысьва	83	72,60	1 748	**10 533,1**	83	72,60	3 950	**23 801,9**			
11	г Соликамск	83	72,60	1 181	**7 116,5**	83	72,60	5 771	**34 774,9**			
12	г. Чайковский	83	72,60	2 014	**12 136,0**	83	72,60	5 637	**33 967,4**			
13	г. Чусовой	83	72,60	975	**5 875,2**	83	72,60	3 147	**18 963,2**			
14	Бардымский МР	83	72,60	920	**5 543,7**	83	72,60	1 469	**8 851,9**			
15	Березовский МО	83	72,60	482	**2 904,4**	83	72,60	777	**4 682,0**			
16	Б-Сосновский МР	83	72,60	617	**3 717,9**	83	72,60	827	**4 983,3**			
17	г. Верещагино	83	72,60	1 376	**8 291,5**	83	72,60	2 621	**15 793,6**			
18	г. Горнозаводск	83	72,60	353	**2 127,1**	83	72,60	1 224	**7 375,6**			
19	Еловский МР	83	72,60	314	**1 892,1**	83	72,60	468	**2 820,1**			
20	г. Ильинский	83	72,60	571	**3 440,7**	83	72,60	828	**4 989,4**			
21	Карагайский МР	83	72,60	890	**5 363,0**	83	72,60	1 358	**8 183,0**			
22	Кишертский МР	83	72,60	323	**1 946,3**	83	72,60	506	**3 049,1**			
23	Куединский МР	83	72,60	819	**4 935,1**	83	72,60	1 438	**8 665,1**			
24	Кунгурский МР	83	72,60	1 228	**7 399,7**	83	72,60	2 088	**12 581,9**			
25	г. Красновишерск	83	72,60	514	**3 097,3**	83	72,60	1 011	**6 092,1**			
26	г. Пытва	83	72,60	925	**5 573,9**	83	72,60	2 466	**14 859,6**			
27	г. Октябрьский	83	72,60	933	**5 622,1**	83	72,60	1 671	**10 069,1**			
28	г. Оса	83	72,60	605	**3 645,6**	83	72,60	1 678	**10 111,3**			
29	Ординский МО	83	72,60	515	**3 103,3**	83	72,60	728	**4 386,8**			
30	г. Оханск	83	72,60	451	**2 717,6**	83	72,60	688	**4 145,8**			
31	г. Очер	83	72,60	738	**4 447,0**	83	72,60	1 407	**8 478,3**			
32	Пермский МР	83	72,60	2 754	**16 595,1**	83	72,60	7 801	**47 007,3**			
33	Сивинский МР	83	72,60	553	**3 332,3**	83	72,60	805	**4 850,8**			
34	г. Сукснн	83	72,60	705	**4 248,2**	83	72,60	976	**5 881,2**			
35	Уинский МО	83	72,60	326	**1 964,4**	83	72,60	519	**3 127,4**			
36	Частинский МР	83	72,60	504	**3 037,0**	83	72,60	786	**4 736,3**			
37	г. Чердынь	83	72,60	515	**3 103,3**	83	72,60	881	**5 308,7**			
38	г. Чернушка	83	72,60	1 215	**7 321,3**	83	72,60	3 173	**19 119,9**			
39	ЗАТО Звездный	83	72,60	140	**843,6**	83	72,60	450	**2 711,6**			
40	г Кудымкар	83	72,60	1 222	**7 363,5**	83	72,60	2 106	**12 690,3**			
41	Гайнский МО	83	72,60	432	**2 603,1**	83	72,60	655	**3 946,9**			
42	Косинский МО	83	72,60	228	**1 373,9**	83	72,60	328	**1 976,5**			
43	Кочевский МО	83	72,60	393	**2 368,1**	83	72,60	555	**3 344,3**			
44	Кудымкарский МО	83	72,60	1 194	**7 194,8**	83	72,60	1 286	**7 749,2**			
45	Юрлинский МО	83	72,60	406	**2 446,5**	83	72,60	529	**3 187,6**			
46	Юсьвинский МО	83	72,60	608	**3 663,7**	83	72,60	865	**5 212,3**			
	Нераспределенный остаток									**248 805,3**	**398 876,3**	**210 549,0**
	Итого	**83**	**72,60**	**41 290**	**248 805,3**	**83**	**72,60**	**142 426**	**858 230,6**	**248 805,3**	**398 876,3**	**210 549,0**
	Государственные учреждения	83	72,60	**115**	**693,0**	83	72,60	**370**	**2 229,6**	**693,0**	**1 022,9**	**513,7**
	Всего			**41 405**	**249 498,3**			**142 796**	**860 460,2**	**249 498,3**	**399 899,2**	**211 062,7**

Исполнитель
211 70 27

Н А Провкова

Расчеты на предоставление бесплатного питания учащимся 1 ступени на 2021 год

№ п/п	Наименование муниципальных образований	Предусмотрено в единой субвенции на выполнение отдельных государственных полномочий в сфере образования на 2021 год (предоставление мер социальной поддержки обучающимся общеобразовательных организаций из малоимущих многодетных и малоимущих семей)				Расчет расходов на организацию бесплатного горячего питания исходя из общей прогнозной численности обучающихся 1-4 классов				Источники обеспечения расходов на организацию бесплатного питания, тыс рублей		
		Количество дней питания	Стоимость питания в день, рублей	Среднегодовая численность обучающихся 1-4 классов в расчетах к бюджету, чел.	**Всего, тыс. рублей**	Количество дней питания	Стоимость питания в день, рублей	Среднегодовая общая прогнозная численность обучающихся 1-4 классов, чел.	**Всего, тыс. рублей**	Наличие средств в краевом бюджете (уменьшение по муниципальным образованиям)	Планируемая субсидия из федерального бюджета (59 31%)	Дефицит средств краевого бюджета
1	г Пермь	156	72,60	5 959	**67 489,2**	156	72,60	57 196	**647 779,1**			
2	Александровский МО	156	72,60	662	**7 497,4**	156	72,60	1 486	**16 829,9**			
3	г Березники	156	72,60	882	**9 989,2**	156	72,60	7 846	**88 860,8**			
4	г. Гремячинск	156	72,60	220	**2 491,6**	156	72,60	575	**6 512,2**			
5	г. Губаха	156	72,60	380	**4 303,7**	156	72,60	1 595	**18 064,3**			
6	г. Добрянка	156	72,60	810	**9 173,7**	156	72,60	3 088	**34 973,5**			
7	г. Кизел	156	72,60	304	**3 443,0**	156	72,60	1 071	**12 129,7**			
8	г. Краснокамск	156	72,60	1 151	**13 035,8**	156	72,60	4 105	**46 491,6**			
9	г Кунгур	156	72,60	1 069	**12 107,1**	156	72,60	3 301	**37 385,8**			
10	г. Лысьва	156	72,60	1 779	**20 148,2**	156	72,60	4 095	**46 378,3**			
11	г Соликамск	156	72,60	1 141	**12 922,5**	156	72,60	5 888	**66 685,1**			
12	г. Чайковский	156	72,60	1 921	**21 756,5**	156	72,60	5 605	**63 480,0**			
13	г. Чусовой	156	72,60	967	**10 951,9**	156	72,60	3 247	**36 774,2**			
14	Бардымский МР	156	72,60	877	**9 932,6**	156	72,60	1 533	**17 362,1**			
15	Березовский МО	156	72,60	495	**5 606,2**	156	72,60	811	**9 185,1**			
16	Б-Сосновский МР	156	72,60	618	**6 999,2**	156	72,60	831	**9 411,6**			
17	г. Верещагино	156	72,60	1 376	**15 584,0**	156	72,60	2 689	**30 454,5**			
18	г. Горнозаводск	156	72,60	355	**4 020,6**	156	72,60	1 252	**14 179,7**			
19	Еловский МР	156	72,60	307	**3 477,0**	156	72,60	513	**5 810,0**			
20	г. Ильинский	156	72,60	588	**6 659,5**	156	72,60	908	**10 283,6**			
21	Карагайский МР	156	72,60	895	**10 136,4**	156	72,60	1 417	**16 048,4**			
22	Кишертский МР	156	72,60	323	**3 658,2**	156	72,60	563	**6 376,3**			
23	Куединский МР	156	72,60	825	**9 343,6**	156	72,60	1 492	**16 897,8**			
24	Кунгурский МР	156	72,60	1 228	**13 907,8**	156	72,60	2 252	**25 505,3**			
25	г. Красновишерск	156	72,60	514	**5 821,4**	156	72,60	1 031	**11 676,7**			
26	г. Нытва	156	72,60	925	**10 476,2**	156	72,60	2 543	**28 801,0**			
27	г. Октябрьский	156	72,60	886	**10 034,5**	156	72,60	1 683	**19 061,0**			
28	г. Оса	156	72,60	591	**6 693,4**	156	72,60	1 763	**19 967,0**			
29	Ординский МО	156	72,60	515	**5 832,7**	156	72,60	757	**8 573,5**			
30	г. Оханск	156	72,60	439	**4 971,9**	156	72,60	735	**8 324,3**			
31	г. Очер	156	72,60	737	**8 347,0**	156	72,60	1 433	**16 229,6**			
32	Пермский МР	156	72,60	2 581	**29 231,4**	156	72,60	7 638	**86 504,9**			
33	Сивинский МР	156	72,60	548	**6 206,4**	156	72,60	880	**9 966,5**			
34	г. Сукснн	156	72,60	677	**7 667,4**	156	72,60	1 040	**11 778,6**			
35	Уинский МО	156	72,60	325	**3 680,8**	156	72,60	572	**6 478,2**			
36	Частинский МР	156	72,60	487	**5 515,6**	156	72,60	808	**9 151,1**			
37	г. Чердынь	156	72,60	509	**5 764,7**	156	72,60	943	**10 680,0**			
38	г. Чернушка	156	72,60	1 190	**13 477,5**	156	72,60	3 219	**36 457,1**			
39	ЗАТО Звездный	156	72,60	140	**1 585,6**	156	72,60	434	**4 915,3**			
40	г Кудымкар	156	72,60	1 172	**13 273,6**	156	72,60	2 116	**23 965,0**			
41	Гайнский МО	156	72,60	425	**4 813,4**	156	72,60	719	**8 143,1**			
42	Косинский МО	156	72,60	228	**2 582,2**	156	72,60	374	**4 235,8**			
43	Кочевский МО	156	72,60	368	**4 167,8**	156	72,60	626	**7 089,8**			
44	Кудымкарский МО	156	72,60	1 160	**13 137,7**	156	72,60	1 446	**16 376,8**			
45	Юрлинский МО	156	72,60	406	**4 598,2**	156	72,60	599	**6 784,0**			
46	Юсьвинский МО	156	72,60	596	**6 750,1**	156	72,60	954	**10 804,6**			
	Нераспределенный остаток									**459 264,4**	**759 895,1**	**430 663,3**
	Итого	**156**	**72,60**	**40 551**	**459 264,4**	**156**	**72,60**	**145 672**	**1 649 822,8**	**459 264,4**	**759 895,1**	**430 663,3**
	Государственные учреждения	170	72,60	**122**	**1 505,7**	170	72,60	**416**	**5 134,3**	**1 505,7**	**2 364,8**	**1 263,8**
	Всего			**40 673**	**460 770,1**			**146 088**	**1 654 957,1**	**460 770,1**	**762 259,9**	**431 927,1**

Исполнитель
211 70 27

П А Провкова

Расчеты на предоставление бесплатного питания учащимся 1 ступени на 2022 год

№ п/п	Наименование муниципальных образований	Предусмотрено в единой субвенции на выполнение отдельных государственных полномочий в сфере образования на 2022 год (предоставление мер социальной поддержки обучающимся общеобразовательных организаций из малоимущих многодетных и малоимущих семей)				Расчет расходов на организацию бесплатного горячего питания исходя из общей прогнозной численности обучающихся 1-4 классов				Источники обеспечения расходов на организацию бесплатного питания, тыс рублей		
		Количество дней питания	Стоимость питания в день, рублей	Среднегодовая численность обучающихся 1-4 классов в расчетах к бюджету, чел.	**Всего, тыс. рублей**	Количество дней питания	Стоимость питания в день, рублей	Среднегодовая общая прогнозная численность обучающихся 1-4 классов, чел.	**Всего, тыс. рублей**	Наличие средств в краевом бюджете (уменьшение по муниципальным образованиям)	Планируемая субсидия из федерального бюджета (59 31%)	Дефицит средств краевого бюджета
1	г Пермь	156	72,60	6 061	**68 644,4**	156	72,60	58 154	**658 628,8**			
2	Александровский МО	156	72,60	662	**7 497,4**	156	72,60	1 465	**16 591,9**			
3	г Березники	156	72,60	882	**9 989,1**	156	72,60	7 797	**88 305,6**			
4	г Гремячинск	156	72,60	208	**2 355,7**	156	72,60	558	**6 319,6**			
5	г Губаха	156	72,60	380	**4 303,7**	156	72,60	1 589	**17 996,4**			
6	г Добрянка	156	72,60	810	**9 173,7**	156	72,60	3 163	**35 822,9**			
7	г Кизел	156	72,60	304	**3 443,0**	156	72,60	1 035	**11 722,0**			
8	г Краснокамск	156	72,60	1 146	**12 979,1**	156	72,60	4 047	**45 834,7**			
9	г Кунгур	156	72,60	1 071	**12 129,7**	156	72,60	3 358	**38 031,4**			
10	г Лысьва	156	72,60	1 742	**19 729,2**	156	72,60	4 161	**47 125,8**			
11	г Соликамск	156	72,60	1 155	**13 081,1**	156	72,60	5 893	**66 741,8**			
12	г Чайковский	156	72,60	1 999	**22 639,9**	156	72,60	5 584	**63 242,2**			
13	г Чусовой	156	72,60	966	**10 940,5**	156	72,60	3 275	**37 091,3**			
14	Бардымский МР	156	72,60	849	**9 615,4**	156	72,60	1 564	**17 713,2**			
15	Березовский МО	156	72,60	467	**5 289,1**	156	72,60	835	**9 456,9**			
16	Б-Сосновский МР	156	72,60	618	**6 999,2**	156	72,60	821	**9 298,3**			
17	г Верещагино	156	72,60	1 376	**15 584,0**	156	72,60	2 775	**31 428,5**			
18	г Горнозаводск	156	72,60	349	**3 952,6**	156	72,60	1 256	**14 225,0**			
19	Еловский МР	156	72,60	307	**3 477,0**	156	72,60	534	**6 047,9**			
20	г Ильинский	156	72,60	592	**6 704,8**	156	72,60	1 006	**11 393,6**			
21	Карагайский МР	156	72,60	866	**9 808,0**	156	72,60	1 422	**16 105,0**			
22	Кишертский МР	156	72,60	323	**3 658,2**	156	72,60	600	**6 795,4**			
23	Куединский МР	156	72,60	819	**9 275,7**	156	72,60	1 520	**17 214,9**			
24	Кунгурский МР	156	72,60	1 228	**13 907,8**	156	72,60	2 393	**27 102,2**			
25	г Красновишерск	156	72,60	514	**5 821,4**	156	72,60	1 061	**12 016,5**			
26	г Пытва	156	72,60	925	**10 476,2**	156	72,60	2 523	**28 574,5**			
27	г Октябрьский	156	72,60	876	**9 921,2**	156	72,60	1 724	**19 525,3**			
28	г Оса	156	72,60	573	**6 489,6**	156	72,60	1 754	**19 865,1**			
29	Ординский МО	156	72,60	515	**5 832,7**	156	72,60	778	**8 811,3**			
30	г Оханск	156	72,60	439	**4 971,9**	156	72,60	792	**8 969,9**			
31	г Очер	156	72,60	738	**8 358,3**	156	72,60	1 452	**16 444,8**			
32	Пермский МР	156	72,60	2 709	**30 681,1**	156	72,60	7 354	**83 288,5**			
33	Сивинский МР	156	72,60	548	**6 206,4**	156	72,60	876	**9 921,2**			
34	г Сухой	156	72,60	647	**7 327,7**	156	72,60	1 065	**12 061,8**			
35	Уинский МО	156	72,60	325	**3 680,8**	156	72,60	600	**6 795,4**			
36	Частинский МР	156	72,60	481	**5 447,6**	156	72,60	797	**9 026,5**			
37	г Чердынь	156	72,60	494	**5 594,8**	156	72,60	970	**10 985,8**			
38	г Чернушка	156	72,60	1 143	**12 945,2**	156	72,60	3 215	**36 411,8**			
39	ЗАТО Звездный	156	72,60	140	**1 585,6**	156	72,60	316	**3 578,9**			
40	г Кудымкар	156	72,60	1 139	**12 899,9**	156	72,60	1 992	**22 560,6**			
41	Гайнский МО	156	72,60	425	**4 813,4**	156	72,60	737	**8 347,0**			
42	Косинский МО	156	72,60	228	**2 582,2**	156	72,60	381	**4 315,1**			
43	Кочевский МО	156	72,60	351	**3 975,3**	156	72,60	653	**7 395,6**			
44	Кудымкарский МО	156	72,60	1 194	**13 522,8**	156	72,60	1 493	**16 909,1**			
45	Юрлинский МО	156	72,60	406	**4 598,2**	156	72,60	650	**7 361,6**			
46	Юсьвинский МО	156	72,60	591	**6 693,4**	156	72,60	1 002	**11 348,3**			
	Нераспределенный остаток									**459 604,0**	**766 770,4**	**438 375,5**
	Итого	**156**	**72,60**	**40 581**	**459 604,0**	**156**	**72,60**	**146 990**	**1 664 749,9**	**459 604,0**	**766 770,4**	**438 375,5**
	Государственные учреждения	170	72,60	**130**	**1 604,5**	170	72,60	**449**	**5 541,6**	**1 604,5**	**2 552,4**	**1 384,7**
	Всего			**40 711**	**461 208,5**			**147 439**	**1 670 291,5**	**461 208,5**	**769 322,8**	**439 760,2**

Исполнитель
211 70 27

Н А Провкова

Расчет расходов на приобретение оборудования отдельных организаций, осуществляющих образовательную деятельность по адаптированным основным общеобразовательным программам

Наименование регионального проекта: Современная школа

Наименование мероприятия: Поддержка образования для детей с ограниченными возможностями здоровья

Наименование муниципальных образований	Сумма 2020 год	Сумма 2021 год	Сумма 2022 год	Основание
го Березники	7 815,2	-	7 887,1	Реестр организаций, осуществляющих образовательную деятельность по адаптированным основным общеобразовательным программам – участников мероприятия 1.2 федерального проекта «Современная школа» национального проекта «Образование» в 2020-2024 годах, утвержденный заместителем Министра просвещения РФ от 09.10.2019
го Пермь	-	7 302,0	7 887,1	
го Лысьва	-	7 302,1	-	
го Оса	-	-	7 887,0	
Всего Пермский край	**7 815,2**	**14 604,1**	**23 661,2**	

Ответственный исполнитель С.А.Козлова

УТВЕРЖДАЮ

Заместитель Министра просвещения
Российской Федерации

Т.Ю. Синюгина
«__» _____ 2019 г.

Реестр отдельных организаций, осуществляющих образовательную деятельность по адаптированным основным общеобразовательным программам, – участников мероприятия 1.2 федерального проекта «Современная школа» национального проекта «Образование» в 2020-2024 годах

№ п/п	№	Отдельные организации, осуществляющие образовательную деятельность по адаптированным основным общеобразовательным программам, заявленные для участия в проекте	Юридический адрес образовательной организации	Фактический адрес, по которому будут проводиться работы по обновлению материально-технической базы
		Республика Адыгея (Адыгея)		
		2020 год		
1.	1.	Государственное казенное общеобразовательное учреждение Республики Адыгея «Школа-интернат для детей с ограниченными возможностями здоровья, детей-сирот и детей, оставшихся без попечения родителей»	385440 Республика Адыгея, Шовгеновский район, аул Хакуринохабль, ул. Краснооктябрьская, д. 104	385440 Республика Адыгея, Шовгеновский район, аул Хакуринохабль, ул. Краснооктябрьская, д. 104
		2021 год		
2.	2.	Муниципальное казенное общеобразовательное учреждение «Школа для детей с ограниченными возможностями здоровья»	385002 Республика Адыгея, г. Майкоп, ул. 12 Марта, д. 65	385002 Республика Адыгея, г. Майкоп, ул. 12 Марта, д. 65

173.	17.	Краевое государственное бюджетное общеобразовательное учреждение «Зеленогорская школа-интернат»	663690, край Красноярский, г. Зеленогорск, ул. Мира, 56	663690, край Красноярский, г. Зеленогорск, ул. Мира, 56
		Пермский край		
		2020 год		
174.	1.	Государственное краевое бюджетное общеобразовательное учреждение «Общеобразовательная школа-интернат Пермского края»	614089, край Пермский, г. Пермь, ул. Казахская, д. 71	614089, край Пермский, г. Пермь, ул. Казахская, д. 71 614089, край Пермский, г. Пермь, ул. Самаркандская, д. 32 614089, край Пермский, г. Пермь, ул. Бушмакина, д. 20
175.	2.	Муниципальное автономное общеобразовательное учреждение «Школа № 7 для обучающихся с ограниченными возможностями здоровья»	618416, край Пермский, г. Березники, ул. Ломоносова, д. 104	618416, край Пермский, г. Березники, ул. Ломоносова, д. 104
		2021 год		
176.	3.	Муниципальное бюджетное общеобразовательное учреждение «Школа для детей с ограниченными возможностями здоровья»	618900, край Пермский, г. Лысьва, ул. Кострова, д. 36	618900, край Пермский, г. Лысьва, ул. Кострова, д. 36

177.	4.	Муниципальное автономное общеобразовательное учреждение «Школа-интернат № 1 для обучающихся с ограниченными возможностями здоровья» г. Перми	614047, край Пермский, г. Пермь, ул. Бушмакина, 26	614047, край Пермский, г. Пермь, ул. Бушмакина, 26
2022 год				
178.	5.	Муниципальное автономное общеобразовательное учреждение «Школа № 15 для обучающихся с ограниченными возможностями здоровья»	618419, край Пермский, г. Березники, просп. Советский, 69	618419, край Пермский, г. Березники, просп. Советский, 69
179.	6.	Муниципальное бюджетное общеобразовательное учреждение «Школа-интернат № 4 для обучающихся с ограниченными возможностями здоровья» г. Перми	614030, край Пермский, г. Пермь, ул. Вильямса, 40	614030, край Пермский, г. Пермь, ул. Вильямса, 40
180.	7.	Муниципальное бюджетное общеобразовательное учреждение «Специальная (коррекционная) общеобразовательная школа-интернат»	618122, край Пермский, район Осинский, г. Оса, ул. Свердлова, 3	618122, край Пермский, район Осинский, г. Оса, ул. Свердлова, 3
2023 год				
181.	8.	Муниципальное бюджетное общеобразовательное учреждение специальная общеобразовательная школа-интернат	618350, край Пермский, г. Кизел, ул. Пролетарская, 104, В	618350, край Пермский, г. Кизел, ул. Пролетарская, 104, В
182.	9.	Муниципальное автономное общеобразовательное учреждение «Школа № 155 для обучающихся с ограниченными возможностями здоровья» г. Перми	614032, край Пермский, г. Пермь, ул. Сысольская, 11, А	614032, край Пермский, г. Пермь, ул. Сысольская, 11, А
183.	10.	Муниципальное автономное общеобразовательное учреждение «Школа № 18 для обучающихся	614068, край Пермский, г. Пермь,	614068, край Пермский, г. Пермь,

		с ограниченными возможностями здоровья» г. Перми	ул. Пермская, 195	ул. Пермская, 195
184.	11.	Муниципальное автономное общеобразовательное учреждение «Школа № 4 для обучающихся с ограниченными возможностями здоровья»	618400, край Пермский, г. Березники, ул. К. Цеткин, 5	618400, край Пермский, г. Березники, ул. К. Цеткин, 5
2024 год				
185.	12.	Муниципальное бюджетное общеобразовательное учреждение «Специальная коррекционная общеобразовательная школа для учащихся с ограниченными возможностями здоровья»	617470, край Пермский, г. Кунгур, ул. Октябрьская, д. 18	617470, край Пермский, г. Кунгур, ул. Октябрьская, д. 18
186.	13.	Муниципальное автономное общеобразовательное учреждение «Школа-интернат № 113 для обучающихся с ограниченными возможностями здоровья» г. Перми	614042, край Пермский, г. Пермь, ул. Богдана Хмельницкого, д. 13	614042, край Пермский, г. Пермь, ул. Богдана Хмельницкого, д. 13
187.	14.	Муниципальное автономное общеобразовательное учреждение «Школа № 54 для обучающихся с ограниченными возможностями здоровья» г. Перми	614107, край Пермский, г. Пермь, ул. Ким, 60	614107, край Пермский, г. Пермь, ул. Ким, 60
188.	15.	Муниципальное бюджетное общеобразовательное учреждение «Специальная (коррекционная) общеобразовательная школа для обучающихся с ограниченными возможностями здоровья» г. Нытва	617000, край Пермский, район Нытвенский, г. Нытва, ул. Карла Маркса, 45	617000, край Пермский, район Нытвенский, г. Нытва, ул. Карла Маркса, 47
189.	16.	Муниципальное бюджетное общеобразовательное учреждение «Школа № 154 для обучающихся с ограниченными возможностями здоровья» г. Перми	614025, край Пермский, г. Пермь, ул. Пихтовая, 30, А	614025, край Пермский, г. Пермь, ул. Пихтовая, 30, А

190.	17.	Муниципальное автономное общеобразовательное учреждение «Школа № 20 для обучающихся с ограниченными возможностями здоровья»	614036, край Пермский, г. Пермь, ул. Нефтяников, 6	614036, край Пермский, г. Пермь, ул. Нефтяников, 6
191.	18.	Муниципальное общеобразовательное учреждение «Киселевская общеобразовательная школа-интернат для обучающихся с ограниченными возможностями здоровья»	617546, край Пермский, район Суксунский, д. Киселево, ул. Школьная, 14	617546, край Пермский, район Суксунский, д. Киселево, ул. Школьная, 14
192.	19.	Муниципальное бюджетное общеобразовательное учреждение «Специальная (коррекционная) средняя общеобразовательная школа № 15»	618204, край Пермский, г. Чусовой, ул. Чайковского, 22Б	618204, край Пермский, г. Чусовой, ул. Чайковского, 22Б
193.	20.	Муниципальное бюджетное общеобразовательное учреждение «Краснокамская адаптивная школа-интернат»	617060, край Пермский, г. Краснокамск, ул. Ленина, д. 16	617060, край Пермский, г. Краснокамск, ул. Ленина, д. 16
194.	21.	Муниципальное автономное общеобразовательное учреждение «Школа № 152 для обучающихся с ограниченными возможностями здоровья» г. Перми	614047, край Пермский, г. Пермь, ул. Бушмакина, 18	614047, край Пермский, г. Пермь, ул. Бушмакина, 18
195.	22.	Муниципальное казенное общеобразовательное учреждение «Специальная (коррекционная) общеобразовательная школа-интернат для учащихся с ограниченными возможностями здоровья»	617870, край Пермский, район Октябрьский, пгт. Сарс, ул. Мира, 21	617870, край Пермский, район Октябрьский, пгт. Сарс, ул. Мира, 21
196.	23.	Муниципальное бюджетное общеобразовательное учреждение «Школа № 9 для обучающихся с ограниченными возможностями здоровья» г. Перми	614033, край Пермский, г. Пермь, ул. Новосибирская, 3	614033, край Пермский, г. Пермь, ул. Новосибирская, 3

197.	24.	Муниципальное бюджетное общеобразовательное учреждение «Специальная (коррекционная) общеобразовательная школа-интернат»	618200, край Пермский, г. Чусовой, ул. Переездная, 14	618200, край Пермский, г. Чусовой, ул. Переездная, 14
198.	25.	Муниципальное бюджетное общеобразовательное учреждение «Специальная общеобразовательная школа-интернат»	618250, край Пермский, г. Губаха, ул. Суворова, 5В	618250, край Пермский, г. Губаха, ул. Суворова, 5В
		Ставропольский край		
		2020 год		
199.	1.	Государственное казенное общеобразовательное учреждение «Специальная (коррекционная) общеобразовательная школа-интернат № 15»	357089, край Ставропольский, район Андроповский, пос. Каскадный, ул. Центральная, д. 18	357089, край Ставропольский, район Андроповский, пос. Каскадный, ул. Центральная, д. 18
200.	2.	Государственное казенное общеобразовательное учреждение «Специальная (коррекционная) общеобразовательная школа-интернат № 2»	357032, край Ставропольский, район Кочубеевский, ст-ца Барсуковская, ул. Шевченко, 2	357032, край Ставропольский, район Кочубеевский, ст-ца Барсуковская, ул. Шевченко, 2
		2021 год		
201.	3.	Государственное казенное общеобразовательное учреждение «Специальная (коррекционная) общеобразовательная школа-интернат № 12»	357380, край Ставропольский, район Предгорный, с. Юца, ул. Ессентукская, 37 «А»	357380, край Ставропольский, район Предгорный, с. Юца, ул. Ессентукская, 37 «А»
202.	4.	Государственное казенное общеобразовательное учреждение «Специальная (коррекционная) общеобразовательная школа-интернат № 5»	356205, край Ставропольский, район Шпаковский, с. Сенгилеевское,	356205, край Ставропольский, район Шпаковский, с. Сенгилеевское,

Финансово-экономическое обоснование к проекту закона Пермского края «О внесении изменений в Закон о бюджете Пермского края на 2020 год и на плановый период 2021 и 2022 годов» по государственной программе «Региональная политика и развитие территорий»

По государственной программе Пермского края «Региональная политика и развитие территорий» в проекте закона «О внесении изменений в Закон о бюджете Пермского края на 2020 год и на плановый период 2021 и 2022 годов» предлагается увеличить объем расходов на 2020 год на сумму 2 154 671,9 тыс. рублей, уменьшить объем расходов на 2021 год на сумму 2 072 823,2 тыс. рублей.

Данные изменения не повлекут за собой изменение целевых показателей, показателей подпрограмм, показателей непосредственного результата основных мероприятий государственной программы.

Подпрограмма «Создание условий для финансовой устойчивости местных бюджетов и реализации муниципальных программ»

По основному мероприятию «Реализация мероприятий по комфортному проживанию жителей Пермского края»:

- предлагается увеличить расходы на 2020 год в сумме 59 329,6 тыс. рублей по мероприятию «Переселение жителей Пермского края из труднодоступных, отдаленных и малочисленных населенных пунктов Пермского края».

В ходе реализации мероприятия предполагается предоставление субсидий муниципальным образованиям Пермского края на переселение жителей Пермского края из труднодоступных, отдаленных и малочисленных населенных пунктов Пермского края.

По итогам предварительной работы по проведению конкурсного отбора заявок, который проводится в соответствии с постановлением Правительства Пермского края от 28 ноября 2019 г. № 857-п «Об утверждении Порядка предоставления субсидий бюджетам муниципальных образований Пермского края на переселение жителей Пермского края из труднодоступных, отдаленных и малочисленных населенных пунктов Пермского края» и завершится 15 февраля 2020 года, муниципальные образования Пермского края планируют предоставить не менее 3-х заявок на получение субсидий из краевого бюджета для переселения жителей.

Участие в конкурсном отборе планируют принять следующие муниципальные образования:

Юрлинский муниципальный округ,

Гайнский муниципальный округ,

Гремячинский городской округ.

Таким образом по предварительной информации необходимый общий объем субсидий может составить не менее 109,33 млн руб.

№ п/п	Наименование муниципального образования	Наименование населенного пункта	Сумма заявки	Сумма субсидии краевого бюджета (95%)	Сумма местного бюджета (5%)
1	2	3	4	5	6
		ИТОГО:	115 083 780,00	109 329 591,00	5 754 189,00
1	Юрлинский МО	п. Галечник	25 474 422,00	24 200 700,90	1 273 721,10
2	Гайнский МО	п. Лель	67 379 738,00	64 010 751,10	3 368 986,90
3	Гремячинский ГО	п. Безгодово	22 229 620,00	21 118 139,00	1 111 481,00

Учитывая изложенное существует потребность в дополнительном финансировании на данное мероприятие в размере 59,33 млн руб.

- предлагается увеличить расходы на 2020 год в сумме 36 938,7 тыс. рублей по мероприятию «Организация компактного проживания жителей территорий Кизеловского угольного бассейна Пермского края» за счет остатков ассигнований прошлого года. На снос 19 расселенных многоквартирных домов в п. Шахта сохраняется потребность в размере 11 797,74607 тыс. руб. в том числе: 11 253,28895 тыс. руб. на снос15 многоквартирных домов муниципальные контракты по которым будут заключены в 2020 году, 544,45712 тыс. руб. на снос 4 многоквартирных домов, контракты по которым заключены 12 декабря 2019 года.

По результатам конкурсных процедур образовалась экономия средств бюджета Пермского края в размере 25 140,95008 тыс. руб. 26 декабря 2019 г. между Министерством и администрацией города Кизела заключено дополнительное соглашение о предоставлении субсидии на дополнительную потребность городского округа «Город Кизел» на организацию компактного проживания жителей микрорайона шахты им. Ленина на сумму 25 140,95008 тыс. руб. из бюджета Пермского края на переселение 21 семьи и снос 4 домов.

Общая сумма в потребности в средствах бюджета Пермского края на организацию компактного проживания жителей городского округа «Город Кизел» в 2020 году составляет 36 938,69615 тыс. руб. (расчеты прилагаются).

По основному мероприятию «Стимулирование муниципальных образований к достижению наилучших показателей социально-экономического развития» в целях направления средств на развитие территорий предлагается перераспределить расходы с 2021 года на 2020 год в сумме 2 058 129,4 тыс. рублей, с учетом уменьшения бюджетных ассигнований 2021 года в связи с непринятием решений в Гайнском

и Большесосновском муниципальных районах об отмене единого налога на вмененный доход с 2020 года (ЗПК от 13.09.2006 № 11-КЗ «О методиках распределения межбюджетных трансфертов в Пермском крае») (расчеты прилагаются).

Подпрограмма «Эффективное государственное и муниципальное управление»

По данной подпрограмме по основному мероприятию «Финансовое обеспечение в связи с отдельными видами преобразования муниципальных образований в Пермском крае»:

- предлагается по мероприятию «Реализация программ развития преобразованных муниципальных образований» учесть перераспределение бюджетных ассигнований, проведенное в 2019 году между 2019-2020 гг., между муниципальным образованиями:

№ п/п	Муниципальное образование	Корректировка	
		2019 год	2020 год
Итого		0,00000	0,00000
1	Краснокамский ГО	3 531,39560	-3 531,39560
2	Оханский ГО	-233,84206	233,84206
3	Соликамский ГО	-3 297,55354	3 297,55354

- предлагается увеличить расходы на 2020 год в сумме 274,2 тыс. рублей по мероприятию «Материально-техническое обеспечение проведения выборов в представительный орган вновь образованного муниципального образования».

Законом о бюджете предусмотрено на 2020 год 1116,7 тыс. рублей. В связи с увеличением количества преобразуемых в 2020 году в муниципальные округа муниципальных районов Пермского края дополнительная потребность в средствах краевого бюджета составляет 274,231 тыс. рублей.

Расчет бюджетных ассигнований произведен в соответствии с Методикой определения объема бюджетных ассигнований, предоставляемых из бюджета Пермского края на материально-техническое обеспечение проведения выборов в представительный орган вновь образованного муниципального образования, утвержденной постановлением Правительства Пермского края от 05 июня 2019 г. № 380-п.

Использование на муниципальных выборах технических средств подсчета голосов - комплексов обработки избирательных бюллетеней (КОИБ) в 2020 г. не предусмотрено.

Расходы на информирование предусмотрены только для территориальной избирательной комиссии Кишертского муниципального округа. В остальных 6 преобразуемых муниципальных образованиях Пермского края расходы на информирование не предусмотрены в связи с

наличием муниципальных печатных изданий, редакции которых в соответствии с ч.13 ст.14 Закона Пермского края от 09 ноября 2009 г. № 525-ПК «О выборах депутатов представительных органов муниципальных образований в Пермском крае» обязаны предоставлять избирательным комиссиям бесплатную печатную площадь для опубликования их решений и актов, размещения иной печатной информации (расчеты прилагаются).

Редакционные правки

Проектом закона предлагается внести редакционные правки по уточнению наименования целевой статьи расходов «Конкурс муниципальных районов, городских и муниципальных округов Пермского края по достижению наиболее результативных значений показателей управленческой деятельности», исключив слова «муниципальных районов», в соответствии с наименованием этих расходов в постановлении Правительства Пермского края от 19 декабря 2019 г. № 953-п «О внесении изменений в Постановление Правительства Пермского края от 15.10.2019 г. № 741-п «О конкурсе муниципальных районов, городских и муниципальных округов Пермского края по достижению наиболее результативных значений показателей управленческой деятельности».

Приложение: на 2 л. в 1 экз.

Первый заместитель министра,
начальник управления развития
и поддержки местного самоуправления
Министерства территориальногоразвития
Пермского края С.В. Усачева

Комлева Е.Е.

394

Приложение к Финансово-экономическому обоснованию
к проекту закона Пермского края «О внесении изменений в Закон о бюджете Пермского края на 2020 год и на плановый период 2021 и 2022 годов» по государственной программе «Региональная политика и развитие территорий»

Иные дотации, передаваемые бюджетам муниципальных образований на компенсацию в случае отмены ЕНВД, тыс. руб.

тыс. рублей

№	Муниципальные образования	2020 год	2021 год
1	2	3	4
	Всего МО	**2 058 129,4**	**-2 072 823,2**
1	г.Пермь	936 081,9	-936 081,9
2	р-н Александровский	13 738,2	-13 738,2
3	г.Березники	150 155,9	-150 155,9
4	г.Гремячинск	7 740,2	-7 740,2
5	г. Губаха	16 530,8	-16 530,8
6	р-н Добрянский	36 326,3	-36 326,3
7	г.Кизел	10 949,7	-10 949,7
8	г.Краснокамск	50 174,1	-50 174,1
9	г.Кунгур	65 486,3	-65 486,3
10	г. Лысьва	44 080,1	-44 080,1
11	г.Соликамск	144 541,3	-144 541,3
12	г.Чайковский	76 405,4	-76 405,4
13	р-н Чусовской	36 072,3	-36 072,3
14	р-н Бардымский	13 079,6	-13 079,6
15	р-н Березовский	6 156,8	-6 156,8
16	р-н Б-Сосновский		-7 487,7
17	р-н Верещагинский	23 547,3	-23 547,3
18	г.Горнозаводск	13 455,0	-13 455,0
19	р-н Еловский	5 142,4	-5 142,4
20	р-н Ильинский	10 847,3	-10 847,3
21	р-н Карагайский	12 414,3	-12 414,3
22	р-н Кишертский	5 177,7	-5 177,7
23	р-н Куединский	8 144,2	-8 144,2
24	р-н Кунгурский	19 997,5	-19 997,5
25	р-н Красновишерский	11 671,2	-11 671,2
26	р-н Нытвенский	22 155,5	-22 155,5
27	р-н Октябрьский	10 425,2	-10 425,2
28	р-н Осинский	30 232,3	-30 232,3
29	р-н Ординский	7 033,8	-7 033,8
30	г.Оханск	9 631,6	-9 631,6
31	р-н Очерский	14 309,9	-14 309,9
32	р-н Пермский	89 096,2	-89 096,2
33	р-н Сивинский	9 917,9	-9 917,9
34	р-н Суксунский	6 264,6	-6 264,6
35	р-н Уинский	5 853,5	-5 853,5
36	р-н Частинский	6 458,7	-6 458,7
37	р-н Чердынский	7 991,9	-7 991,9
38	р-н Чернушинский	36 724,9	-36 724,9
39	ЗАТО "Звездный"	2 316,5	-2 316,5
40	г.Кудымкар	39 059,3	-39 059,3
41	р-н Гайнский		-7 206,1
42	р-н Косинский	5 318,4	-5 318,4
43	р-н Кочевский	9 660,7	-9 660,7
44	р-н Кудымкарский	10 811,6	-10 811,6
45	р-н Юрлинский	5 732,2	-5 732,2
46	р-н Юсьвинский	11 218,9	-11 218,9

Приложение к Финансово-экономическому обоснованию
к проекту закона Пермского края «О внесении изменений в Закон о бюджете Пермского края на 2020 год и на плановый период 2021 и 2022 годов» по государственной программе «Региональная политика и развитие территорий»

Материально-техническое обеспечение проведения выборов в представительный орган вновь образованного муниципального образования на 2020 год

Общие исходные данные для расчета, применяемые в соответствии с Методикой, утвержденной постановлением Правительства Пермского края № 380-п от 05.06.2019 г.

1	Расчетная стоимость одного избирательного бюллетеня в базисном периоде, рублей (Сбюл)	1,32
2	Расчетная стоимость расходов на изготовление приглашений избирателям на выборы в базисном периоде, рублей (Спригл)	0,69
3	Расчетная стоимость расходов на изготовление печатной продукции (за исключением расходов на изготовление избирательных бюллетеней и приглашений избирателям на выборы) на одну избирательную комиссию в базисном периоде, рублей (Сдр.печат)	881,36
3	Расчетная стоимость транспортных расходов (в том числе по гражданско-правовым договорам) на одну избирательную комиссию в базисном периоде, рублей (Странс)	4117
4	Расчетная стоимость расходов на канцелярские товары на одну избирательную комиссию в базисном периоде, рублей (Сканц)	1267
5	Расчетная стоимость расходов на связь в базисном периоде, рублей (Ссвязь)	207,4
6	Расчетная стоимость расходов на информирование на одну избирательную комиссию в базисном периоде, рублей (Синф)	682,5
7	Расчетная стоимость расходов на использование и эксплуатацию одного КОИБ в базисном периоде, рублей (Скоиб)	16687,14
8	Среднегодовой индекс потребительских цен на 2019 год	1,047
9	Среднегодовой индекс потребительских цен на 2020 год	1,039
10	Базисный период	2018 год
11	Коэффициент совмещения дня голосования 13 сентября 2020 г. на выборах депутатов представительного органа вновь образованного муниципального образования и выборах в органы государственной власти РФ и (или) Пермского края, равный количеству выборов в назначенный день голосования	2

№	Район	Планируемая дата проведения выборов	Численность избирателей на 01.01.2020, чел. (Чизб.)	Число избирательных комиссий: участковые и территориальная	Коэф-т транспорт. доступности (Ктд)	Расчетный объем расходов ТИК на изготовление избирательных бюллетеней, руб.	Расчетный объем расходов ТИК на изготовление печатной продукции (за искл. расходов на изготовление избирательных бюллетеней), руб.	Расчетный объем транспортных расходов (в т.ч по гражданско-правовым договорам) ТИК, руб.	Расчетный объем расходов ТИК на канц.товары, руб	Расчетный объем расходов ТИК на услуги связи, руб.	Расчетный объем расходов ТИК на информирование, руб.	ВСЕГО, руб.
1	Бардымский	17.05.2020	19880	45	1,219	28 546,48	58 066,79	245 674,07	62 022,80	10 152,75	0,00	404 462,874
2	Еловский	17.05.2020	8465	17	1,209	12 155,23	22 653,00	92 048,84	23 430,83	3 835,48	0,00	154 123,386
3	Карагайский	13.09.2020	16978	27	1,297	24 379,38	38 630,63	78 418,19	18 606,84	6 091,65	0,00	166 126,689
4	Кишертский	17.05.2020	9941	22	1,38	14 274,68	28 554,76	135 970,55	30 322,26	4 963,56	16 333,81	230 419,619
5	Куединский	13.09.2020	20535	33	1,241	29 487,02	47 053,16	91 706,23	22 741,69	7 445,35	0,00	198 433,446
6	Сивинский	13.09.2020	11642	21	1,354	16 717,21	28 872,76	63 672,38	14 471,99	4 737,95	0,00	128 472,282
7	Частинский	13.09.2020	10100	18	1,317	14 502,99	24 839,01	53 084,95	12 404,56	4 061,10	0,00	108 892,607
											ИТОГО	**1 390 930,90**
											Предусмотрено в бюджете края	**1 116 700,00**
											Дополнительная потребность	**274 230,90**

Приложение № 3 к Финансово-экономическому обоснованию к проекту закона Пермского края «О внесении изменений в Закон о бюджете Пермского края на 2020 год и на плановый период 2021 и 2022 годов» по государственной программе «Региональная политика и развитие территорий»

Расчет дополнительной потребности на организацию компактного проживания жителей Кизеловского угольного бассейна (п. Шахта и микрорайон шахта им. Ленина, г. Кизел) 2020 год

(в тыс. руб.)

№ п/п	Наименование расселяемой территрии	Размер субсидии	Средняя расчетная стоимость 1 квадратного метра общей площади жилья, утвержденная Постановлением Правительства Пермского края от 14 декабря 2018 г. N 790-п (на I квартал 2019 года)	Общая площадь жилых помещений, занимаемых переселяемыми гражданами в расселяемых многоквартирных домах (кв. м)	Расходы на снос расселенных многоквартирных домов	Размер софинансирования муниципальным образованием расходов на реализацию мероприятий в рамках организации компактного проживания жителей
1	**2**	**3 = 4*5+6-7**	**3**	**4**	**5**	**6**
1	п. Шахта, ГО Кизел	11 797,74607	0,0*	0,0*	11 916,91523	119,16916
2	микрорайон шахта им. Ленина, г. Кизел	25 140,95008	18,95700	1 061,40000	5 274,06582	254,07554
3	ИТОГО	36 938,69615	18,95700	1 061,40000	17 190,98105	373,24470

* приобретение жилых помещений, для переселения граждан приобретены и оплачены в 2019 году

Финансово-экономическое обоснование
к проекту закона Пермского края «О внесении изменений в Закон Пермского края «о бюджете Пермского края на 2020 и на плановый период 2021 и 2022 годов»

Предлагается внести изменение в закон Пермского края «О бюджете Пермского края на 2020 год и на плановый период 2021 и 2022 годов», по увеличению финансирования за счет бюджета Пермского края по мероприятию «Обеспечение деятельности (оказание услуг, выполнение работ) государственных учреждений (организаций) (ГБУ ПК «Агентство инвестиционного развития»)» государственной программы Пермского края «Экономическая политика и инновационное развитие» на сумму 8 515,2 тыс. руб. ежегодно, изменения обусловлены индексацией, оценкой трудовых ресурсов по сопоставимым функциональным требованиям и должностям.

Обеспечение деятельности (оказание услуг, выполнение работ) ГБУ «Агентство инвестиционного развития»

Бюджетные назначения в соответствии с действующей программой Пермского края «Экономическая политика и инновационное развитие» по мероприятию «Обеспечение деятельности (оказание услуг, выполнение работ) государственных учреждений (организаций) (ГБУ ПК «Агентство инвестиционного развития»)» составляют:

на 2020 год – 23 898,4 тыс. руб.,

на 2021 год – 23 898,4 тыс. руб.,

на 2022 год – 23 898,4 тыс. руб.

Предлагаемые корректировки ФОТ, обусловленные требованиями к сотрудникам и выполнением задач по сопровождению приоритетных инвестиционных проектов, структурированием стратегических проектов региона, разработкой, построением сложных финансовых моделей, реализацией Национальной технологической инициативы, составят + 8 515,2 тыс. руб. ежегодно (Приложение 1).

Корректировки по ФОТ 2020-2022 гг

	численность	Фонд должностных окладов (месячный, руб.)	2020 год *	2021 год *	2022 год *
1	2	3	4	5	6
	21	1 804,00	8 515,2	8 515,2	8 515,2
Итого ФОТ			**8 515,2**	**8 515,2**	**8 515,2**

Расчет фонда оплаты труда по каждому работнику и учреждению в целом представлен в Приложении 2.

В связи с чем по направлению фонда оплаты труда ГБУ ПК «Агентство инвестиционного развития» расходы бюджета Пермского края составят:

в 2020 году – 32 413,6 тыс. руб.;

в 2021 году – 32 413,6 тыс. руб.;

в 2022 году – 32 413,6 тыс. руб.;

При проведении расчетов среднего уровня заработной платы в рамках сопоставления и оценки рыночной ситуации по существующим предложениям (сайт hh.ru) проведен анализ средней заработной платы по аналогичным должностям на рынке (сопоставление выполняемых функций при несовпадении наименования должности). Учитывались следующие должности аналитик, финансовый аналитик, руководитель проектов, финансовый директор, руководитель группы, аналитик инвестиционных проектов, руководитель проекта, руководитель технических проектов, менеджер проекта, менеджера по сопровождению, координатор проектов, специалист по земельно-имущественным вопросам, графический дизайнер, дизайнер презентаций, руководитель проекта, аккаунт менеджер / менеджер проекта, бизнес-аналитик, маркетолог, руководитель проекта, специалист по работе с инвесторами, менеджер по привлечению, руководитель группы проведения мероприятий, event менеджер, руководитель, администратор проектов). Отмечается, что предлагаемый уровень для сотрудников ГБУ ПК «АИР» составляет в среднем 81% от аналогичных предложений по рынку (Приложение 3).

Дополнительно также подобный анализ проведен по ключевым компаниям, в которых предлагается функционал, сопоставимы с проектами ГБУ ПК «АИР» (конкурентам, консалтинговым компаниям, PWC, KPMG, РВК, АНО «АСИ»). Учитывая отсутствие доступа к сведениям о заработной платы компаний, расчет произведен исходя из трудозатрат по выполненным контрактам (https://zakupki.gov.ru, тендерные площадки по 223-фз). По данному методу предлагаемый уровень оплаты в ГБУ ПК «АИР» в среднем составляет 60% от уровня оплаты аналогичных сотрудников в указанных компаниях.

Министр М.А.Колесников

Приложение 1

Фонд оплаты труда ГБУ Пермского края "Агентство инвестиционного развития"

	численность	Утвержденные лимиты				Планируемые лимиты			
		Фонд должностных окладов (месячный, руб.) *	2020 год **	2021 год **	2022 год **	Фонд должностных окладов (месячный, руб.) *	2020 год **	2021 год **	2022 год **
1	*2*	*3*	*4*	*5*	*6*	*3*	*4*	*5*	*6*
	21	1 330,08	23 898,4	23 898,4	23 898,4	1 804,00	32 413,6	32 413,6	32 413,6
Итого ФОТ			**23 898,4**	**23 898,4**	**23 898,4**		**32 413,6**	**32 413,6**	**32 413,6**

* приложение 2 (стр.19, гр.9, 9а)

** приложение 2 (стр.19, гр.10, 10а)

Министр М.А.Колесников

400

Приложение 2

Расчет фонда оплаты труда ГБУ ПК "АИР" на 2020 год и плановый период 2021 и 2022 годов

Должности	Кол-во штатных едниц	Базовая часть (70%)				Сумма выплат стимулирующего характера, руб (30%) в структуре з/платы		Месячный ФОТ в месяц на всех сотрудников (руб.)		Годовой ФОТ с учетом начислений и районного коэффициента (руб.)		Годовой ФОТ с учетом начислений и районного коэффициента (тыс.руб.)	
		Размер должностных окладов *	Фонд должностных окладов (всего)	Сумма выплат компенсационного характера, всего на всех сотрудников									
				Утверждено лимитов	Планируемые лимиты	Утверждено лимитов	Планируемые лимиты	Утверждено лимитов	Планируемые лимиты	Утверждено лимитов	Планируемые лимиты	Утверждено лимитов	Планируемые лимиты
1	3	4	4а	6	6а	7=гр.8/100*30	7а=гр.8а/100*30	9=гр.3*гр.8	9а=гр.3*гр.8а	10=гр9*1,15*1,302*12	10а=гр.9а*1,15*1,302*12	11	11а
Административно-управленческий персонал учреждения (обеспечивающая деятельность), в том числе:	**2**	**44 089,5**	**44 089,5**	**102 910,5**	**186 910,5**	**63 000,0**	**99 000,0**	**210 000,0**	**330 000,0**	**3 773 196,0**	**5 929 308,0**	**3 773,2**	**5 929,3**
Директор	1	25 472,5	25 472,5	58 527,5	114 527,5	36 000,0	60 000,0	120 000,0	200 000,0	x	x	x	x
Заместитель директора	1	18 617,0	18 617,0	44 383,0	72 383,0	27 000,0	39 000,0	90 000,0	130 000,0	x	x	x	x
Всего АУП и ВП:	**2**	**44 089,5**	**44 089,5**	**102 910,5**	**186 910,5**	**63 000,0**	**99 000,0**	**210 000,0**	**330 000,0**	**3 773 196,0**	**5 929 308,0**	**3 773,2**	**5 929,3**
Доля оплаты труда работников АУП и ВП в общем ФОТ, в % (не более 40%)	x	x	x			x	x	**15,8**	**18,3**				
Основной персонал (осуществление отраслевого менеджмента), в том числе:	**19**	**69 649,6**	**277 065,4**	**506 992,8**	**754 734,6**	**82 154,2**	**103 200,0**	**1 120 083,0**	**1 474 000,0**	**20 125 204,0**	**26 484 242,4**	**20 125,2**	**26 484,2**
Руководитель направления	6	15 660,2	93 961,3	197 294,9	326 038,7	20 804,0	30 000,0	416 080,3	600 000,0	x	x	x	x
Старший менеджер	7	14 346,1	100 422,5	173 977,5	291 577,5	16 800,0	24 000,0	392 000,0	560 000,0	x	x	x	x
Менеджер	4	14 346,1	57 384,3	95 217,7	82 615,7	16 350,2	15 000,0	218 002,8	200 000,0	x	x	x	x
IT специалист (дизайнер)	1	14 346,1	14 346,1	19 953,9	31 153,9	14 700,0	19 500,0	49 000,0	65 000,0	x	x	x	x
Офис-менеджер	1	10 951,2	10 951,2	20 548,8	23 348,8	13 500,0	14 700,0	45 000,0	49 000,0	x	x	x	x
ИТОГО ЗА ГОД:	**21**	**113 739,2**	**321 154,9**	**609 903,2**	**941 645,1**	**145 154,2**	**202 200,0**	**1 330 083,0**	**1 804 000,0**	**23 898 400,0**	**32 413 550,4**	**23 898,4**	**32 413,6**

графы 4,7 - Установление процента суммы выплат стимулирующего характера (30%), базовой части (70%), в соответствии с Едиными рекомендациями по установлению на федеральном, региональном и местном уровнях систем оплаты труда работников государственных и муниципальных учреждений на 2017 год (раздел 10 пункт 37б), утвержденные решением Российской трехсторонней комиссии по регулированию социально-трудовых отношений от 23.12.2016, протокол № 11

Министр М.А.Колесников

401

Приложение 3

Расчет трудозатрат (сравнение аналогичных функций) работников ГБУ ПК "АИР"

№	Должность в ГБУ ПК "АИР"	Аналогичные должности на рынке	Средняя заработная плата по рынку	Среднегодовая заработная плата работников ГБУ ПК "АИР" за 2019	Предлагаемый уровень заработной платы	Комментарии / ключевые функции
1	Руководитель направления инвестиционного анализа и сопровождения инвесторов	Аналитик, финансовый аналитик, руководитель проектов, финансовый директор, руководитель группы, аналитик инвестиционных проектов	116 666,7	83 000,0	100 000,0	Построение финансовых моделей, в том числе по проектам с участием ФОИВ и федеральных институтов (ВЭБ). Сопровождение инвестиционных проектов, контроль за выполнением ДК, решение разноплановых задач с ФОИВ
2	Старший менеджер направления инвестиционного анализа и		103 333,3	51 000,0	80 000,0	
3	Менеджер направления инвестиционного анализа и сопровождения инвесторов		60 000,0	37 000,0	50 000,0	
4	Руководитель направления по инфраструктурным вопросам	Руководитель проекта, руководитель технических проектов, менеджер проекта, менеджера по сопровождению, координатор проектов, специалист по земельно-имущественным вопросам	120 000,0	61 000,0	100 000,0	Сопровождение проектов в части оптимизации технологических аспектов реализации проектов взаимодействие с инфраструктурными компаниями, решение кейсов по переводу земельных участков, подбору, анализу градостроительных вопросов, снижение стоимости для инвесторов
5	Менеджер направления по инфраструктурным вопросам		68 000,0	54 000,0	65 000,0	
6	IT специалист (дизайнер	графический дизайнер, дизайнер презентаций	68 333,3	57 000,0	65 000,0	Разработка, структурирование и верстка презентаций (для Госсовета, форумов, всех визитов иностранных делегаций, ЭС ПК, Стратегические сессии)
7	Руководитель направления «Экосистема НТИ в Пермском крае»	Руководитель проекта, Аккаунт менеджер / менеджер проекта, бизнес-аналитик	110 000,0	86 000,0	100 000,0	Новое направление, уникальные кейсы по привлечению федеральных средств в стартап проекты, инновационные и технологические направления, организация отраслевых форумов и сессий, высокая научная и инновационная подготовка. Практически отсутствуют специалисты указанной сферы на рынке
8	Старший менеджер«Экосистема НТИ в Пермском крае»		96 666,7	49 000,0	80 000,0	
9	Менеджер направления «Экосистема НТИ в Пермском крае»		86 666,7	38 000,0	50 000,0	
10	Руководитель направления привлечения инвесторов	Маркетолог, руководитель проекта, специалист по работе с инвесторами, менеджер по привлечению	100 000,0	66 000,0	100 000,0	Продвижение Пермского края, презентационные кейсы, организация участия в крупнейших форумах, развитие инвестиционного портала, проактивное продвижение инвестиционных возможностей
11	Старший менеджер менеджер направления привлечения инвесторов		83 333,3	41 000,0	80 000,0	
12	Руководитель направления «Точка кипения»	Руководитель группы проведения мероприятий, event менеджер, руководитель, администратор проектов	130 000,0	80 000,0	100 000,0	Новое направление, уникальные навыки по организации большого количества мероприятий (до нескольких в день) Организация взаимодействия различных социальных, общественных групп
13	Старший менеджер направления «Точка кипения»		116 666,7	45 000,0	50 000,0	
14	Менеджер направления «Точка кипения»		73 333,3	36 000,0	50 000,0	

Министр М.А. Колесников

Финансово-экономическое обоснование
изменений в Закон Пермского края
"О бюджете Пермского края на 2020 год и плановый период 2021 и 2022 годов"
по Контрольно-счетной палате Пермского края

В целях обеспечения реализации полномочий по осуществлению внешнего финансового контроля, переданных представительными органами муниципальных образований Пермского края, расположенных на территории Коми-Пермяцкого округа и увеличением штатной численности Контрольно-счетной палаты Пермского края на 7 единиц, требуются дополнительные финансовые средства из бюджета Пермского края на 2020 год в объеме:

тыс. рублей

№ п/п	Наименование расходов	Расчет в соответствии с нормативом затрат на обеспнчение функций КСП Пермского края								
		Аудитор		Начальник инспекции		Специалисты			Всего на 2020 год	
		Кол-во	Сумма	Кол-во	Сумма	Кол-во	Цена	Сумма	Кол-во	Сумма
1	Телефонный аппарат, стационарный	1	15,00	0	0	3	2,50	7,50	**4**	**22,50**
2	Стол письменный с тумбой	1	40,00	1	30,00	5	15,00	75,00	**7**	**145,00**
3	Шкаф для документов	1	40,00	0	-	1	10,00	10,00	**2**	**50,00**
4	Шкаф для одежды	0	-	0	-	1	10,00	10,00	**1**	**10,00**
5	Кресло	1	35,00	1	30,00	5	5,00	25,00	**7**	**90,00**
6	Тумба под оргтехнику	1	20,00	0	-	2	7,00	14,00	**3**	**34,00**
7	Моноблок	0	-	0	-	1	67,50	67,50	**1**	**67,50**
8	КонсультантПлюс смарт-комплекс Проф СпецВыпуск,1 шт.									**42,20**
9	Дополнительные опции КонсультантПлюс для г.Кудымкар, в т.ч. База по органам местного самоуправления Пермского края, на 3 одновременных доступа									**201,50**
10	Участие в семинарах, практикумах									**76,40**
	Всего		**150,00**		**60,00**			**209,00**		**739,10**

Председатель Г.П.Тушнолобов

Финансово-экономическое обоснование
к проекту закона « О внесении изменений в Закон Пермского края «О бюджете Пермского края на 2020 год и плановый период 2021-2022 годов» по Избирательной комиссии Пермского края

тыс.руб.

Наименование расходов	Наименование расходного обязательства	Применяемая методика расчета	Сумма поправки 2020 год	Сумма поправки 2021 год	Сумма поправки 2022 год
1	2	3	4	5	6
Проведение выборов и референдумов. Иные бюджетные ассигнования	Закон Пермского края от 11.05.2011 № 766-ПК «О выборах депутатов Законодательного Собрания Пермского края». Закон Пермского края от 28.06.2012 № 68-ПК «О выборах губернатора Пермского края»	Расчетный показатель на проведение выборов и референдумов на 2020 г. в размере 103,9 установлен Постановлением Правительства Пермского края от 26.09.2019 N 678-п (ред. от 06.11.2019) "Об утверждении расчетных показателей по материальным расходам на содержание работников в государственных органах Пермского края, органах государственной власти Пермского края, предоставление отдельных видов межбюджетных трансфертов" Подготовка и проведение дополнительных выборов депутата Законодательного Собрания Пермского края третьего созыва по одномандатному избирательному округу № 2 (Закон Пермского края от 11.05.2011 № 766-ПК "О выборах депутатов Законодательного Собрания Пермского края"): Расчетный показатель на проведение выборов и референдумов на 2020 г. - 103,9 * Численность избирателей на 01.01.2020 - 67 888. Сумма потребности **7 053,6** тыс.руб. Подготовка и проведение дополнительных выборов депутата Законодательного Собрания Пермского края третьего созыва по одномандатному избирательному округу № 13 (Закон Пермского края от 11.05.2011 № 766-ПК "О выборах депутатов Законодательного Собрания Пермского края") Расчетный показатель на проведение выборов и референдумов на 2020 год - 103,9 * Численность избирателей на 01.01.2020г. - 65265. Сумма потребности **6 781,0** тыс.руб. Подготовка и проведение дополнительных выборов депутата Законодательного Собрания Пермского края третьего созыва по одномандатному избирательному округу № 17 (Закон Пермского края от 11.05.2011 № 766-ПК "О выборах депутатов Законодательного Собрания Пермского края") Расчетный показатель на проведение выборов и референдумов на 2020 год - 103,9 * Численность избирателей на 01.01.2020г. - 66 458. Сумма потребности **6 905,0** тыс.руб. Подготовка и проведение досрочных выборов губернатора Пермского края (Закон Пермского края от 28.06.2012 № 68-ПК "О выборах губернатора Пермского края") Расчетный показатель на проведение выборов и референдумов на 2020 год - 103,9 * Численность избирателей на 01.01.2020г. - 1 999 042. Сумма потребности **207 700,5** тыс.руб. Перераспределение средств, запланированных на подготовку и проведение выборов губернатора Пермского края, с 2022г на 2020г в связи с прекращением своих полномочий до истечения установленного срока на основании Указа Президента Российской Федерации от 21.01.2020г. № 42 «О Министре экономического развития Российской Федерации».	+228 440,1		-207 384,4
Итого по ОГВ			+228 440,1		-207 384,4

Председатель И.С. Вагин

Начальник управления по финансовому обеспечению избирательного процесса и деятельности комиссии Ю.В. Старцева

404

Финансово-экономическое обоснование

по расходам на предоставление услуг по производству видеозаписи с использованием Мобильного многокамерного телевизионного комплекса (ММТК) исполнителя, производству и размещению в телевизионном эфире видеоверсий с заседаний
в рамках строки бюджета "Информационное освещение деятельности государственных органов Пермского края (в том числе органов государственной власти Пермского края)

Наименование работ (услуг)	Объем работ на год (услуг), мин.	Цена (руб.) за 1 мин.	Стоимость на год (тыс. руб.)
Общий объем трансляций телевизионных версий мероприятий в эфире телевизионного канала с цифровым наземным вещанием о деятельности Правительства Пермского края, проводимой им экономической, социальной политике, о проектах, проходящих при его поддержке	283,5	14 285,71	4 050,0

Директор департамента финансового контроля и аудита Аппарата Правительства Пермского каря — Л.И. Веселова

Исполнитель — А.Б. Отеулиева

15.01.2020 г.

405

Финансово-экономическое обоснование

по расходам «Проведение мероприятий по государственной политике в области геральдики»

Наименование товара	Ед. изм.	Цена за ед. товара, руб.	Количество	Общая стоимость услуг, тыс. руб.
Герб Российской Федерации	шт.	275 000,0	1	275 000,0
Герб Пермского края	шт.	275 000,0	1	275 000,0
Итого		550 000,0	2	550 000,0

Директор департамента финансового контроля и аудита Аппарата Правительства Пермского каря Л.И. Веселова

Исполнитель А.Б. Отеулиева

15.01.2020 г.

406

Расчет

объема финансового обеспечения выполнения государственного задания государственным краевым бюджетным учреждением «Управление по эксплуатации административных зданий» на оказание государственных услуг(выполнение работ) на 2020 год и на плановый период 2021 и 2022 годов

2022 год

Наименование услуги (работы)	Ед.изм.	Нормативные затраты на оказание государственной услуги, включенной в ведомственный перечень, руб.	Объем государственной услуги, установленной государственным заданием	Нормативные затраты на выполнение работы, включенной в ведомственный перечень, руб.	Размер платы за оказание государственной услуги в случае, если учреждение осуществляет платную деятельность в рамках установленного государственного задания, руб.	Затраты на уплату налогов, в качестве объекта налогообложения по которым признается имущество учреждения, руб.	Затраты на содержание имущества учреждения, не используемого для оказания государственных услуг(выполнение работ) и для общехозяйственных нужд, руб.	Объем финансового обеспечения выполнения государственного задания, руб.	Объем финансового обеспечения, тыс. руб.
1	2	3	4	5	6	7	8	9=(3*4)+5-6+7+8	10
Содержание (эксплуатация) имущества, находящегося в государственной (муниципальной) собственности (Жилые помещения и здания)	кв.м.	6 929,00	1 838,00			1 908 594,00		14 644 096,00	14 644,1
Содержание (эксплуатация) имущества, находящегося в государственной (муниципальной) собственности (Арендованные жилые помещения и здания)				1 920 000,00				1 920 000,00	1 920,0
Содержание (эксплуатация) имущества, находящегося в государственной (муниципальной) собственности (Обеспечение эксплуатационно-технического обслуживания объектов и помещений, а также содержание указанных объектов и помещений, оборудования и прилегающей территории в надлежащем состоянии)	кв м			192 982 321,00		31 472 923,00		224 455 244,00	224 455,2
Организация и осуществление транспортного обслуживания должностных лиц, государственных органов и государственных учреждений (Автотранспортное обслуживание должностых лиц, государственных органов и государственных учреждений в случаях, установленных нормативными правовыми актами субъектов Российской Федерации, органов местного самоуправления)	м/час			39 534 942,00		982 558,00		40 517 500,00	40 517,5
Всего								**281 536 840,00**	**281 536,84**

Директор департамента финансового контроля
и аудита Аппарата Правительства Пермского края — Л.И. Веселова

Исполнитель — А.Б. Отеулиева

40

Расчет

объема финансового обеспечения выполнения государственного задания государственным краевым бюджетным учреждением «Управление по эксплуатации административных зданий» на оказание государственных услуг(выполнение работ) на 2020 год и на плановый период 2021 и 2022 годов

2021 год

Наименование услуги (работы)	Ед.изм.	Нормативные затраты на оказание государственной услуги, включенной в ведомственный перечень, руб.	Объем государственной услуги, установленной государственным заданием	Нормативные затраты на выполнение работы, включенной в ведомственный перечень, руб.	Размер платы за оказание государственной услуги в случае, если учреждение осуществляет платную деятельность в рамках установленного государственного задания, руб.	Затраты на уплату налогов, в качестве объекта налогообложения по которым признается имущество учреждения, руб.	Затраты на содержание имущества учреждения, не используемого для оказания государственных услуг(выполнение работ) и для общехозяйственных нужд, руб.	Объем финансового обеспечения выполнения государственного задания, руб.	Объем финансового обеспечения, тыс. руб.
1	2	3	4	5	6	7	8	9=(3*4)+5-6+7+8	10
Содержание (эксплуатация) имущества, находящегося в государственной (муниципальной) собственности (Жилые помещения и здания)	кв.м.	6 929,00	1 838,00			1 908 612,00		14 644 114,00	14 644,1
Содержание (эксплуатация) имущества, находящегося в государственной (муниципальной) собственности (Арендованные жилые помещения и здания)				1 920 000,00				1 920 000,00	1 920,0
Содержание (эксплуатация) имущества, находящегося в государственной (муниципальной) собственности (Обеспечение эксплуатационно-технического обслуживания объектов и помещений, а также содержание указанных объектов и помещений, оборудования и прилегающей территории в надлежащем состоянии)	кв.м.			204 837 562,00		31 472 923,00		236 310 485,00	236 310,5
Организация и осуществление транспортного обслуживания должностных лиц, государственных органов и государственных учреждений (Автотранспортное обслуживание должностых лиц, государственных органов и государственных учреждений в случаях, установленных нормативными правовыми актами субъектов Российской Федерации, органов местного самоуправления)	м/час			39 535 118,00		982 382,00		40 517 500,00	40 517,5
Всего								**293 392 099,00**	**293 392,10**

Директор департамента финансового контроля
и аудита Аппарата Правительства Пермского края — Л.И. Веселова

Исполнитель — А.Б. Отеулиева

408

Расчет

объема финансового обеспечения выполнения государственного задания государственным краевым бюджетным учреждением «Управление по эксплуатации административных зданий» на оказание государственных услуг(выполнение работ) на 2020 год и на плановый период 2021 и 2022 годов

2020 год

Наименование услуги (работы)	Ед.изм.	Нормативные затраты на оказание государственной услуги, включенной в ведомственный перечень, руб.	Объем государственной услуги, установленной государственным заданием	Нормативные затраты на выполнение работы, включенной в ведомственный перечень, руб.	Размер платы за оказание государственной услуги в случае, если учреждение осуществляет платную деятельность в рамках установленного государственного задания, руб.	Затраты на уплату налогов, в качестве объекта налогообложения по которым признается имущество учреждения, руб.	Затраты на содержание имущества учреждения, не используемого для оказания государственных услуг(выполнение работ) и для общехозяйственных нужд, руб.	Объем финансового обеспечения выполнения государственного задания, руб.	Объем финансового обеспечения, тыс. руб.
1	2	3	4	5	6	7	8	9=(3*4)+5-6+7+8	10
Содержание (эксплуатация) имущества, находящегося в государственной (муниципальной) собственности (Жилые помещения и здания)	кв.м	6 929,00	1 838,00			1 908 612,00		14 644 114,00	14 644,1
Содержание (эксплуатация) имущества, находящегося в государственной (муниципальной) собственности (Арендованные жилые помещения и здания)				1 920 000,00				1 920 000,00	1 920,0
Содержание (эксплуатация) имущества, находящегося в государственной (муниципальной) собственности (Обеспечение эксплуатационно-технического обслуживания объектов и помещений, а также содержание указанных объектов и помещений, оборудования и прилегающей территории в надлежащем состоянии)	кв.м.			204 787 562,00		31 472 923,00		236 260 485,00	236 260,5
Организация и осуществление транспортного обслуживания должностных лиц, государственных органов и государственных учреждений (Автотранспортное обслуживание должностых лиц, государственных органов и государственных учреждений в случаях, установленных нормативными правовыми актами субъектов Российской Федерации, органов местного самоуправления)	м/час			45 235 918,00		1 031 582,00		46 267 500,00	46 267,5
Всего								**299 092 099,00**	**299 092,10**

Директор департамента финансового контроля
и аудита Аппарата Правительства Пермского края — Л.И. Веселова

Исполнитель — А.Б. Отеулиева

409

Финансово-экономическое обоснование
к проекту закона о внесении изменений в Закон Пермского края
от 28.11.2019 № 476-ПК «О бюджете Пермского края на 2020 год
и на плановый период 2021 и 2022 годов»

по непрограммным мероприятиям Администрации губернатора Пермского края

На реализацию мероприятия «Информационное освещение деятельности государственных органов Пермского края (в том числе органов государственной власти Пермского края» предлагается дополнительно предусмотреть в 2020 году – 5 000,0 тыс. рублей на проведение мероприятия по одобрению проекта Закона Российской Федерации о поправке к Конституции Российской Федерации «О совершенствовании регулирования отдельных вопросов организации публичной власти» (проект № 885214-7).

Расчет произведен, исходя из средней стоимости размещения за 1 секунду информационного материала, подтвержденной договорами, заключенными с Администрацией губернатора Пермского края и действовавшими в 2018-2019 годах:

1. Размещение видеороликов на телеканалах, до 30 сек.

Количество телеканалов	стоимость услуги, руб.	срок оказания услуг, день	количество размещений в день	Итого, тыс. руб.
17	980,00	31	7	3 615,2

2. Размещение аудироликов на радиоканалах, до 30 сек.

Количество радиоканалов	стоимость услуги, руб.	срок оказания услуг, день	количество размещений в день	Итого, тыс. руб.
15	425,43	31	7	1 384,8

Всего на мероприятие: 3 615,2+1 384,8= 5 000,0 тыс. рублей.

Руководитель Администрации
губернатора Пермского края Л.В.Политов

410

Финансово-экономическое обоснование к поправкам в закон о бюджете Пермского края на 2020 год и на плановый период 2021-2022 годов

тыс руб.

Госпрограмма/ наименование мероприятия	Справочно 2019	2020 (утверждный лимит)	справочно		2020 (запрашиваемый доп)	к допам			
			в том числе работа начата	в том числе работа не начата		Мероприятия	Эффекты	Категория	Примечание
Автоматизация функций финансово-экономического блока	**568 543,9**	**404 452,5**	***212 628,7***	***191 823,8***	**130 000,0**				
МинЗакупки	162 688,1	95 818,2	*8 778,6*	*87 039,6*	**0,0**				
Минфин (в т ч. Облачная бухгалтерия)	405 855,8	308 634,3	*203 850,1*	*104 784,2*	**130 000,0**				
в том числе									
Выполнение работ по развитию Единой информационной системы управления финансово-хозяйственной деятельностью организаций государственного сектора Пермского края	0,0	35 000,0	*0,0*	*35 000,0*	65 000,0	1) образование: интеграция с системой управления общежитиями и начислениям степендий студентам 2) здравоохранение: интеграция с медицинской системов в части кадрового учета и учета медикаментов (1С: Медицина. Больничная аптека) 3) имущество: актуализация сведений об имуществе из системы АСУП ПК; 4) сервисы в Личном кабинете сотрудника на РПГУ для получения справок 2-НДФЛ, остатки отпусков и иных сведений 5) развитие функций по учету государственных гражданских служащих в соответствие с требованиями ЕИСУКС	1. развитие унификации процессов кадрового делопроизводства и расчета заработной платы с учетом отраслевой и муниципальной специфики, 2. расширение возможностей бухгалтерского (бюджетного) учета, 3. унификация форм отчетности на краевом уровне, 4. расширение возможностей анализа финансово-хозяйственной деятельности подведомственных учреждений и контроля своевременности, достоверности и уровня организации учета в учреждениях, 5. обеспечение возможностей предоставления агрегированной обезличенной информации из 6. развитие функций ранее разработанных подсистем Системы, 7. развитие функций Системы, включающее создание новой подсистемы «Предоставление информации» путем развития существующей ЕИС УФХД ПК; 8. разработка и актуализация проектов регламентов информационного взаимодействия Системы с системами, взаимодействие с которыми должно быть расширено в рамках работ, регламентированных в настоящем Техническом задании;	Развитие	
Выполнение работ по развитию информационных систем "АЦК-Финансы" и "АЦК-Планирование"	0,0	8 000,0	*0,0*	*8 000,0*	5 000,0	1. Актуализация входящих остатков по ПФХД в АЦК Планирование 2. Доработка статистики по соглашениям на государственное задание и иные цели в АЦК-Планирование 3. Доработка НПА (в части подготовки приказов) в АЦК Планирование на иные цели 4. Доработка форм реестра расходных обязательств (РРО)		Развитие	
Оказание услуг по обеспечению функционирования единой информационной системы управления финансово-хозяйственной деятельностью организаций государственного сектора Пермского края и подключению организаций (I и II очереди) Пермского края к единой информационной системе управления финансово-хозяйственной деятельностью организаций государственного сектора Пермского края	115 418,9	33 571,1	*33 571,0*	*0,0*	60 000,0	Поддержка функционирования системы	1. обеспечение прозрачности и открытости информации об исполнении бюджета и реализации государственных (муниципальных) программ; 2. унификация процессов кадрового делопроизводства; 3. сокращение расходов на сопровождение и поддержку бухгалтерского программного обеспечения; 4. повышение оперативности и качества исполнение бюджетных процессов, в том числе предоставление отчетности, 5. снижение уровня нецелевого расходования бюджетных средств	Сопровождение	
Минсоц	110 271,8	85 753,3	*26 305,5*	*59 447,8*	**22 097,1**				
в том числе									
Техническое сопровождение ИС: адаптационное сопровождение программного комплекса Единая автоматизированная информационная система (далее -ЕАИС) «Социальный регистр населения»	11 980,0	10 748,9	*0,0*	*10 748,9*	8 711,1	3 кв. 2020 – 4 кв. 2020 Адаптационное сопровождение программного комплекса ЕАИС «Социальный регистр населения» во II полугодии 2020 г. (из трудоемкости 2 000 чел.-дней)	Своевременная адаптация ЕАИС к изменениям, вводимым законодательством РФ и ПК в сфере предоставления социальной поддержки, социальной помощи, социального обслуживания и содействия занятости	Сопровождение	
Выполнение работ по модернизации Единой автоматизированной информационной системы «Социальный регистр населения»	35 945,0	7 200,0	*0,0*	*7 200,0*	13 386,0	2 кв. 2020 - 4 кв. 2020 (1 очередь развития) Создание мобильного приложения для социальных участковых 1. реализация мобильного приложения 2. функциональность ввода опросных листов 3. синхронизация данных с Централизованным сегментом ЕАИС 4. деперсонализация данных 3 кв. 2020 – 4 кв. 2020 (вторая очередь развития) Модернизация подсистемы назначения пенсии за выслугу лет госслужащим 1. реализация веб-интерфейса 2. включение модернизированной подсистемы в единый сервис авторизации 3. перенос данных в Централизованный сегмент ЕАИС 4. выгрузка данных в ЕГИССО 3 кв. 2020 – 4 кв. 2020 (третья очередь развития) Модернизация подсистемы аналитики 1. Модернизация реестрового сегмента ЕАИС: расширение набора данных в OLAP-кубах и создание API для получения данных для руководителей	Автоматизация и улучшение качества работы социальных участковых Возможность оперативного обмена информацией Возможность формирования аналитических данных, в т.ч. для передачи в АРМ Руководителя Оперативная оценка текущей ситуации	Развитие	
Мониторинг комплексного развития	**94 311,6**	**161 021,0**	***86 275,5***	***74 745,5***	**18 800,0**				
Автоматизированное рабочее место руководителя	21 168,0	37 528,6	*14 837,0*	*22 696,6*	**0,0**				
Комплексное благоустройство	31 990,0	32 250,0	*32 250,0*	*0,0*	**18 800,0**				
в том числе:									

Выполнение работ по развитию и оказанию услуг по сервисному обслуживанию и техническому сопровождению подсистемы «Комплексное благоустройство Пермского края» Региональной информационной системы мониторинга комплексного развития Пермского края	10 750,0	32 250,0	32 250,0	0,0	18 800,0	**4 кв. 2019 - 1 кв. 2020 (1 очередь развития)** Блок Заключение контрактов Доработка Аналитика Разветвление бизнес- процессов согласования Сервис обмена с РИС Закупки/АЦК Финансы Сервис обмена с АИС ФКР (объекты/работы) Масштабирование **2 кв. 2020** Введение новых категорий – объекты социальной инфраструктуры Введение новых бизнес процессов по новым категориям Ведение адресных перечней по мероприятиям развития Автоматизация процесса доведения лимитов и заключения контракта **3 кв. 2020** Автоматизация процесса хода выполнения работ с момента подписания контракта до сдачи акта выполненных работ Инструмент формирования детализированного графика работ с возможностью внутренней корректировки сроков Мониторинг по исполнению показателей мероприятий развития (гос.программ, нац.проектов и т.п.) **4 кв. 2020 (вторая очередь развития)** Модуль мониторинга аварийных работ Модуль гарантийного содержания	Оперативная оценка текущей ситуации в масштабе края Исключение повторного проведения работ на объектах Избежание неэффективного расходования бюджетных средств Автоматизация целесообразности проведения работ Своевременное выявление конфликтов Выявление реальной потребности в общем объеме реестровых данных Единая точка входа для согласования и мониторинга работ	Развитие и сопровождение	
НТО и РК	9 860,0	39 193,5	*39 193,5*	*0,0*	**0,0**				
План мероприятий в сфере ИКТ	19 569,0	27 000,0	*0,0*	*27 000,0*	**0,0**				
Подсистема Паспорт учреждения, майские указы	11 724,6	25 048,9	*0,0*	*25 048,9*	**0,0**				
Оказание услуг в электронном виде, взаимодействие с жителями Пермского края	**123 692,6**	**105 425,5**	**59 850,7**	**45 574,8**	**41 500,0**				
Единая централизованная сервисная платформа государственных услуг	57 454,9	36 430,5	*230,4*	*36 200,1*	**40 000,0**				
в том числе:									
Выполнение работ по развитию Единой централизованной сервисной платформы государственных услуг Пермского края	0,0	20 000,0	*0,0*	*20 000,0*	**40 000,0**	1) Разработка подсистемы Автоматизированное рабочее место обработки государственных и муниципальных услуг и сервисов 2) Разработка типовых интеграционных сервисов государственных и муниципальных услуг 3) Разработка адаптеров межведомственного взаимодействия 4) Интеграция системы с АИС МФЦ в части новой функциональности	Социальный: - повышение количества услуг, доступных в электронном виде на Региональном портале ГУ/МУ (Портал); - повышение качества оказания услуг для граждан, в том числе за счет снижения количества отказов в оказании услуги Финансовый: - сокращение затрат на разработку программного обеспечения для оказания услуг; Экономический - сокращение сроков интеграции ИС; Управленческий - предоставление готового решения по оказанию услуг, в случаях отсутствия отраслевой ИС; - контроль сроков оказания услуг.	Развитие	Планируется передать функционал и денежные средства в ГБУ
Обеспечение открытого диалога между ОИВ и гражданами (Портал правительства)	12 309,0	11 677,5	*7 233,5*	*4 443,0*	**1 500,0**				
в том числе:									
Выполнение работ по созданию информационной системы "Единая платформа сайтов органов государственной власти Пермского края"	4 980,0	500,0	*0,0*	*500,0*	**1 500,0**	1 Поддержание параметров функционирования ИС; 2 Обеспечение целостности и сохранности данных ИС; 3 Обеспечение возможности восстановления доступности ИС; 4 Обеспечение эффективной бесперебойной работоспособности ИС; 5 Обеспечение устойчивого, эффективного и бесперебойного доступа пользователей к ИС; 6 Обеспечение корректной работы смежных систем	Адаптивные эффекты 1 Повышение стабильности работы ИС; 2 Повышение прозрачности загрузки оборудования; 3. Надежное предоставление пользователям ИС; 4 Снижение риска ошибок в различных процессах; 5 Снижение риска потери данных Аллокативные эффекты 1 Снижение потерь рабочего времени Социальные эффекты 1. Рост удовлетворенности общества качеством услуг	Создание	Планируется передать функционал и денежные средства в ГБУ
Оказание ГУ	2 778,9	3 000,0	*809,3*	*2 190,7*	**0,0**				
РСАА (граждане, ОГВ)	3 747,4	2 750,0	*0,0*	*2 750,0*	**0,0**				
Управляем вместе	46 524,1	50 856,0	*50 856,0*	*0,0*	**0,0**				
Прочее (ОУ)	878,3	711,5	*711,5*	*0,0*	**0,0**				
Отраслевая информатизация и Прочее	**521 884,6**	**667 471,4**	***273 627,0***	***393 844,4***	**89 252,9**				
Агентство по делам архивов	5 884,0	26 500,0		*26 500,0*	**0,0**				
Агентство по делам юстиции	22 929,9	0,0	*0,0*	*0,0*	**0,0**				
Администрация губернатора	5 500,2	12 506,8	*2 000,0*	*10 506,8*	**0,0**				
Аппарат Правительства	26 348,4	7 701,5		*7 701,5*	**0,0**				
Здравоохранение	42 320,5	15 060,0	*15 060,0*	*0,0*	**0,0**				
ИГСН	1 023,6	1 105,2		*1 105,2*	**0,0**				
Инспекция по экологии	1 760,9	1 760,9		*1 760,9*	**0,0**				
МинЖКХ	3 800,0	87 111,6	*77 081,8*	*10 029,8*	**0,0**				
Минимущества	42 217,5	103 899,7	*58 639,3*	*45 260,4*	**0,0**				
Минприроды	40 986,4	92 937,1	*42 329,1*	*50 608,0*	**30 000,0**				
в том числе:									
Цифровизация лесной отрасли (2 ая очередь)	0,0	0,0	*0,0*	*0,0*	30 000,0	1) Договорная работа (аренда лесов) 2) Администрирование платежей 3) Лесовосстановление, охрана лесов 4) Претензионно -исковая работа, в т.ч. учет незаконных рубок 5) интеграция с ЕГАИС, АВЕРС	1 полный цикл работ по использованию лесов 2 замена программных продуктов одним 3 сокращение числа незаконных рубок 4 мониторинг использования лесных ресурсов 5 инвестиционный климат	Развитие и сопровождение	
Минпром	505,6	601,1		*601,1*	**0,0**				
Минсельхоз	1 800,0	18 000,0		*18 000,0*	**0,0**				
Минспорт	0,0	0,0		*0,0*	**6 000,0**				

в том числе:									
Выполнение работ по созданию информационной системы «Спортивное Прикамье» с выполнением работ по разработке и внедрению системы защиты информации с поставкой, установкой, настройкой средств защиты информации и аттестацией информационной системы по требованиям защиты информации	0,0	0,0	0,0	0,0	6 000,0	Создание системы " Спортивное Прикамье" 1 Автоматизация учета информации о движении контингента спортсменов, тренеров и спортивных судей Пермского края; 2 Автоматизация учета спортивных соревнований; 3.Создание единого актуального и обновляемого хранилища персонифицированной информации о результатах профессиональной деятельности спортсменов, тренеров и спортивных судей Пермского края; 4 Автоматизация учета спортивных объектов Пермского края; 5 Автоматизация учета значимых событий, результатов отдельных административных процедур; 6 Оптимизация бизнес процессов, производимых в спортивных учреждениях, по средствам минимизации бумажного документооборота	Создание ИС «Спортивное Прикамье» - единого пространства цифровых ресурсов отрасли спорта Пермского края, интегрированного со смежными отраслями, направленного на повышение эффективности управления отраслью и качества процесса спортивной подготовки и дополнительного образования в сфере спорта.	Создание	деньги на мероприятие были заложены в 2019 г., законтрактовать не успели
Минстрой	72 543,0	60 127,9	39 784,6	20 343,3	**0,0**				
Минтарифов	12 720,0	1 641,0		1 641,0	**0,0**				
Минтер	79,5	624,6		624,6	**0,0**				
Минтербез	1 800,0	3 000,0	0,0	4 000,0	**16 252,9**				
в том числе:									
Создание единой системы видеонаблюдения Пермского края	0,0	0,0	0,0	0,0	16 252,9	1 Создание единого краевого агрегатора фото-видеопотоков обеспечивающего подключение не менее 10 тыс. потоков 2. Возможность централизованного доступа категорий пользователей к любым фото-видеопотокам в Пермском крае 3 Оптимизация ресурсов ИТ инфраструктуры Пемского края, повышение защищенности и отказоустойчивости	1. Сокращение сроков доступа групп пользователей к фото-видеоданным 2. Увеличение раскрываемости правонарушений за счет обеспечения оптимального доступа правоохранительных органов к фото-видеоданным 3. Увеличение количества видеопотоков и покрытия видеонаблюдения за счет подключения к ЕСВН видеокамер коммерческих организаций и социальных учреждений	Создание	в рамках проекта "Умный город", функциональный заказчик - Минтербез
Минтранс	22 878,2	49 898,3	17 541,0	32 357,3	**0,0**				
МинЭкономразвития	16 289,5	8 200,0	3 200,0	5 000,0	**0,0**				
Образование	114 207,6	20 193,8	17 687,4	2 506,4	**37 000,0**				
в том числе:									
Выполнение работ по развитию Информационной системы «Профилактика детского и семейного неблагополучия»	10 877,6	17 687,4	17 687,4	0,0	30 000,0	Есть возможность сдать текущий заявочный контракт досрочно - у подрядчика есть ресурсы выбрать большой объем быстро. Заключить сразу новый этим же годом	1.Ликвидация рутинной работы, занимающей много времени персонала (Доработка Базы знаний) 2. Оптимизация структуры бизнес процессов (Реализация отчетов) 3 Автоматизация расчетов для управленческих целей (Реализация отчетов) 4. Снижение риска ошибок в различных процессах(Доработка Базы знаний) 5. Снижение потерь рабочего времени (Реализация отчетов, Доработка Базы знаний) 6. Повышение производительности работников (Реализация отчетов, Доработка Базы знаний) 7. Облегчение работы сотрудников компании	Развитие	
Организация технической поддержки ИС Профилактика детского и семейного неблагополучия	0,0	0,0	0,0	0,0	7 000,0	Обеспечение качественной поддержки и консультации пользователей КДН, образовательных, медицинских и прочих организаций - участников системы	Обеспечение качественной поддержки и консультации пользователей КДН, образовательных, медицинских и прочих организаций - участников системы	Сопровождение	
Туризм	0,0	0,0		0,0	**0,0**				
Прочее (ОИ)	86 289,8	156 601,9	307,8	156 298,1	**0,0**				
Программа развития связи	**21 625,0**	**113 463,8**	**88 596,0**	**24 867,8**	**1 900,0**				
Wi Fi	463,2	1 880,0	1 880,0	0,0	**0,0**				
Интернет	5 405,8	0,0	0,0	0,0	**1 900,0**				
в том числе:									
Выполнение работ по организации подключения к сети Интернет зданий социально-значимых объектов	498,3	0,0	0,0	0,0	1 900,0	Обеспечение объектов организаций социальной сферы, подведомственных Министерству социального развития Пермского края, услугами связи в соответствии со стандартом	Обеспечение объектов организаций социальной сферы, подведомственных Министерству социального развития Пермского края и Министерству физической культуры и спорта Пермского края услугами связи в соответствии со стандартом 7 объектов Минсоц, 2 объекта Минспорта	Связь (покупка)	
Сотовая связь в НП	15 756,0	111 583,8	86 716,0	24 867,8	**0,0**				
Работа с данными	**13 258,4**	**76 712,7**	**51 712,7**	**25 000,0**	**0,0**				
Bigdata	0,0	44 971,0	19 971,0	25 000,0	**0,0**				
Аналитика данных сотовых операторов	13 258,4	31 741,7	31 741,7	0,0	**0,0**				
Техническая поддержка централизованной инфраструктуры	**233 955,2**	**207 319,6**	**125 048,8**	**82 270,8**	**30 000,0**				
Единое хранилище данных	31 678,4	14 758,0	9 758,0	5 000,0	**0,0**				
Закупка Лицензий (офисное ПО)	16 996,6	19 579,9	944,5	18 635,4	**0,0**				
Служба поддержки пользователей	3 868,3	3 683,8	3 683,8	0,0	**0,0**				
Средства защиты работников ИОГВ, подведов, ОМСУ	139 458,1	110 922,0	62 256,4	48 665,6	**30 000,0**				
в том числе:									
Выполнение работ по внедрению средств защиты информации и средств криптографической защиты информации Единой защищенной информационно-телекоммуникационной сети Пермского края, в т.ч. оценка эффективности принятых технических мер по защите информации пользовательского сегмента и техническое сопровождение функционирования средств защиты информации и средств криптографической защиты информации Единой защищенной информационно-телекоммуникационной сети Пермского края	0,0	0,0	0,0	0,0	30 000,0	1 Установка СЗИ и СКЗИ до 7350 пользователей, закупленных в 2019 году (3700 и 3650 двумя контрактами) 2 Оценка соответствия АРМ пользователей 3 Техническое сопровождение установленных СЗИ и СКЗИ в течении 1,5 лет (Сумма расчитана исходя из действующего подобного контаракта на 7300 установок)	Соблюдение законодательства в сфере защиты информации Установка и настройка до 7350 комплектов, оценка соответствия 7 350 АРМ пользователей, техническое сопровождение системы защиты в рамках установленных комплектов	Сопровождение	в плане ИТ есть подобное мероприятие с финансированием на год в размере 32 866,9 тыс. руб (контракт заключен)
ССТУ	741,1	960,0	753,2	206,8	**0,0**				
Услуги связи ОИВ	27 532,6	46 105,3	46 105,3	0,0	**0,0**				
Эксплуатация новых (введенных) ИС	12 495,6	0,0	0,0	0,0	**0,0**				
Прочее (ТП)	1 184,5	11 310,6	1 547,6	9 763,0	**0,0**				
ЦОД	**415 939,8**	**147 156,8**	**105 894,7**	**41 262,1**	**0,0**				
Аренда	23 841,4	7 922,4	7 922,4	0,0	**0,0**				
Безопасность	10 931,6	17 463,3	17 463,3	0,0	**0,0**				
Поддержка ЦОД	34 624,4	78 898,2	62 148,6	16 749,6	**0,0**				

Развитие	346 542,4	42 872,9	*18 360,4*	*24 512,5*	**0,0**				
Эксплуатация ИСиР, СЭД, ЭОР	**29 563,6**	**75 302,0**	***47 902,0***	***27 400,0***	**22 450,0**				
Единый сервис подписания и хранения	0,0	750,0	*750,0*	*0,0*	**0,0**				
Организация и обеспечение эксплуатации ИСИР ОИВ (Эксплуатация)	1 111,7	1 018,4	*1 018,4*	*0,0*	**0,0**				
Электронный документооборот	20 028,9	49 323,1	*21 923,1*	*27 400,0*	**22 450,0**				
в том числе:									
Выполнение работ по переносу поручений президента РФ, распоряжений Правительства РФ, распоряжений губернатора ПК,находящихся на исполнении данных в настоящее время из ИСЭД ПК в МСЭД ПК	0,0	0,0	*0,0*	*0,0*	2 450,0	март-май 2020 г 1 Формирование списка документов для выгрузки в ИС Архив ИСЭД ПК 2 Выгрузка документа из немодифицированного сегмента СЭД в ИС Архив ИСЭД ПК 3 Выгрузка вкладок из ИС Архив ИСЭД ПК 4 Создание документа и первичной резолюции в модифицированном сегменте СЭД 5 Выгрузка вкладки "Документы" из немодифицированного сегмента СЭД в ИС Архив ИСЭД ПК 6 Выгрузка вкладки "Документы" из ИС Архив ИСЭД ПК 7 Добавление вкладки "Документы" в РКД модифицированного сегмента СЭД	1.Отключение всех процессов в ИСЭД ПК, после полного переноса документов 2.Риски: при потере данных (из старого ИСЭД ПК) ИОГВ могут предоставить не корректные ответы в Федеральные ИОГВ и другие ведомства При подготовке ответа всегда необходимо использовать ранее предоставленную информацию,чтобы не было расхождений	Развитие	
Развитие МСЭД	0,0	20 000,0	*0,0*	*20 000,0*	20 000,0	Развитие блока НПА Внедрение и обучение пользователей Поддержка старого СЭД и миграция данных в МСЭД	Полный отказ от старого СЭД	Развитие	
Электронный офис руководителя	8 423,0	24 210,5	*24 210,5*	*0,0*	**0,0**				
ИТОГО по ГП "Развитие информационного общества"	**2 133 046,5**	**2 044 078,6**	**1 077 841,6**	**966 237,0**	**356 000,0**				
ГП "Качественное здравоохранение"	**63 201,2**	**34 020,0**	**17 227,9**	**16 792,1**	**44 000,0**				
в том числе:									
Поддержка выделенного сегмента здравоохранения ЦОД	0,0	0,0	*0,0*	*0,0*	7 000,0	в настоящий момент ЦОД МЗ не поддерживается. Обслуживается по гарантии		Сопровождение	
Поддержка средств защиты, установленных в подведах Министерства здравоохранения	0,0	0,0	*0,0*	*0,0*	27 000,0	обеспечение функционирования рабочих мест медицинских работников (средства защиты)		Сопровождение	
Техподдержка и услуги по защите информации в части критической информационной инфраструктуры	0,0	0,0	*0,0*	*0,0*	10 000,0	обеспечение выполнение норм по КИИ		Сопровождение	
ИТОГО ПО ВСЕМ ГП	**2 196 247,7**	**2 078 098,6**	**1 095 069,5**	**983 029,1**	**400 000,0**				

Министр И.П. Никитин

Финансово-экономическое обоснование

по расходам на содержание ГКУ ПК "Единый центр учета" на 2020-2022 г.г.

(руб.)

№ п/п		2020 г.	2021 г.	2022 г.
1	**Средства краевого бюджета, учтенные в бюджете на 2020-2022 г.г. на содержание ГКУ ПК "ЕЦУ"**	**155 452 600,00**	**155 452 600,00**	**155 452 600,00**
2	**Планируемая передача средств до конца 2020 г. в АФ АППК для ГКУ ПК "ЕЦУ" (краевой бюджет, внесение изменений в бюджетную роспись)**	**22 518 422,24**	**22 518 422,24**	**22 518 422,24**
2.1.	Госучреждения Министерства территориальной безопасности ПК	20 256 546,24	20 256 546,24	20 256 546,24
2.2.	ГКУ ПК "ЦСВ" остаток суммы	351 540,00	351 540,00	351 540,00
2.3.	ГБУ ПК "Центр расчетов в жилищно-коммунальной сфере Пермского края"	1 144 536,00	1 144 536,00	1 144 536,00
2.4.	Гос. Ветинспекция (передача 1 ставки)	765 800,00	765 800,00	765 800,00
3	**Расходы за счет контрактации (внебюджет+ средства федерального бюджета), планируемые на 2020-2022гг**	**65 753 100**	**66 715 786**	**66 715 786**
3.1.	**Внебюджетные средства от госучреждений (контрактация), в том числе:**	**38 501 586**	**38 501 586**	**38 501 586**
	ГКБУ УЭАЗ"	5 563 063	5 563 063	5 563 063
	ГБУ "ЦТИ"	12 569 202	12 569 202	12 569 202
	КГБУ "Аналитический центр"	1 512 490	1 512 490	1 512 490
	ГКБУ"ГАПК"	741 384	741 384	741 384
	ГБУ ПК "ММЦ" (Минтербез)	1 716 000	1 716 000	1 716 000
	Учреждения госвет. инспекции	16 399 446	16 399 446	16 399 446
3.2.	**Средства федерального бюджета от госучреждений (учреждения Минприроды) контрактация**	**20 260 012**	**21 222 697**	**21 222 697**
3.3.	**Средства федерального бюджета от ИОГВ ПК (контрактация), в том числе:**	**6 991 503**	**6 991 503**	**6 991 503**
	Министерства природных ресурсов, лесного хозяйства и экологии ПК	4 938 403,00	4 938 403,00	4 938 403,00
	Комитет ЗАГС	2 053 099,92	2 053 099,92	2 053 099,92
	Всего смета ГКУ ПК "ЕЦУ" на 2020-2022 годы	**243 724 123**	**244 686 808**	**244 686 808**
	Отклонение утвержденной сметы от потребности (дефицит)	**-88 271 523**	**-89 234 208**	**-89 234 208**

Директор ГКУ ПК "Единый центр учета" А.Е. Мельников

СОГЛАСОВАНО:

Заместитель председателя Правительства -
руководитель Аппарата Правительства Пермского края Е.С. Лопаева

415

Поздина О.Г.

Расчет бюджета на 2020 год

ГКУ ПК "Единый центр учета "

	численность	Фонд должностных окладов (месячный, руб.)	ФОТ 2020 год
1	*2*	*3*	*4*
2020	307	4 137 279	196 917 724,14
Итого ФОТ	**307**		**196 917 724,14**
Материальные затраты	численность	Норматив (ППППКот 26.09.2019 №672-п)	МЗ 2019 год
на руководителя	1	99 254,98	99 254,98
на сотрудника	306	99 254,98	30 372 024
Итого МЗ	**307**		**30 471 278,86**
Аренда (в т.ч. коммунальные и эксплуатационные расходы)			**16 335 120**
Всего расходов на содержание			**243 724 123,00**

Расчет бюджета на 2021 год

ГКУ ПК "Единый центр учета "

	численность	Фонд должностных окладов (месячный, руб.)	ФОТ 2021 год
1	*2*	*3*	*4*
2021	307	4 137 279	197 200 729,14
Итого ФОТ	**307**		**197 200 729**
Материальные затраты	численность	Норматив (ППППКот 26.09.2019 №672-п)	МЗ 2020 год
на руководителя	1	99 254,98	99 255
на сотрудника	306	99 254,98	30 372 024
Итого МЗ	**307**		**30 471 279**
Аренда (в т.ч. коммунальные и эксплуатационные			**17 014 800**
Всего расходов на содержание			**244 686 808,00**

Расчет бюджета на 2022 год

ГКУ ПК "Единый центр учета "

	численность	Фонд должностных окладов (месячный, руб.)	ФОТ 2022 год
1	*2*	*3*	*4*
2022	307	4 137 279	197 200 729
Итого ФОТ	**307**		**197 200 729**
Материальные затраты	численность	Норматив (ППППКот 26.09.2019 №672-п)	МЗ 2021 год
на руководителя	1	99 254,98	99 255
на сотрудника	306	99 254,98	30 372 024
Итого МЗ	**307**		**30 471 279**
Аренда (в т.ч. коммунальные и эксплуатационные			**17 014 800**
Всего расходов на содержание			**244 686 808,00**

в том числе

	2020 год	2021 год	2022 год
Средства краевого бюджета , учтенные в бюджете на 2020-2022 годы на содержание ГКУ ПК "ЕЦУ"	155 452 600.00	155 452 600.00	155 452 600.00
Планируемые доходы (контрактация с гос. учреждениями, ИОГВ, средства федерального бюджета, внебюджетные средства	65 753 101.00	66 715 786.00	66 715 786.00
Планируемая передача средств краевого бюджета от учреждений, ИОГВ в 2020-2022гг (внесение изменений в бюджетную роспись)	22 518 422.00	22 518 422.00	22 518 422.00
Итого	**243 724 123,00**	**244 686 808,00**	**244 686 808,00**

Директор ГКУ ПК "Единый центр учета" А.Е. Мельников

СОГЛАСОВАНО:

Заместитель председателя Правительства - руководитель Аппарата Правительства Пермского края Е.С. Лопаева

Исп. Поздина О.
14.01.2020

416

Финансово-экономическое обоснование к поправкам в закон о бюджете Пермского края на 2020 год и на плановый период 2021-2022 годов

№п/п	Направления	Сумма	Расчет
1	Расходы на оплату труда сотрудников центра повышения производительности (в том числе начисления на оплату труда)	9 782 280,14 •	Заместитель директора по повышению эффективности процессов, руководитель Центра ППТ и ГМУ - руководитель проектов ГМУ в месяц - 230 000 руб. (без учета НДФЛ 200 000 тыс. руб.), в год (за 9 мес) 230 000*9 мес=2 070 000 руб. ФОТ сотрудников центра : Руководители проектов (5 человек): 5 сотрудников * 115000 руб. (без учета НДФЛ 100 050 тыс. руб.)= 575 000 руб; в год (за 9 мес) 575 000*9 мес=5 175 000 руб
			Начисления с ФОТ (30,2 %): (2 070 000+5 175 000)*0.302= 2 187 990 руб
			АУП: директор, спец по кадрам, экономист, 2 бухгалтера, офис-менеджер, (компенсация за дополнительный объем работы - 15% от среднего оклада) 6 чел*33 120руб*0.15=29 808руб; за год (9 мес):29 808руб*9 мес= 268 272 руб
			Начисления с ФОТ АУП (30,2%): 268 272 руб*0.302= 81 018,14 руб
2	Услуги связи	11 282,45 •	Интернет:755.04 руб. *9 мес.= 6795,36 руб. (Стоимость интернета по договору с Мегафон 8497.63руб/мес/619 м2 (площадь общая)*55 м 2 =755.04 руб Телефон: 399.84*9 мес. =3 598,56 руб. Почтовые расходы 888.53 руб. (10 000.0 сумма почтовых расходов общая)
3	Приобретение расходных материалов, основных средств, НМА	375 000,00 •	Ноутбук (+комплект мышь, сумка) 5 шт *75 000 руб= 375 000 руб
		109 008,40 •	Тонер-картридж Куосера 1805 руб.*7шт.=12 635 руб. цветные картриджи для Принтера Canon (черный,желтый, пурпурный ,голубой) 8 шт.*7500 руб.=60 000 руб., канцтовары в ассортименте (включая приобретение раздаточного материала) на сумму 36 373,4 руб.
4	Аренда помещений для размещения центра	217 800,00 •	55,0 кв. м. (площадь регионального центра компетенций) *440 руб.*9 мес. = 217800 руб. Стоимость аренды 1 кв.м. установлена в договоре 1Р-2019-01-01 с ИП Архиповым А.А. на аренду нежилого офисного помещения по адресу: г. Пермь Островского,69
5	Оплата коммунальных услуг	33 474,42 •	водоснабжение ПСК 1332,79 руб/м, Новогор 307,43 руб/мес, эл/энергия 2079,16руб/мес=3719,38 руб*9= 33 474,42 руб
6	Оплата услуг сторонних организаций и физических лиц	30 154,59 •	Клининг 1798,18 руб/мес, услуги обслуживание узла учета тепла 88,85 руб/м, охрана помещений 222,13руб/м, Обслуживание охранно-пожарной сигнализации 133,28 руб.ТСЖ 1108,07 руб =3 350,51 руб/мес*9мес=30 154,59 руб.
		5 441 000,00 •	Привлечение дополнительных специалистов на выполнение работ по договорам ГПХ и договорам подряда в обеспечение выполнение целевых показателей (из числа консультантов) По договорам ГПХ на исполнение работ: 2 чел*149 500 руб (без учета НДФЛ 130 000 руб)*9мес=2 691 000 руб.
			По договору подряда на выполнение работ по проекту: 1 проект*2 750 000 (стоимость реализации 1го проекта)= 2 750 000 руб.
	ИТОГО	**16 000 000,00 •**	

417

Министр И.Н. Никитин

ФИНАНСОВО-ЭКОНОМИЧЕСКОЕ ОБОСНОВАНИЕ
к предложениям о внесении изменений в закон Пермского края «О бюджете Пермского края на 2020 год и на плановый период 2021 и 2022 годов» (к первому чтению)

Государственная программа «Социальная поддержка жителей Пермского края»

Объем расходов краевого бюджета на реализацию мероприятий Государственной программы «Социальная поддержка жителей Пермского края» предлагается увеличить в 2020 году на сумму 1 106 198,5 тыс. рублей, в 2021 году на 984 015,9 тыс. рублей, в 2022 году на 950 475,6.

Подпрограмма 1 «Социальная поддержка семей с детьми. Профилактика социального сиротства и защита прав детей-сирот»

С целью исполнения поручений по реализации Послания Президента Российской Федерации Федеральному Собранию Российской Федерации от 15 января 2020 г. предлагается предусмотреть Министерству социального развития Пермского края бюджетные ассигнования на 2020 год в объеме 928 493,6 тыс. рублей, на 2021 год в объеме 965 633,4 тыс. рублей, на 2022 год в объеме 932 093,1 тыс. рублей для предоставления ежемесячных выплат семьям, среднедушевой доход которых не превышает величину прожиточного минимума, на детей в возрасте от трех до семи лет.

Объем расходов определен исходя из количества получателей ежемесячного пособия на ребенка (50203 человека) и размера величины прожиточного минимума за 2 квартал 2019 года (10703 рубля) с учетом прогноза его изменения в 2020 году (1,04) и в 2021 году (1,0373). Выплата на ребенка в месяц составит 0,5 размера величины прожиточного минимума, установленного за второй квартал года, предшествующего ее назначению. В общем объеме средств предусмотрены расходы на оплату доставки выплаты в размере 1,5% от суммы выплат с учетом НДС (20%). Расчет прилагается.

Предлагается предусмотреть Министерству социального развития Пермского края бюджетные ассигнования на 2020 год в объеме 103 314,8 тыс. рублей на реализацию пилотного проекта по предоставлению выплат на приобретение жилого помещения лицам из числа детей-сирот и детей, оставшихся без попечения родителей, достигших возраста 23 лет и старше в целях расширения их возможностей реализовать свои жилищные права.

Объем расходов определен исходя из количества получателей выплаты 96 человек, средней арифметической величины стоимостей квадратного метра по муниципальным образованиям Пермского края на 1 квартал 2020 года,

утвержденных Постановлением Правительства Пермского края от 18.12.2019 № 934-п (32 612 руб.) и площади жилья 33 квадратных метра на человека.

Источником финансирования реализации пилотного проекта предлагаются средства краевого бюджета в форме субвенций, переданных в бюджеты МО в 2019 году, предусмотренные на предоставление жилых помещений детям-сиротам и детям, оставшимся без попечения родителей, лицам из их числа по договорам найма специализированных жилых помещений и не использованные муниципальными образованиями Пермского края по состоянию на 1 января 2020 года.

Подпрограмма 2 «Предоставление мер социальной помощи и поддержки, социального обслуживания отдельным категориям граждан»

Предлагается перераспределить бюджетные ассигнования на обеспечение жилыми помещениями реабилитированных лиц, имеющих инвалидность или являющихся пенсионерами, и проживающих совместно членов их семей, между муниципальными образованиями:

- снятие с 6 МО - снятие граждан с жилищного учета, перенесение на 2021 год гражданина, согласно его заявлению,

+ увеличение по 8 МО - изменение стоимости квадратного метра жилья, включение граждан следующих по очереди.

Предлагается увеличить бюджетные ассигнования на обеспечение деятельности (оказание услуг, выполнение работ) государственных учреждений (организаций) на 2020 – 2022 годы в объеме 11875,1 тыс. рублей ежегодно:

увеличение расходов на питание граждан, проживающих в Центрах социальной адаптации на 2020 – 2022 годы в объеме 6 206,5 тыс. рублей ежегодно в связи с необходимостью обеспечения требований СанПин 2.1.2.3358-16 (устранение предписания Роспотребнадзора от 02.04.2019 № 414) для организации 4-х разового питания 180 пенсионеров и инвалидов, получающих услугу временного приюта в отделении «Социальная гостиница». На 2020-2022 годы питание предусмотрено 1 раз в день (обед), при этом указанная категория граждан не может в полной мере ввиду состояния здоровья осуществлять полноценную трудовую деятельность. Расчет прилагается.

- увеличение расходов на государственное задание по услуге сопровождаемое проживание на 2020 – 2022 годы в объеме 5 668,6 тыс. рублей ежегодно в связи с увеличением численности на 44 человек (открытием нового отделения в Губахинском ПНИ). Расчет прилагается.

Предлагается увеличить бюджетные ассигнования на предоставление прочих государственных услуг в сфере социального обслуживания на 2020 год в объеме 51 295,0 тыс. рублей, на 2021 – 2022 годы в объеме 5 287,4 тыс. рублей ежегодно, в том числе на предоставление следующих услуг:

- оказание материальной помощи гражданам на газификацию жилых помещений в 2020 году в сумме 37 470,6 тыс. рублей в связи с увеличением численности на 495 человек. Расчет прилагается;

- оказание материальной помощи в трудной жизненной ситуации при необходимости проведения ремонта ветеранам Великой Отечественной войны на 2020 год – 8 537,0 тыс. рублей: (работы по косметическому ремонту жилых помещений – 59 гражданам в размере не более 43,0 тыс. рублей, по благоустройству жилых помещений - 40 гражданам в размере не более 150,0 тыс. рублей);

- оказание материальной помощи на приобретение школьных товаров на 2020 – 2022 годы в объеме 5 287,4 тыс. рублей ежегодно в связи с увеличением численности на 2 481 человек. Расчет прилагается.

Подпрограмма 3 «Доступная среда. Реабилитация и создание условий для социальной интеграции инвалидов Пермского края»

Предлагается увеличить расходы Министерства социального развития Пермского края, предусмотренные на организацию предоставления сиделки семьям, воспитывающих детей-инвалидов с третьей степенью ограничения жизнедеятельности на 1220,0 тыс. рублей ежегодно. По итогам реализации мероприятия в 2018, 2019 годах выявлена потребность в предоставлении услуг сиделки для семей с детьми-инвалидами в связи с ежегодным увеличением количества обратившихся за помощью. Количество получателей услуг в 2019 году составило 41 семья, расходы составили - 1 120,0 тыс. рублей. Средняя стоимость услуги для одной семьи за 2019 год составила 27 317,0 рублей. В бюджете на эти цели предусмотрено 1 220,0 тыс. рублей ежегодно. Увеличение объема расходов позволит предоставить услуги сиделки дополнительно не менее 45 семьям (всего на территории Пермского края 439 детей с третьей степенью ограничения жизнедеятельности, из них 284 ребенка нуждаются в постоянном постороннем уходе).

Подпрограмма 4 «Эффективное управление государственной программой»

В рамках мероприятия «Обеспечение предоставления гарантий социальной защиты отдельных категорий граждан» предлагается предусмотреть расходы на проведение мероприятий, посвященных Дню Победы, в том числе торжественное вручение нагрудных знаков на 2020 год в объеме 10 000,0 тыс. рублей, в том числе:

разработка дизайна и изготовление полиграфической продукции для вручения гражданам, награждаемым памятными знаками и медалями, приглашенным – 3790,0 тыс. рублей (151600 шт. х 25 рублей);

аренда помещения для проведения мероприятий – 1840,0 тыс. рублей (46 муниципальных образований х 40 000,0 рублей);

услуги по организации мероприятия (ведущие, концертные номера, кофе-брейк, оформление помещений) – 3220,0 тыс. рублей (46 муниципальных образований х 70 000,0 рублей);

рекламно-информационное сопровождение – 1150,0 тыс. рублей (46 муниципальных образований х 25 000,0 рублей).

Предлагаемые изменения не повлекут изменения целевых показателей Государственной программы «Социальная поддержка жителей Пермского края».

Министр социального развития
Пермского края П.С. Фокин

Расчет потребности средств на выплату пособия на детей в возрасте от 3 до 7 лет в малоимущих семьях

Период	Численность детей в возрасте от 3 до 7 лет в малоимущих семьях по состоянию на 01.01.2020 года, человек	Размер ежемесячной денежной выплаты, рублей	Уровень софинансирования	Порядок определения размера выплат	Размер субсидии из федерального бюджета (рублей)	Уровень финансирования субъекта Российской Федерации	Необходимый объем средств субъекта Российской Федерации на выплату (рублей)	Расходы на оплату услуг по доставке, (рублей)	Итого расходы субъекта (рублей)	Всего расходов (рублей)
1	2	3	4	5	6	7	8	9	10	11
2020 год	50 203	5 351.50	0.730	0,5 ВПМ на 2 квартал 2019 года (0,5 х 10703 рубля = 5351,5 рублей)	2 353 473 465.42	0,270	870 462 788.58	58 030 852.57	928 493 641.15	3 281 967 106.57
2021 год	50 203	5 565.56	0.730	прогноз размера ВПМ на 2020 год с учетом инфляции (10703 х 1,04 = 11 131,12 рубль х 0,5 = 5 565,56 рублей)	2 447 612 404.04	0,270	905 281 300,12	60 352 086.67	965 633 386.79	3 413 245 790,33
2022 год	50 203	5 773,16	0.750	прогноз размера ВПМ на 2021 год с учетом инфляции (11131,12 х 1,0373 = 11 546,31 рубль х 0,5 = 5 773,16 рубля)	2 608 469 563,32	0,250	869 489 854,44	62 603 269,52	932 093 123,96	3 540 562 687,28

Начальник управления по экономике и финансам
Министерства социального развития Пермского края А.А. Чернов

Рыженкова Е.А.
240 46 76

422

Предложення по увеличению стоимости питания в Отделении социальная гостиница на 2020 - 2022 годы

Период	нормативные затраты на оказание услуги, руб.	в том числе на питание , руб.	в том числе питание в день, руб.	обеспечение питания	количество услуг	Объем бюджетных ассигнований, тыс.руб	в том числе на питание , руб.
2019	119 436,46	22 354,49	61,25	1 раз в день	180	21 498,6	4 023,8
2020 - 2022 ежегодно план	126 945,00	22 986,00	62,98	1 раз в день	180	22 850,1	4 137,5
2020 - 2022 ежегодно предложение	161 425,00	57 465,87	157,44	4 раза в день	180	29 056,6	10 344,0
дополнительная потребность						**6 206,5**	**6 206,5**

Начальник управления по экономике и финансам
Министерства социального развития Пермского края А.А. Чернов

Анализ расходов по государственной услуге "Сопровождаемое проживание лиц, страдающих психическими заболеваниями", в 2019-2022 годах

Наименоание	2019						2020-2022					
	первоначальный бюджет		уточненный бюджет		исполнение		первоначальный бюджет		Предложение МСР		Доп.потребность	
											объем (руб.)	
	кол-во (ед.)	объем (тыс.руб.)	кол-во (ед.)	объем (тыс.руб.)	кол-во (ед.)	объем (тыс.руб.)	кол-во (ед.)	объем (тыс.руб.)	кол-во (ед.)	объем (тыс.руб.)	кол-во (ед.)	объем (руб.)
Сопровождаемое проживание лиц, страдающих психическими заболеваниями (постоянное)	20	2 627,4	20	2 627,4	18	2 364,7	20	2 648,5	61	8 078,0	41	5 429,5
Сопровождаемое проживание лиц, страдающих психическими заболеваниями (периодическое)	3	237,2	3	237,2	3	237,2	3	239,1	6	478,2	3	239,1
	23	**2 864,6**	**23**	**2 864,6**	**21**	**2 829,9**	**23**	**2 887,6**	**67**	**8 556,2**	**44**	**5 668,6**

Начальник управления по экономике и финансам Министерства социального развития Пермского края А.А. Чернов

424

ложение по увеличению средств по материальной помощи гражданам, признанным нуждающимися, на 2020-2022

Вид материальной помощи	*Исполнено*		*Размер материальной помощи, руб.*	*Утверждено Законом на бюджет на 2020-2022 гг.*		*Общая потребность*		*Отклонение на 2020 г.*	
	2019 год			*2020 год*		*2020 год*			
	количество граждан (семей), чел.	*объем средств на материальную помощь, руб.*		*количество граждан (семей), чел.*	*объем средств на материальную помощь, руб.*	*количество граждан (семей), чел.*	*объем средств на материальную помощь, руб.*	*количество граждан (семей), чел.*	*объем средств на материальную помощь, руб.*
На технологическое присоединение жилого помещения граждан, признанных нуждающимися, к газораспределительной сети, в том числе	***1 274***	***52 473 997,77***		***795***	***20 508 138,68***	***1 290***	***57 978 699,72***	***495***	***37 470 561,04***
технологическое присоединение жилого помещения граждан, признанных нуждающимися, к газораспределительной сети	1100	49 534 552,66	50 000,00	317	15 850 000,00	1128	56 400 000,00	811	40 550 000,00
проверка выполнения технических условий, осуществление фактического присоединения и пуск газа	174	2 939 445,11	9 745,06	478	4 658 138,68	162	1 578 699,72	-316	-3 079 438,96

Начальник управления по экономике и финансам
Министерства социального развития ПК А.А. Чернов

425

Предложение по увеличению средств по материальной помощи гражданам, признанным нуждающимися, на 2020-2022 годы

Вид материальной помощи	*Размер материальной помощи, руб.*	*Дополнительная потребность*	
		2020 год	
		количество граждан (семей), чел.	*объем средств на материальную помощь, руб.*
В связи с оплатой ремонта жилого помещения инвалидов, участников и ветеранов ВОВ		***99***	***8 537 000,00***
косметический ремонт жилого помещения	43 000,00	59	2 537 000,00
благоустройство жилого помещения	150 000,00	40	6 000 000,00

Начальник управления по экономике и финансам Министерства социального развития ПК А.А. Чернов

Предложение по увеличению средств по материальной помощи гражданам, признанным нуждающимися, на приобретение школьных товаров на 2020-2022 годы

Вид материальной помощи	Исполнено		Размер материальной помощи, руб.	Утверждено Законом на бюджет на 2020-2022 гг.						Общая потребность						Отклонение по 2020-2022 гг.	
	2019 год			2020 год		2021 год		2022 год		2020 год		2021 год		2022 год			
	количество граждан (детей), чел.	объем средств на материальную помощь, руб.		количество граждан (детей), чел.	объем средств на материальную помощь, руб.	количество граждан (детей), чел.	объем средств на материальную помощь, руб.	количество граждан (детей), чел	объем средств на материальную помощь, руб.	количество граждан (детей), чел.	объем средств на материальную помощь, руб.	количество граждан (детей), чел.	объем средств на материальную помощь, руб.	количество граждан (детей), чел.	объем средств на материальную помощь, руб.	количество граждан (детей), чел	объем средств на материальную помощь, руб.
на приобретение школьных товаров	**10 412**	**34 760 400,00**		**7 931**	**29 474 200,00**	**7 931**	**29 474 200,00**	**7 931**	**29 474 200,00**	**10 412**	**34 761 600,00**	**10 412**	**34 761 600,00**	**10 412**	**34 761 600,00**	**2 481**	**5 287 400,00**
малоимущие семьи (в том числе СОП, предСОП и ГР (образование))	4234	21 170 000,00	5 000,00	4298	21 475 000,00	4295	21 475 000,00	4295	21 475 000,00	4234	21 170 000,00	4234	21 170 000,00	4234	21 170 000,00	-61	-305 000,00
малообеспеченные малоимущие семьи (в том числе СОП, предСОП и ГР (образование))	6178	13 590 400,00	2 200,00	3636	7 999 200,00	3636	7 999 200,00	3636	7 999 200,00	6178	13 591 600,00	6178	13 591 600,00	6178	13 591 600,00	2542	5 592 400,00

Начальник управления по экономике и финансам
Министерства социального развития ПК А.А. Чернов

427

Финансово-экономическое обоснование
к предложениям по внесению изменений в Закон Пермского края от 28 ноября 2019 г. № 476-ПК «О бюджете Пермского края на 2020 год и плановый период 2021 и 2022 годов» в части подпрограммы «Развитие туризма» государственной программы Пермского края «Экономическая политика и инновационное развитие»

По подпрограмме «Развитие туризма» государственной программы Пермского края «Экономическая политика и инновационное развитие» предлагается увеличить расходы бюджета Пермского края в 2020 году на 4 975,0 тыс. рублей.

Средства предлагается направить на предоставление субсидии бюджету Губахинского городского округа на условиях софинансирования на возведение некапитального нестационарного сооружения визит-центра в зоне рекреационного назначения города Губахи на пересечении улицы Жданова и переулка Мечты – месте концентрации туристского потока.

Общая стоимость возведения некапитального нестационарного сооружения визит-центра в соответствии с разработанной проектной документацией составляет 5 000,0 тыс. рублей, в том числе:

общестроительные работы – 1 713,0 тыс. рублей;

система водоснабжения и водоотведения – 450,1 тыс. рублей;

система электроснабжения – 559,6 тыс. рублей;

отопление, вентиляция и кондиционирование воздуха, тепловые сети – 92,9 тыс. рублей;

сети связи – 176,6 тыс. рублей;

благоустройство территории – 827,8 тыс. рублей;

НДС -749,0 тыс. рублей;

корректировка проектной документации под земельный участок – 431,0 тыс. рублей (геологические, геодезические работы, внешние коммуникации и т.п.).

Руководитель Агентства по туризму
и молодежной политике Пермского края Ю.А. Ветошкина

ФИНАНСОВО-ЭКОНОМИЧЕСКОЕ ОБОСНОВАНИЕ
проекта Закона «О внесении изменений в Закон Пермского края «О бюджете Пермского края на 2020 год и на плановый период 2021 и 2022 годов»

Государственная программа Пермского края «Качественное здравоохранение»

Расходы на реализацию Государственной программы Пермского края «Качественное здравоохранение» предлагается в 2020 году увеличить на 43 547,8 тыс.руб., 2021-2022 годах на 43 547,8 тыс.руб. ежегодно.

Предлагаемые изменения не повлекут изменения целевых показателей Государственной программы.

Подпрограмма 2 «Совершенствование оказания первичной медико-санитарной помощи, специализированной, включая высокотехнологичную, медицинской помощи, скорой, в том числе скорой специализированной, медицинской помощи, медицинской эвакуации»

Мероприятие «Обеспечение деятельности (оказание услуг, выполнение работ) государственных учреждений (организаций)

В связи с принятым решением о выделении государственной услуги (работы) на прохождение медицинских осмотров студентов студенческих отрядов , предлагаем увеличить расходы бюджета на 4 550 тыс.рублей.

1 300 человек х 3500 руб. (стоимость справки 086/у) =4 550,0 тыс.руб.

Подпрограмма 3 «Повышение эффективности системы оказания медицинской помощи».

Мероприятие «Обеспечение деятельности (оказание услуг, выполнение работ) государственных учреждений (организаций)

В целях исполнения дополнительного функционала инженерно-технического отдела ГКУ ФХУ, а именно непосредственного участия специалистов учреждения в выполнении контроля за работами по капитальному и текущему ремонту зданий и сооружений, реконструкции и строительства новых объектов здравоохранения предлагаем увеличить штатную численность на 10 ед. и увеличить ФОТ ГКУ ПК «ФХУ» на 4 997,8 тыс.руб.(расчет прилагается)

ФОТ = должностной оклад 9800 руб. х 34,04 окладов в год х1,15 (районный коэфф.) х 10 ставок х 1,302 (начисления) = 4 997, 8 тыс.руб.

В целях реализации проектов «Новая поликлиника», «ЕГИСЗ», создания колл-центра по работе с обращениями граждан по вопросам оказания медицинской помощи и приведением уровня заработной платы работников учреждения: IT-специалистов и врачей в соответствие со среднемесячной заработной платой специалистов , выполняющих аналогичные функции в ГУЗ предлагаем увеличить ФОТ ПК МИАЦ (расчет прилагается).

ФОТ плановый 66 362,7 тыс.руб. – ФОТ утвержденный 32 362,7 тыс.руб. = 34 000,0 руб.

429

Заместитель министра Н.К.Буяк

Финансово-экономическое обоснование к поправкам по внесению изменений в закон Пермского края от 28 ноября 2019 года № 476-ПК «О бюджете Пермского края на 2020 год и плановый период 2021 и 2022 годов»

Расчет количества дополнительных ставок по ГКУ ФХУ

Операции	Кол-во операций в год	Время, затрачиваемое на одну операцию (минут)	Время, затрачиваемое на все операции (часов)	Время, затрачиваемое на один вид работ в год (часов)	Количество ставок	Должностной оклад (руб.)	ФОТ за месяц (руб.)	Выплаты компенсационного и стимулирующего характера, (руб.)	ФОТ с учетом выплат компенсационного и стимулирующего характера в год, (руб.)	Районный коэффициент, (руб.)	ФОТ в год с учетом районного коэффициента, (руб.)	Начисления на выплаты по оплате труда, (руб.)	ФОТ в год с учетом начисления на выплаты по оплате труда, (руб.)
Проверка технического задания на разработку проектно-сметной документации на капитальный ремонт и строительство (проектно-сметная документация на капитальный ремонт - 70 объектов, проектно-сметная документация на строительство по АИП - 11 объектов)	81	180,0	243,0	19453,0	10								
Входной контроль проектно-сметной документации на капитальный ремонт и строительство (проектно-сметная документация на капитальный ремонт - 70 объектов, проектно-сметная документация на строительство по АИП - 11 объектов)	81	2400,0	3240,0										
Выезд (1 раз в неделю): визуальный осмотр качества строительных материалов, конструкций и оборудования; проверка соблюдения последовательности и состава технологических операций; проверка качества выполнения строительно-монтажных работ при капитальном ремонте и строительстве (капитальный ремонт - 70 объектов. 700 выездов (10 выездов за весь период ремонта на каждый ремонт) (средняя продолжительность ремонта 60 календарных дней (10 недель). строительство по АИП - 20 объектов: 700 выездов (35 выездов в год на каждый объект (35 недель в году))	1400	300,0	7000,0										
Выезд (по потребности): участие в освидетельствовании скрытых работ и промежуточной приемке возведенных строительных конструкций, а также участков сетей инженерно-технического обеспечения при капитальном ремонте и строительстве (капитальный ремонт - 70 объектов: 350 актов (5 актов за весь период ремонта на каждый ремонт). строительство по АИП - 20 объектов: 1500 актов (75 актов в год на каждый объект)	1850	240,0	7400,0										
Выезд (сдача-приемка объекта): участие в проверке соответствия законченного капитальным ремонтом и строительством объекта требованиям проектной документации, требованиям нормативных документов в градостроительной деятельности (капитальный ремонт - 70 объектов, строительство по АИП - 10 объектов планируется принять-сдать за год)	80	480,0	640,0										
Проверка актов и справок о стоимости выполненных работ (формы КС-2 и КС-3) на капитальный ремонт и строительство (капитальный ремонт - 70 объектов. 70 актов и справок (1 акт на каждый ремонт). строительство по АИП - 20 объектов 240 актов и справок (12 актов в год на каждый объект (ежемесячно))	310	180,0	930,0										
Количество рабочего времени: 1979 часов (производственный календарь 2020 г.)				19453,0									
Всего количество ставок					10	9800	98 000,00	34,06	3 337 880,00	500 682,00	3 838 562,00	1 159 245,72	4 997 807,72

Заместитель министра **Н.К.Буяк**

430

Финансово-экономическое обоснование к поправкам по внесению изменений в закон Пермского края от 28 ноября 2019 года № 476-ПК «О бюджете Пермского края на 2020 год и плановый период 2021 и 2022 годов»

Расчет фонда оплаты труда работников ГКУЗ ПК МИАЦ на 2020 год

Наименование должности	Фактические данные												Плановые показатели													
	ОКЛАД по положению	надбавка за наличие квалификационной категории		выплаты за высокие результаты и качество выполняемых работ		за выполнение особо важных и срочных работ		выплаты за стаж непрерывной работы, выслугу лет		Итого оклад+стим.выплаты	Уральский коэффициент	ФОТ 2020 год (по АЦК)	Кол-во ед. (новое)	ОКЛАД с индексацией	надбавка за наличие квалификационной категории		выплаты за высокие результаты и качество выполняемых работ		за выполнение особо важных и срочных работ		выплаты за стаж непрерывной работы, выслугу лет		Итого оклад+стим.выплаты	Уральский коэффициент	ВСЕГО начислений в месяц	ФОТ годовой 2020 год
Директор	33 452,65	24%	8 028,64	91%	30 411,50	18%	6021,48	7%	2 341,69	80 255,96	12 038,39	1 107 532,24	1	33 452,65	24%	8 028,64	91%	30 411,50	18%	6021,48	7%	2 341,69	80 255,96	12 038,39	92 294,35	1 107 532,24
Заместитель директора (врач)	30 107,39	24%	7 225,77	101%	30 411,50			7%	2 107,52	69 852,18	10 477,83	1 927 920,35	2	30 107,39	24%	7 225,77	101%	30 411,50			7%	2 107,52	69 852,18	10 477,83	80 330,01	1 927 920,35
Заместитель директора (ИТ)	30 107,39			101%	30 411,50			7%	2 107,52	62 626,41	9 393,96	864 244,50	1	30 107,39			157%	47 343,14			7%	2 107,52	79 558,05	11 933,71	91 491,76	1 097 901,11
Заместитель директора (прочий)	30 107,39			101%	30 411,50			7%	2 107,52	62 626,41	9 393,96	864 244,50	1	30 107,39			101%	30 411,50			7%	2 107,52	62 626,41	9 393,96	72 020,37	864 244,50
Заведующий отделом (врач)	12 220,00	24%	2 932,80	159%	19 381,76			7%	855,40	35 389,96	5 308,49	976 762,88	2	12 708,80	24%	3 050,11	289%	36 691,78			7%	889,62	53 340,31	8 001,05	61 341,35	1 472 192,30
Начальник отдела (врач)	12 220,00	24%	2 932,80	285%	34 779,46			7%	855,40	50 787,66	7 618,15	700 869,77														
Врач-методист	11 000,00	24%	2 640,00	131%	14 454,70			7%	770,00	28 864,70	4 329,71	2 389 997,81	8	11 440,00	24%	2 745,60	289%	33 028,60			7%	800,80	48 015,00	7 202,25	55 217,25	5 300 856,00
Врач-статистик	11 000,00	24%	2 640,00	128%	14 077,74			7%	770,00	28 487,74	4 273,16	589 696,19	6	11 440,00	24%	2 745,60	289%	33 028,60			7%	800,80	48 015,00	7 202,25	55 217,25	3 975 642,00
Медицинский статистик	6 420,00	24%	1 540,80	56%	3 595,20			7%	449,40	12 005,40	1 800,81	82 837,26	1	6 676,80	24%	1 602,43	289%	19 276,69			7%	467,38	28 023,30	4 203,49	32 226,80	386 721,55
Начальник отдела	9 283,00			265%	24 567,36			7%	649,81	34 500,17	5 175,02	833 178,92	4	9 654,32			250%	24 170,05			7%	675,80	34 500,17	5 175,03	39 675,19	1 904 409,24
Начальник отдела (ИТ)													2	9 654,32			624%	60 267,10			7%	675,80	70 597,22	10 589,58	81 186,80	1 948 483,26
Главный аналитик (ИТ)	9 084,00			670%	60 862,80			7%	635,88	70 582,68	10 587,40	974 040,84	10	9 447,36			624%	58 975,14			7%	661,32	69 083,82	10 362,57	79 446,39	9 533 566,80
Главный специалист	9 084,00			218%	19 837,86			7%	635,88	29 557,74	4 433,66	407 896,77														
Ведущий юрисконсульт													1	8 567,52			232%	19 882,11			7%	599,73	29 049,36	4 357,40	33 406,76	400 881,12
Ведущий инженер	8 238,00			258%	21 254,04			7%	576,66	30 068,70	4 510,31	-	1	8 567,52			244%	20 901,45			7%	599,73	30 068,70	4 510,31	34 579,00	414 948,00
Ведущий аналитик													6	8 567,52			215%	18 406,47			7%	599,73	27 573,72	4 136,06	31 709,79	2 283 104,88
Ведущий экономист	8 238,00												1	8 567,52			215%	18 378,00			7%	599,73	27 545,25	4 131,79	31 677,04	380 124,48
Ведущий программист	8 238,00																									
Ведущий инженер-электроник	8 238,00												2	8 567,52			242%	20 734,34			7%	599,73	29 901,59	4 485,24	34 386,83	825 283,92
Специалист по связям с общественностью	8 238,00			196%	16 146,48			7%	576,66	24 961,14	3 744,17	344 463,72	1	6 958,64			252%	17 515,40			7%	487,10	24 961,14	3 744,17	28 705,31	344 463,72
Специалист по закупкам	6 691,00			250%	16 727,50			7%	468,37	23 886,87	3 583,03	-	1	6 958,64			236%	16 441,13			7%	487,10	23 886,87	3 583,03	27 469,91	329 638,92
Специалист по кадрам	6 691,00			269%	17 981,53			7%	468,37	25 140,90	3 771,14	346 944,53	1	6 958,64			254%	17 695,16			7%	487,10	25 140,90	3 771,14	28 912,04	346 944,48
Инженер по охране труда	6 691,00			262%	17 556,65			7%	468,37	24 716,02	3 707,40	170 540,51	1	6 958,64			248%	17 270,28			7%	487,10	24 716,02	3 707,40	28 423,42	341 081,04
Аналитик	6 691,00			305%	20 414,37			7%	468,37	27 573,74	4 136,06	3 424 657,22	14	6 958,64			297%	20 691,83			7%	487,10	28 137,57	4 220,64	32 358,20	5 436 178,41
Экономист	6 691,00			305%	20 385,88			7%	468,37	27 545,25	4 131,79	1 140 373,60														
Юрисконсульт	6 691,00			327%	21 889,99			7%	468,37	29 049,36	4 357,40	200 440,55														
Электроник	6 691,00			340%	22 742,22			7%	468,37	29 901,59	4 485,24	412 641,97														
Программист	6 691,00			198%	13 248,18			7%	468,37	20 407,55	3 061,13	281 624,16														
Заведующая копировально-множительным бюро	6 052,00			195%	11 801,40			7%	423,64	18 277,04	2 741,56	252 223,20														
Техник	5 862,00			200%	11 724,00			7%	410,34	17 996,34	2 699,45	124 174,74	2	6 096,48			188%	11 473,12			7%	426,75	17 996,35	2 699,45	20 695,79	496 699,05
Оператор электронно-вычислительных машин и вычислительных машин	3 671,00			359%	13 162,30			7%	256,97	17 090,27	2 563,54	1 650 919,79														
Старший администратор													1	5 873,92			290%	17 034,37			7%	411,17	23 319,46	3 497,92	26 817,38	321 808,61
Администратор													8	4 844,32			309%	14 976,51			7%	339,10	20 159,93	3 023,99	23 183,92	2 225 656,55
Сташий статистик													7	4 844,32			280%	13 564,10			7%	339,10	18 747,52	2 812,13	21 559,65	1 811 010,80
Архивариус	4 658,00			293%	13 647,94			7%	326,06	18 632,00	2 794,80	128 560,80	1	4 844,32			278%	13 448,58			7%	339,10	18 632,00	2 794,80	21 426,80	257 121,60
Делопроизводитель	4 658,00			320%	14 899,66			7%	326,06	19 883,72	2 982,56	274 395,32	1	4 844,32			303%	14 700,30			7%	339,10	19 883,72	2 982,56	22 866,28	274 395,36
Заведующая медицинской библиотекой	9 841,00			165%	16 237,65			30%	2 952,30	29 030,95	4 354,64	400 627,08	1	10 234,64			154%	15 725,91			30%	3 070,39	29 030,95	4 354,64	33 385,59	400 627,02
Заведующая отделом в библиотеке	6 915,00			101%	6 989,00			30%	2 074,50	15 978,50	2 396,77	1 267 893,45	6	7 191,60			92%	6 629,42			30%	2 157,48	15 978,50	2 396,77	18 375,27	1 323 019,31
Библиотекарь	5 198,00			111%	5 751,44			30%	1 559,40	12 508,84	1 876,33	776 799,26	5	5 405,92			101%	5 481,14			30%	1 621,78	12 508,84	1 876,33	14 385,17	863 110,16
Библиограф	5 198,00			221%	11 498,20			30%	1 559,40	18 255,60	2 738,34	251 927,27	1	5 405,92			208%	11 227,90			30%	1 621,78	18 255,60	2 738,34	20 993,94	251 927,29
Начальник хозяйственного отдела	6 234,00			383%	23 889,16			7%	436,38	30 559,54	4 583,93	421 721,66	1	6 483,36			364%	23 622,35			7%	453,84	30 559,54	4 583,93	35 143,47	421 721,69
Водитель автомобиля	3 671,00			611%	22 419,84					26 090,84	3 913,63	360 053,59	1	3 817,84			583%	22 273,00					26 090,84	3 913,63	30 004,47	360 053,68
Уборщик служебных помещений	3 187,00			316%	10 070,92			7%	223,09	13 481,01	2 022,15	279 056,88	2	3 314,48			300%	9 934,52			7%	232,01	13 481,01	2 022,15	15 503,16	372 075,86
Электромонтер по ремонту и обслуживанию электрооборудования	3 187,00			295%	9 401,67			7%	223,09	12 811,76	1 921,76	88 401,13	1	3 314,48			280%	9 265,26			7%	232,01	12 811,76	1 921,76	14 733,52	176 802,21
Вахтер	3 187,00			253%	8 067,54					11 254,54	1 688,18	310 625,20	2	3 314,48			246%	8 158,72					11 473,20	1 720,98	13 194,18	316 660,28
Уборщик территорий	3 187,00			245%	7 819,71					11 006,71	1 651,01	227 838,89	2	3 314,48			246%	8 158,72					11 473,20	1 720,98	13 194,18	316 660,28
Рабочий по комплексному обслуживанию зданий	3 187,00												1	3 314,48			246%	8 158,72					11 473,20	1 720,98	13 194,18	158 329,71

ИТОГО 211 24 856 126,54 110 50 969 797,81

Итого 211+ 213 32 362 676,75 **ФОТ годовой** 66 362 676,75

Доп.ФОТ 34 000 000,00

Заместитель министра **Н.К.Буяк**

Финансово-экономическое обоснование
к предложениям по внесению изменений в закон Пермского края
«О бюджете Пермского края на 2020 год и на плановый период
2021 и 2022 годов»

Государственная программа «Общество и власть»

По государственной программе Пермского края «Общество и власть» за счет средств краевого бюджета предлагается увеличить расходы 2020 года на 70 000,0 тыс. рублей.

Подпрограмма «Развитие государственно-конфессиональных отношений в Пермском крае»

По подпрограмме «Развитие государственно-конфессиональных отношений в Пермском крае» предлагается увеличить расходы 2020 года на 70 000,0 тыс. рублей, в том числе:

по мероприятию «Предоставление субсидий религиозным организациям на работы по сохранению объектов культурного наследия религиозного назначения» предлагается увеличить расходы на 60 000,0 тыс. рублей. В план ремонта на 2020 год предлагается включить дополнительно 12 объектов, кроме того, по 6 объектам предлагается увеличить объемы финансирования;

по мероприятию «Развитие позитивных межконфессиональных отношений и поддержка социально значимых конфессиональных проектов» предлагается увеличить расходы на 10 000,0 тыс. рублей, из них 7 000,0 тыс. рублей на организацию II Всероссийского православного фестиваля на Белой горе «Свет Белогорья» и 3 000,0 тыс. рублей на реализацию проекта, посвященного 75-летию победы в Великой Отечественной войне «Вера в победу».

Приложение 1

Перечень объектов (культовых зданий, памятников культурного наследия федерального и регионального значения) на 2020 год

Объект религиозного назначения	Тип памятника	Объем средств 2020 года, тыс. руб.
Белогорский Свято-Николаевский мужской монастырь	Памятник регионального значения	3 000,0
Спасо-Преображенский кафедральный собор г. Пермь	Памятник федерального значения	17 000,0
Консистория (Пермское епархиальное управление) ул. Газета Звезда, 2 г. Пермь	Памятник регионального значения	14 000,0
Дома архиерейские ул. Окулова, 2, г. Пермь	Памятник регионального значения	8 000,0
Троицкий монастырь – церковь Михаила Малеина г. Соликамск	Памятник федерального значения	2 000,0
Троицкий монастырь – Церковь Вознесения г. Соликамск	Памятник федерального значения	2 000,0
Церковь Иоанна Предтечи г. Соликамск	Памятник федерального значения	5 000,0
Спасо-Преображенский собор г. Усолье (Старое Усолье)	Памятник федерального значения	5 000, 0
Никольская церковь г. Усолье (Старое Усолье)	Памятник федерального значения	4 000,0
Собор Св. апостолов Петра и Павла в г. Пермь	Памятник федерального значения	4 500,0
Церковь Всех святых г. Пермь	Памятник федерального значения	6 500,0
Никольский кафедральный собор г. Кудымкар	Памятник регионального значения	4 000,0
Церковь Святой Троицы п. Пожва Юсьвинского муниципального округа	Памятник регионального значения	3 000,0
Церковь Никольская с. Кыласово, Кунгурский район	Памятник регионального значения	4 000,0
Церковь Покрова с. Усть-Кишерть Кишертского района	Памятник регионального значения	8 000,0
Церковь Спасская в с. Спас-Барда Кишертского района	Памятник регионального значения	2 000,0
Церковь Воскресения Христова с. Ключи Суксунского городского округа	Памятник регионального значения	5 000,0
Церковь Всех Святых г. Кунгур	Памятник регионального значения	3 000,0
Церковь Ильи Пророка	Памятник регионального	3 500,0

Объект религиозного назначения	Тип памятника	Объем средств 2020 года, тыс. руб.
пос. Юг Пермского района	значения	
Церковь Иоанна Предтечи с. Ленск Кунгурского района	Памятник регионального значения	3 000,0
Церковь Вознесения Христова п. Суксун	Памятник регионального значения	4 000,0
Церковь Рождества Богородицы г. Добрянка	Памятник регионального значения	3 000, 0
Церковь Св. Князя Владимира с. Полозово Большесосновского района	Памятник регионального значения	2 000,0
Собор Святой Троицы г. Оса	Памятник регионального значения	3 000,0
Церковь Святой Троицы п. Кын Лысьвенского городского округа	Памятник регионального значения	2 000,0
Церковь Рождества Богородицы г. Чермоз Ильинского городского округа	Памятник федерального значения	2 000,0
Никольская церковь с. Тюш Октябрьского городского округа	Памятник регионального значения	2 000,0
Церковь Михаила Архангела п. Мосино Октябрьского городского округа	Памятник регионального значения	2 000,0
Церковь Никольская п. Ныроб Чердынского городского округа	Памятник федерального значения	3 000,0
Церковь Богоявления пос. Ныроб Чердынского городского округа	Памятник федерального значения	2 000,0
Церковь Казанской Иконы Божией Матери п. Кусье-Александровский Горнозаводского городского округа	Памятник регионального значения	1 500,0
Церковь Успения д. Успенка Чусовского городского округа	Памятник регионального значения	1 500,0
Мечеть в г. Оса	Памятник регионального значения	1 500,0
ВСЕГО - 33 объекта культурного наследия, в т. ч. 11 объектов культурного наследия федерального и 22 объекта регионального значения.		**136 000,0**

Приложение 2

Смета проведения II Всероссийского православного фестиваля на Белой горе «Свет Белогорья»

№.	Наименование:	Сумма (руб.)
1	**ЗВУКОВОЕ ОБОРУДОВАНИЕ**	
2	Комплект звукоусилительного оборудования Line Array X-Treme 60 кВт	110 000,00
3	Сценический монитор MAG Focus 15 (500 Wt) включая усилитель	28 000,00
4	Микшерский пульт цифровой ALLEH&HEATH iLive T-115	7 000,00
5	Радиосистема SENNHEISER серии Evolution приёмник EM 300 G2, ручной передатчик ручной передатчик SKM	21 000,00
6	Комплект микрофонов согласно технического задания/райдера артиста	19 000,00
7	Комплект сигнальной коммутации "live sound"	4 000,00
8	Комплект силовых кабелей и коммутации универсальный	3 300,00
	ИТОГО Звуковое оборудование:	**192 300,00**
9	**СВЕТОВОЕ ОБОРУДОВАНИЕ**	
10	PAR 64 LED RGB	21 000,00
11	GT502-24ST 24x15w Outdoor DMX Bar 2 layers (6in1)	16 500,00
12	Прожектор полного движения HTK BEAM	35 200,00
13	Прожектор полного движения HTK LED Wash LMH36*10W-Zoom	65 000,00
14	Пульт управления световыми приборами RoadHOG - IV	19 000,00
	ИТОГО Световое оборудование:	**156 700,00**
15	**СЦЕНИЧЕСКОЕ ОБОРУДОВАНИЕ, КОНСТРУКТИВ, РИГГИНГ**	
16	Сценический подиум LAYHER высота 0,5 - 2,0 м покрытие бакелитовая фанера (цена за 1 м2)	66 000,00
17	Сценический подиум LAYHER высота 0,5 - 2,0 м покрытие бакелитовая фанера (цена за 1 м2)	105 600,00
18	Крыша ProLyte MPT 12x10 - Элеваторная конструкция из алюминиевых ферм	145 000,00
19	Обвязка крыши LAYHER	39 000,00
20	Навес для VIP подиума 10x16	135 000,00
21	Пультовая башня 4x2x3 м	12 500,00
	ИТОГО Сценическое оборудование, конструктив, риггинг:	**503 100,00**
22	**ВИДЕООБОРУДОВАНИЕ**	
23	Уличный светодиодный изогнутый экран 10м.*5м.	395 000,00
24	Комплект пультового и коммутационного оборудования для экрана	6 000,00
25	Комплект видео транслирующего оборудования (включающий 3 камеры), для организации прямой видео-трансляции на главной сцене	41 000,00
	ИТОГО Видеооборудование:	**442 000,00**
26	**КОМПЛЕКТ ОБОРУДОВАНИЯ (МАЛАЯ СЦЕНА ФЕСТИВАЛЯ)**	
27	Сценический комплекс 6м.*4 м. с крышей	61 000,00
28	Звукоусиливающая аппаратура 6 кВт	19 000,00
29	Комплект светоггово оборудования	18 000,00
	ИТОГО Малая сцена фестиваля:	**98 000,00**
30	**ОРГАНИЗАЦИЯ РАБОТЫ ТЕХНИЧЕСКИХ СПЕЦИАЛИСТОВ**	
31	Услуги технических специалистов по звуку, 4 чел., 3см.	30 000,00
32	Услуги технических специалистов по свету, 3 чел., 3см.	22 500,00
33	Услуги технических специалистов по конструкциям, 8 чел., 3см.	72 000,00
34	Услуги грузчиков, 4 чел., 4см.	6 400,00
35	Работа звукорежиссера, смена 1чел., 2см.	20 000,00
36	Работа художника по свету, смена 1чел., 2см.	20 000,00
37	Суточные тех. персонала за пределами г. Пермь, 14 чел	33 600,00

38	Проживание технических специалистов, на территории прилегающей к площадке проведения фестиваля	25 000,00
39	Еврофура 6 м/5 тонн, 3 тр.ед., 16 часов	79 200,00
40	Микроавтобус для тех. персонала, 8 маш.час	5 280,00
	ИТОГО организация работы тех. специалистов	**313 980,00**
41	**ОФОРМЛЕНИЕ И МАТЕРИАЛЫ**	
42	Разработка дизайн макета сценического оформления, декорационного оформления главной сцены, рекламной продукции (афиши, программки, пропуска) и прочих материалов.	35 000,00
43	Обеспечение наличия декораций для оформления главной и малой сцены, пультовой башни, VIP навеса	140 000,00
44	Оформление территории мероприятия (площадки, навигация и прочее)	78 000,00
45	Материалы для крепления оформления	4 500,00
46	Работа художников оформителей и декораторов 4 чел., 3см.	36 000,00
	ИТОГО Оформление и материалы:	**293 500,00**
47	**ТВОРЧЕСКОЕ ОБЕСПЕЧЕНИЕ ГЛАВНАЯ СЦЕНА**	
48	Главный режиссер	70 000,00
49	Режиссерско-постановочная группа	32 000,00
50	Балетмейстеры-постановщики	50 000,00
51	Обеспечение работы ведущих (репетиции, сцен. речи и пр.)	50 000,00
52	Услуги хореографических коллективов	56 000,00
53	Услуги ведущих хоровых коллективов ПК	120 000,00
54	Услуги вокальных ансамблей и исполнителей	54 000,00
55	Услуги инструментальных ансамблей и исполнителей	30 000,00
56	Услуги Актёрской группы	40 000,00
57	Аренда костюмов для актеров, грим, реквизит	19 000,00
58	Обеспечение тематическим видео-контентом	75 000,00
	ИТОГО творческое обеспечение главная сцена:	**596 000,00**
59	**Организация выступления исполнителя, пользующегося всероссийской известностью (Примеры: Сергей Безруков и гр. "Крёстный папа"г. Москва, Дмитрий Певцов и гр. "Картуш" г. Москва", Аитон и Виктория Макарские г. Москва, Олег Погудин г. Москва, Александр Малинин г. Москва.)**	630 000,00
60	Трансфер Москва-Пермь-Москва	130 000,00
61	Трансфер коллектива на территории Пермского края	20 000,00
62	Проживание коллектива г. Пермь	32 000,00
63	Суточные расходы коллектива	18 000,00
64	Бытовой райдер исполнителя	10 000,00
65	**Организация выступления Хора им. "Пятницкого" г. Москва**	500 000,00
66	Трансфер Москва-Пермь-Москва	500 000,00
67	Трансфер коллектива Пермский край	30 000,00
68	Проживание коллектива г. Пермь	70 000,00
69	Суточные расходы коллектива	55 000,00
70	Бытовой райдер коллектива	20 000,00
	ИТОГО Участие приглашенных гостей:	**2 015 000,00**
71	**ТВОРЧЕСКОЕ ОБЕСПЕЧЕНИЕ НА ВСЕЙ ТЕРРИТОРИИ МЕРОПРИЯТИЯ**	
72	Ведущие на локальных площадках мероприятия	36 400,00
73	Административная группа для сопровождения мероприятий на всей территории	18 300,00
	Направление №1, Малая сцена фестиваля	
74	Организация выступления артистов работающих в жанре "Православный Хип-Хоп"	150 000,00
75	Трансфер Москва-Пермь-Москва	34 000,00
76	Трансфер артистов на территории Пермского края	30 000,00
77	Проживание артистов в г. Пермь	9 000,00
78	Суточные расходы артистов	6 000,00
79	Услуги вокальных ансамблей и исполнителей	18 000,00

80	Услуги инструментальных ансамблей и исполнителей	15 000,00
81	Аренда и доставка посадочных мест для зрителей	10 000,00
82	Аренда генератора (5 кВт) + ГСМ	5 000,00
	Направление №2 «Колокольное искусство»	
83	Услуги приглашённого Звонаря из РФ	35 000,00
84	Услуги Звонаря из ПК	10 000,00
85	Компенсация транспортных расходов до г. Пермь	15 000,00
86	Трансфер звонарей на территории Пермского края	15 000,00
87	Проживание Звонорей в г. Пермь	9 000,00
88	Суточные расходы Звонарей	4 000,00
89	Установка колокольной нестационарной звонницы (аренда, транспорт, монтаж/демонтаж)	20 000,00
	Направление №3 Дискуссионная зона, духовно-просветительская программа	
90	Участие лекторов (по направлением: живописи, иконописи, литературы, музыки, киноискусству)	84 000,00
91	Проведение мастер-классов (аренда, доставка и монтаж специализированного оборудования, расходные материалы)	48 000,00
92	Организация выставки (аренда, транспортировка, монтаж, демонтаж)	40 000,00
93	Проекционное, мультимедийное оборудование, звук (транспорт, установка, обслуживание)	77 570,00
94	Аренда и доставка посадочных мест для зрителей	10 000,00
95	Аренда и доставка мебели для организации работы площадки	10 000,00
	Направление №4 «Традиционное народное творчество»	
96	Услуги любительских народных коллективов	25 000,00
97	Услуги уличного театра, детского театра, театра уличной реконструкции	70 000,00
98	Услуги общественных объединений по традиционным видам русской культуры	25 000,00
99	Аренда и доставка посадочных мест для зрителей	5 000,00
100	Аренда и доставка мебели для организации работы площадки	5 000,00
101	Аренда, транспорт и установка шатров-пагод 5*5м.	25 000,00
102	Звукоусиливающее оборудование (транспорт, монтаж, обслуживание) 3кВт	8 000,00
103	Аренда генератора (5 кВт) + ГСМ	5 000,00
	Направление №5 «Православная кухня»	
104	Оборудование для проведения мастер классов по направлению (транспорт, монтаж, аренда)	35 000,00
105	Услуги профессиональных поваров и других деятелей, связанных с направлением	32 000,00
106	Продукты питания, посуда, расходные материалы, для обеспечения работы площадки	30 000,00
107	Аренда и доставка мебели для организации работы площадки	5 000,00
108	Аренда, транспорт и установка шатров-пагод 5*5м.	50 000,00
109	Звукоусиливающее оборудование (транспорт, монтаж, обслуживание) 3кВт	8 000,00
110	Аренда генератора (5 кВт) + ГСМ	5 000,00
	Направление №6 «Русь богатырская»	
111	Федерация силового экстрима Пермского края (транспорт, реквизит, и прочее)	50 000,00
112	Реквизит для организации работы площадки (аренда, доставка, установка)	30 000,00
113	Звукоусиливающее оборудование (транспорт, монтаж, обслуживание) 3кВт	8 000,00
114	Аренда генератора (5кВт) + ГСМ	5 000,00
	ИТОГО творческое обеспечение территории мероприятия	**1 135 270,00**
	РЕКЛАМНЫЕ РАСХОДЫ	
115	Печать Афиши	18 000,00
116	Расклейка Афиш	5 000,00
117	Печать программки	25 000,00
118	Разработка и запись рекламного аудио-ролика	10 000,00
119	Трансляция аудио-ролика на красных радиостанциях	90 000,00
120	Размещение макета афиши в газетах пермского края	75 000,00

	ИТОГО рекламные расходы	**223 000,00**
121	**ФОТО ВИДЕОСЬЁМКА фестиваля**	
122	Фото/видеосъемка мероприятия	35 000,00
123	Изготовление видеофильма о фестивале	50 000,00
	ИТОГО расходы на фото видеосъёмку	**85 000,00**
124	**ОБЕСПЕЧЕНИЕ БЕОПАСНОСТИ**	
125	Услуги частного охранного предприятия	50 400,00
126	Транспортные расходы охранных структур	20 000,00
127	Обеспечение рамками безопасности (аренда доставка, монтаж)	30 000,00
	ИТОГО обеспечение безопасности	**100 400,00**
128	**ТРАНСПОРТНЫЕ РАСХОДЫ рабочей группы и творческих коллективов**	
129	Автобусы для коллективов и артистов (55 мест)	97 500,00
130	Микроавтобус для режиссерской и административной групп	9 000,00
131	Транспортные расходы рабочей группы на время подготовки к фестиваля	10 000,00
	ИТОГО транспортные расходы	**116 500,00**
132	**ПРОЧИЕ РАСХОДЫ:**	
133	Металлические ограждения (транспорт, установка)	30 000,00
134	Тентовой конструкции для переодевания артистов (50кв.м.), включая мебель (стулья, вешалки, зеркала, столы)	52 000,00
135	Аренда и доставка посадочных мест для зрителей навеса	20 000,00
136	Питание артистов и коллективов	60 000,00
136	Установка и транспорт евро-кубов, для безопасности конструкций	23 000,00
	ИТОГО прочие расходы:	**185 000,00**
	ОРГАНИЗАЦИОННЫЕ РАСХОДЫ.	
137	Разработка концепции, описание генеральной идеи, подготовка презентации	45 000,00
138	Разработка сценария по согласованной концепции, написание регламента, написание ТЗ для творческих коллективов, дизайнерам, техническим службам	35 000,00
139	Услуги по организации работы технического директора проекта	15 000,00
140	Расходы на администрирование мероприятия (налоги/сборы/работа и обслуживание орг. группы, аренда офиса, орг. техника и др. расходы)	450 000,00
	ИТОГО орг расходы:	**545 000,00**
	ВСЕГО:	**7 000 750,00**

Приложение 3

Смета расходов проекта сохранения памяти, посвященного 75-летию победы в Великой отечественной войне «Вера в победу»

Наименование услуг	Сумма (руб.)
Техническое сопровождение программы концерта:	**708 700,00**
Комплект звукоусиливающего оборудования мощностью 25 кВт, включающее: коммутацию, мониторную линию, акустические колонки, усилители звука, микшерские пульты	63 000,00
Комплект светотехнического оборудования мощностью 60 кВт, включающего: заливной, динамический свет, необходимую коммутацию, специализированный пульт интеллектуального управления.	90 000,00
Комплект дополнительного звукового оборудования (технический райдер артистов) F.O.H. Цифровой микшерная консоль класса A&H 2200. На 24 канала. 2 параметрических эквалайзеров в канале. Прибор обработки HALL/DELAY уровня T.C. Electronic M-ONE. Мониторная линия мощностью каждого кабинета 350 Вт RMS. Комплект акустических микрофонов (25 шт.)	42 900,00
Светодиодный изогнутый экран (шаг 7мм,10м*6м)	358 000,00
Светодиодные панели на кулисы (2 плана 6м*1м)	90 000,00
Спецэффекты для создания атмосферы BOB (крио пушки)	36 800,00
Транспортировка, монтаж, демонтаж технического оборудования	28 000,00
Творческое содержание концерта:	**522 000,00**
Разработка концепции: описание генеральной идеи, подготовка презентации	15 000,00
Разработка сценария мероприятия в соответствии с концепцией: написание регламента, написание ТЗ для творческих коллективов, дизайнерам, техническим службам	18 000,00
Услуги балетмейстеров-постановщиков, постановка хореографических композиций согласно тематики концерта	40 000,00
Услуги главного режиссера-постановщика	40 000,00
Услуги концертных администраторов (работа с артистами, обеспечение гримёрок, обеспечение рабочих зон на площадке, вынос м/ф., муз инструмента и т.п.)	24 000,00
Услуги ведущего мероприятия	50 000,00
Услуги хореографических коллективов	60 000,00
Услуги приглашенных хоров	60 000,00
Услуги инструментального коллектива	25 000,00
Услуги оркестра русских народных инструментов	50 000,00
Услуги вокальной группы	30 000,00
Услуги поэтического театра	25 000,00
Услуги оперного солиста	15 000,00
Услуги актеров театров города	70 000,00
Технические специалисты	**19 500,00**
Услуги видеорежиссера	6 500,00
Услуги звукорежиссера	6 500,00
Услуги светорежиссера	6 500,00
Изготовление видеоконтента	**72 000,00**

Анимационная заставка	6 000,00
Подбор футажей для концертных номеров	16 000,00
Подготовка тематического видеоряда для всего концерта	50 000,00
Оформление и полиграфия:	**272 680,00**
Разработка дизайн-макетов оформления концерта	13 000,00
Изготовление художественной декорациии "Колокол-Веры"	45 700,00
Черная одежда сцены (черный бархат)	34 500,00
Декорационный подиумы (для постановки хоров и музыкантов)	73 680,00
Материалы для обшивки декораций (ткань,баннер)	27 000,00
Работа оформителей	36 000,00
Печать афиш А2 полноцвет	10 000,00
Печать программки мероприятия (А4)	20 800,00
Печать пригласительных билетов А6 полноцвет	12 000,00
Приглашенные гости	**943 900,00**
Услуги выступления Хора Валаамского монастыря	500 000,00
Авиа-перелёт СПб - Пермь - СПб (включая оплату дополнительного багажа)	332 500,00
Трансферт коллектива по городу Пермь	17 000,00
Суточные расходы коллектива (завтрак, обед, ужин)	30 400,00
Бытовой райдер коллектива	7 000,00
Проживание коллектива г. Пермь	57 000,00
Прочее расходы	**239 000,00**
Аренда площадки проведения	80 000,00
Услуги фотографа концерта	9 000,00
Видеосъёмка мероприятия с 2-ух камер	22 000,00
Аренда костюмов для хореографических композиций	40 000,00
Аренда костюмов для актеров	12 000,00
Подбор и аранжировка тематических фонограмм для совместного исполнения на концерте	52 000,00
Монтаж видеоролика о концерте (5 мин.)	24 000,00
ИТОГО	2 777 780,00
Налог УСН + комиссия банка (8%)	222 222,40
ИТОГО включая налоги	**3 000 002,40**

Руководитель администрации
губернатора Пермского края Л.В. Политов